Библиотека СОК

6-28 K13 R

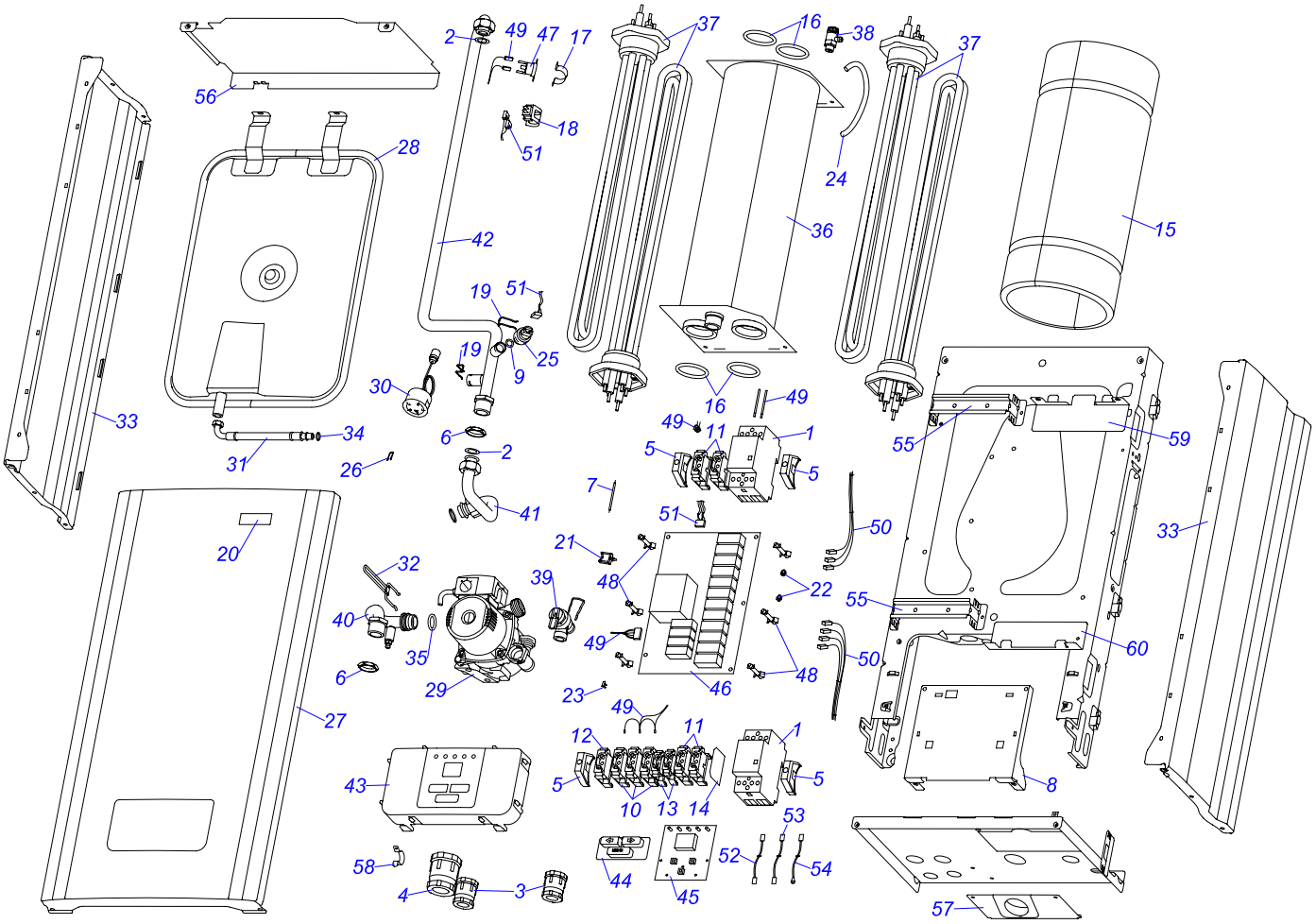

6,9,12,14,18,21,24,28 K 13 СКАТ

№	№ для заказа	Название	№	№ для заказа	Название	№	№ для заказа	Название
1	0020025215	Контактор Eb.ISCH 24A (AC-1)	24	0020044589	Шланг силикон. - 7/10	43	0020094655	Лицевая панель блока управления
2	0020027665	Прокладка 24x15x2	25	0020052231	Датчик давления	44	0020094657	Накладка на кнопки
3	0020033218	Изолирующая втулка AL GP 13,5	26	0020014164	Зажим (x10)	45	0020094661	Плата управления, Protherm
4	0020033220	Изолирующая втулка AL GP 21	27	0020094081	Панель облицовки перед.	46	0020094663	Плата управления,BMU 6-14kW
5	0020033261	Держатель РСД 88	28	0020094634	Расширительный бак 7лит		0020094664	Плата управления, BMU 18-21kW
6	0020033624	Гайка 3/4" MS	29	0020094635	Насос VHSL 15/6 HE-2-12		0020094665	Плата управления, BMU 24-28kW
7	0020033905	Жгут проводов Q027 VJ	30	0020094636	Манометр	47	0020094666	Термостат 100°C
8	0020104974	Держатель, ел.плата	31	0020094637	Шланг	48	0020094668	Крепление платы управления
9	0020034114	Прокладка 14x9.5x2.5	32	0020094638	Зажим	49	0020094669	Жгут проводов E6-14K13
10	0020034806	Клеммник VK3 10/10 - (серый)	33	0020094640	Панель облицовки бок. SEMIA		0020094670	Жгут проводов E18-28K13
11	0020034807	Клеммник VK3 10/10 - (синий)	34	0020094641	Прокладка	50	0020094672	Жгут проводов, контактор 3-14K13
12	0020034808	Клеммник VK3 10/10 - (заземлен.)	35	0020014183	Прокладка 19,8 x 3,6 (x10)		0020095625	Жгут проводов, контактор 18-28K13
13	0020034809	Клеммник VK3 2,5/5 - (серый)	36	0020094643	Теплообменник 2		0020094671	Жгут проводов, контактор 18-28K13
14	0020034810	Крепление концевое-10мм нейтрал.		0020094644	Теплообменник 3	51	0020095626	Жгут проводов E-WHB ntc
15	0020034817	Изоляция теплообмен.		0020094645	Теплообменник 4	52	0020095627	Провод E201
16	0020034829	Прокладка 45x5	37	0020094646	Тэн 3кВт	53	0020095628	Провод E202
17	0020035006	Зажим термостата AVB		0020094647	Тэн 6кВт	54	0020095630	Провод E204
18	0020035043	Датчик наружный 18мм-JS3227/17		0020094648	Тэн 7кВт	55	0020104967	Держатель клеммника
19	0020035080	Зажим датчика давления	38	0020094649	Воздухоотводчик	56	0020104968	Панель облицовки, верх.
20	0020035103	Этикетка PROTHERM 70	39	0020094650	Клапан предохранительный	57	0020104969	Заглушка
21	0020035605	Зажим для провода, F 1202 KWS-1N	40	0020094651	Трубка	58	0020104971	Ограничитель
22	0020043707	Кабельный зажим с лентой 175057	41	0020094652	Трубка	59	0020104972	Держатель теплообменника 2
23	0020043713	Переключатель 12 полюс.	42	0020094654	Трубка	60	0020104973	Держатель теплообменника 1