BETTY

Самовсасывающие портативные электронасосы

BETTY 60-65

BETTY X

BETTYNOX

ЭКСПЛУАТАЦИОННЫЕ ХАРАКТЕРИСТИКИ

- Подача до **50 л/мин.** (3 м^3/ч.)
- Напор до **55 м**

ОГРАНИЧЕНИЯ ИСПОЛЬЗОВАНИЯ

- Манометрическая высота всасывания до **9 м**
- Температура окружающей среды до **+40 °C**
- Максимальное давление в корпусе насоса **6 бар**
- Непрерывная работа **S1**

ПРЕИМУЩЕСТВА И ОСОБЕННОСТИ

ТИП	Электронасос	Q л/мин.	H метры
BETTY 60	PKSm 60	**5÷40**	**38÷5**
BETTY 65	PKSm 65	**5÷50**	**50÷8**
BETTY 1X	JSWm 1CX	**5÷50**	**32÷13**
BETTY 2X	JSWm 1BX	**5÷50**	**36÷15**
BETTY 3X	JSWm 1AX	**5÷50**	**42÷19**
BETTYNOX 1	JCRm 1C	**5÷50**	**32÷13**
BETTYNOX 2	JCRm 1B	**5÷50**	**36÷15**
BETTYNOX 3	JCRm 1A	**5÷50**	**42÷19**

➠ В комплекте с портативными электронасосами **BETTY** входят:
– рукоятка для перемещения насоса
– штуцер под шланг **Ø 20 мм**
– Кабель электропитания длиной **1.5 м** с литой вилкой Шуко

ИСПОЛНЕНИЕ И ПРАВИЛА БЕЗОПАСНОСТИ

EN 60335-1
IEC 60335-1
CEI 61-150

СЕРТИФИКАТЫ

АИ30

ПРОМТЕСТ - 168

ИСПОЛЬЗОВАНИЕ И УСТАНОВКА

Рекомендуются для применения в садоводстве, огородничестве, для бытовых нужд и проведения досуга и в иных случаях для перекачивания жидкостей, совместимых с материалами насоса.

ИСПОЛНЕНИЕ ПО ЗАКАЗУ

- Другое напряжение питания или частота 60 Гц

ГАРАНТИЯ

2 года в соответствии с нашими общими условиями продажи

РАЗМЕРЫ И ВЕС

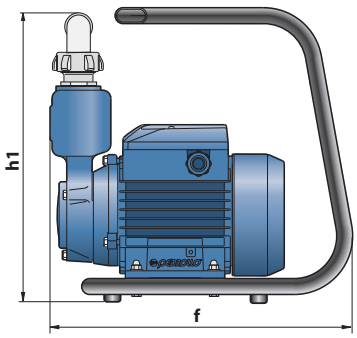

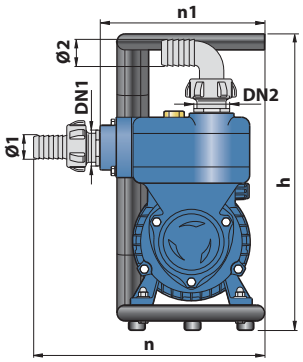

ТИП	ПАТРУБКИ		РАЗМЕРЫ мм							кг
Однофазный	DN1	DN2	Ø1	Ø2	f	h	h1	n	n1	
BETTY 60	1″	1″	20	20	270	273	267	220	160	7.9
BETTY 65										9.5

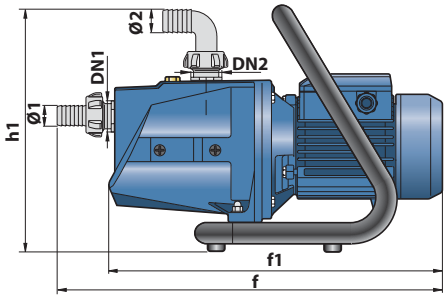

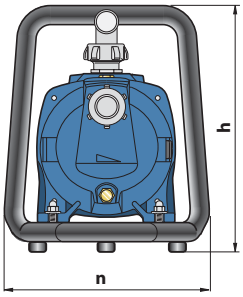

ТИП	ПАТРУБКИ		РАЗМЕРЫ мм							кг
Однофазный	DN1	DN2	Ø1	Ø2	f	f1	h	h1	n	
BETTY 1X	1″	1″	20	20	439	379	260	255	230	10.0
BETTY 2X										10.7
BETTY 3X					447	387				10.9

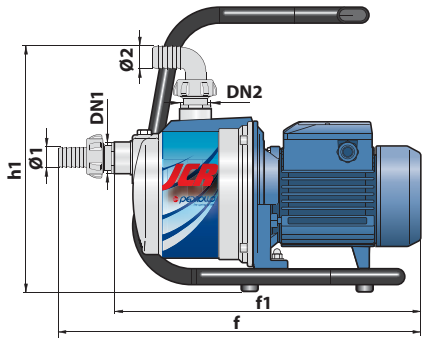

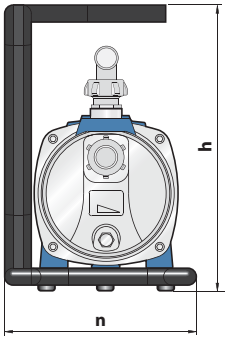

ТИП	ПАТРУБКИ		РАЗМЕРЫ мм							кг
Однофазный	DN1	DN2	Ø1	Ø2	f	f1	h	h1	n	
BETTYNOX 1	1″	1″	20	20	405	345	270	260	198	7.9
BETTYNOX 2										8.0
BETTYNOX 3					413	353				9.2

ПАЛЛЕТИРОВАНИЕ
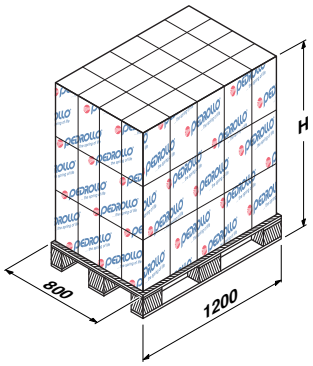
ТИП	ГРУППАЖ			КОНТЕЙНЕР		
Однофазный	Число насосов	H (мм)	кг 1~	Число насосов	H (мм)	кг 1~
BETTY 60	**30**	1265	254	**50**	2015	412
BETTY 65	**30**	1265	302	**50**	2015	492
BETTY 1X	**30**	1265	317	**50**	2015	517
BETTY 2X	**30**	1265	338	**50**	2015	552
BETTY 3X	**30**	1265	344	**50**	2015	562
BETTYNOX 1	**30**	1265	254	**50**	2015	412
BETTYNOX 2	**30**	1265	257	**50**	2015	417
BETTYNOX 3	**30**	1265	293	**50**	2015	477