Библиотека СОК

# АППАРАТ ОТОПИТЕЛЬНЫЙ ГАЗОВЫЙ БЫТОВОЙ «ЛЕМАКС» СЕРИИ «ГАЗОВИК»

ЛЕМАКС

EAC

## РУКОВОДСТВО ПО ЭКСПЛУАТАЦИИ

## ТУ 4858-012-24181354-2011

# УВАЖАЕМЫЙ ПОКУПАТЕЛЬ!

Мы благодарны Вам за то, что Вы выбрали продукцию торговой марки Лемакс.

Теперь Вы являетесь счастливым обладателем высокоэффективного котла, который при правильной установке, эксплуатации и уходе снизит затраты на отопление Вашего жилья и прослужит Вам долгие годы.

«Лемакс» – торговая организация федерального уровня в сфере отопительного оборудования, обеспечивает потребителей России и СНГ стальными, чугунными и настенными котлами, газовыми водонагревателями и другими сопутствующими товарами.

«Лемакс» – лидер российского рынка бытовых газовых котлов (по данным независимого британского экспертного агентства BSRIA и российского агентства LITVINCHUK MARKETING). Предприятие работает на рынке с 1992 года.

«Лемакс» – обладает собственной современной производственной базой, имея в своем активе современный завод по производству бытовых отопительных газовых котлов.

«Лемакс» – единственный в России завод-производитель отопительного оборудования, на котором работают роботы – высокотехнологичные итальянские и немецкие станки.

Мы ждём Ваши отзывы и предложения на сайте компании www.lemax-kotel.ru.

# ВНИМАНИЕ, ПРОЧТИТЕ!

- При покупке котла необходимо убедиться, что его мощность отвечает проекту на отопление Вашего помещения.
- Аппарат стальной отопительный типа АОГВ «Газовик» эффективно работает в открытых и закрытых системах отопления, с использованием и без использования циркуляционного насоса.
- При наполнении или подпитке системы отопления давление воды не должно превышать рабочее. Для соблюдения этого условия установите сбросной предохранительный клапан на давление, не превышающее рабочее давление воды (см. таблицу 1), на расстоянии не более 150 мм от места присоединения вентиля для заполнения системы отопления.
- Не допускается ставить запорные устройства на сигнальной трубе в открытой системе отопления.
- Запрещается производить подпитку системы отопления во время работы основной горелки и при температуре воды в теплообменнике более 50 °С.
- Настоятельно рекомендуем в точности соблюдать требования к помещению, используемому для установки аппарата и требования к конструкции и утеплению дымохода.
- Не допускается эксплуатация аппарата при температуре теплоносителя менее 50 °С, так как вызывает обильное образование конденсата и, как следствие, повышенный коррозийный износ аппарата.
- При покупке аппарата требуйте заполнения торгующей организацией талона на гарантийный ремонт. Проверьте комплектность и товарный вид аппарата.
- Транспортировка аппарата разрешается только в вертикальном положении.
- При установке дополнительных электромеханических устройств необходимо обеспечить надёжное заземление аппарата.

## СОДЕРЖАНИЕ


1. ВНИМАНИЕ ..... 4
2. КОМПЛЕКТНОСТЬ ..... 4
3. ОБЩИЕ УКАЗАНИЯ ..... 4
4. ТРЕБОВАНИЯ БЕЗОПАСНОСТИ ..... 5
- ТЕХНИЧЕСКИЕ ДАННЫЕ ..... 6
5. УСТРОЙСТВО АППАРАТА ..... 7
6. ПОДГОТОВКА К РАБОТЕ ..... 7
7. ПОРЯДОК РАБОТЫ ..... 7
8. УКАЗАНИЯ ПО МОНТАЖУ, ТЕХНИЧЕСКОЕ ОБСЛУЖИВАНИЕ ..... 8
9. ГАРАНТИЙНЫЕ ОБЯЗАТЕЛЬСТВА ..... 9
10. ПРАВИЛА УПАКОВКИ, ТРАНСПОРТИРОВАНИЯ И ХРАНЕНИЯ ..... 10
11. СВИДЕТЕЛЬСТВО О ПРИЕМКЕ ..... 10
12. ВОЗМОЖНЫЕ НЕИСПРАВНОСТИ И МЕТОДЫ ИХ УСТРАНЕНИЯ ..... 11
- УСТРОЙСТВО АППАРАТА ..... 11
- СХЕМА МОНТАЖА СИСТЕМЫ ОТОПЛЕНИЯ ..... 12
- ОТМЕТКИ О ПРОВЕДЕНИИ ЕЖЕГОДНОГО ТЕХНИЧЕСКОГО И ПРОФИЛАКТИЧЕСКОГООБСЛУЖИВАНИЯ ..... 13
- КОНТРОЛЬНЫЙ ТАЛОН НА УСТАНОВКУ АППАРАТА ..... 14
13. СВЕДЕНИЯ ОБ УТИЛИЗАЦИИ ..... 14
- СЕРВИСНЫЕ ЦЕНТРЫ ..... 16

## 1. ВНИМАНИЕ

**УВАЖАЕМЫЙ ПОКУПАТЕЛЬ!**

**Запрещается отбор горячей воды из системы отопления!**

- **При покупке аппарата требуйте заполнения торгующей организацией талона на гарантийный ремонт. Проверьте комплектность и товарный вид. После продажи аппарата покупателю предприятие-изготовитель не принимает претензии по комплектности и механическим повреждениям. Транспортировка аппарата разрешается только в вериткальном положении.**

  **Аппарат соответствует всем требованиям безопасности и экологии, установленным для данного вида товара. ГОСТ 20219.**
- **Требования к помещению, испльзуемому для установки аппарата:**
  - в помещении не должно содержаться пыли и агрессивных паров;
  - помещение должно быть сухое;
  - объем помещения должен быть не менее 8 кубических метров;
  - в помещении должен быть обеспечен приток свежего воздуха.
- **Требования к дымоходу:**
  - Дымоход должен быть выведен выше зоны ветрового подпора;
  - уличная часть дымохода обязательно должна быть утеплена такими материалами, как стекловата, минеральная вата и т.п.
- **Требования к эксплуатации:**
  - эксплуатация аппарата с температурой теплоносителя менее 50 °С не допускается, т. к. вызывает обильное образование конденсата и, как следствие, повышенный коррозийный износ внутренних полостей аппарата, резко сокращающий срок его службы.

  **Соблюдение вышеуказанных мер гарантирует долговременную надежную работу аппарата.**

## 2. КОМПЛЕКТНОСТЬ

2.1. Отопительный аппарат с установленным на нем газогорелочным устройством.

2.2. Упаковочная тара.

2.3. Руководство по эксплуатации.

## 3. ОБЩИЕ УКАЗАНИЯ

3.1. Аппараты стальные отопительные типа АОГВ «Газовик» предназначены для отопления квартир, жилых домов, коттеджей, зданий административно бытового назначения, оборудованных системой водяного отопления с естественной или принудительной циркуляцией.

3.2. Аппараты работают на природном газе ГОСТ 5542-96 и поставляются в собранном виде с газогорелочным устройством.

**3.3. Работы по монтажу, инструктаж по эксплуатации, запуск в работу, профилактическое обслуживание и ремонт аппарата производятся специализарованной организацией и местным управлением газового хозяйства в соответствии с «Правилами безопасности систем газораспределения и газопотребления», утвержденными Госгортехнадзором РФ, и строительными нормами и правилами СНиП 11-35-76; СНиП 2.04.05-91 Госстроя РФ, согласно проекта на установку аппарата и обязательным заполнением контрольного талона.**

3.4. Проверка и чистка дымохода, ремонт и наблюдение за системой водяного отопления производятся владельцем аппарата. При замене старого аппарата с невысоким КПД на

современный Вы должны уделить особое внимание конструкции Вашего дымохода. При КПД аппарата ниже 80-85% температура уходящих газов составляет около 200 ºС, что обеспечивает хорошую тягу даже при плохо утепленном дымоходе. При КПД выше 86% температура уходящих газов падает до 110-120 ºС, и в случае использования дымохода, не обеспечивающего минимальную тягу, срабатывает автоматика и отключается аппарат. **Статиситкa отказов показывает, что 94% проблем связанных с работой отопительных аппаратов, возникают из-за неверно выполненного дымохода.**

## 4. ТРЕБОВАНИЯ БЕЗОПАСНОСТИ

4.1. Никогда не используйте аппарат без подсоединения к дымоходу.

4.2. Перед началом работ аппарата убедитесь в том, что дымоход не заблокирован.

4.3. Необходимо обеспечить достаточную тягу в дымоходе.

**нет тяги**
(Не используйте аппарат!)

**слабая тяга**
(Не используйте аппарат!)

**недостаточная тяга**
(Не используйте аппарат!)

**хорошая тяга**
(Аппарат можно использовать!)

4.4. техническое обслуживание аппарата должно производиться только специально обученным, квалифицированным персоналом сервисных центров или сотрудниками местного управления хозяйства.
Категорически запрещается самовольно устанавливать аппарат и запускать его в работу, включать аппарат при отсутствии тяги в дымоходе, пользоваться аппаратом лицам, не прошедшим инструктаж в местной службе газового хозяйства.

4.5. Не устанавливайте аппарат в помещениях с агрессивными парами или пылью!

4.6. Запрещается:
- разжигать аппарат, не подключенный к заполненной водой отопительной системе;
- эксплуатировать аппарат с неисправной газовой автоматикой;
- пользоваться горячей водой из отопительной системы, в т. ч. для бытовых нужд;
- применять огонь для обнаружения утечек газа;
- зажигать газовую горелку при отсутствии разрежения в топке;
- изменять конструкцию аппарата и его частей;

4.7. При появлении запаха газа необходимо закрыть кран на газопроводе, проветрить помещение, вызвать специалиста из местной службы газового хозяйства по телефону 04, 004 или 040 или специализированного сервисного центра. До приезда аварийной службы не включайте электроосвещение, не пользуйтесь газовыми и электрическими приборами, не зажигайте огонь. В случае возникновения пожара немедленно закройте газовые краны, сообщите в пожарную часть и приступите к тушению имеющимися средствами.

4.8. ВНИМАНИЕ! В первоначальный период розжига аппарата на холодных стенках теплообменника и дымовой трубы образуется конденстат. При прогреве аппарата, теплоносителя и дымовой трубы образование конденстата прекращается.

4.9. Не допускается повышение температуры теплоносителя выше 95 °С.

4.10 При пользовании неисправным аппаратом или при ненадлежащем использовании аппарата, может произойти утечка окиси углерода (угарный газ), которая может привести к отравлению, признаками которого являются: головокружение, общая слабость, тошнота, рвота, нарушение двигательных функций. При возникновении вышеуказанных симптомов необходимо вызвать скорую помощь.

Таблица 1

| Наименование параметров | АОГВ-6 «Газовик» | АОГВ-8 «Газовик» | АОГВ-11,6 «Газовик» | АОГВ-13,5 «Газовик» | АОГВ-15,5 «Газовик» | АОГВ-23,2 «Газовик» | АОГВ-29 «Газовик» |
|---|---|---|---|---|---|---|---|
| 1. Номинальная тепловая мощность, кВт | 6 | 8 | 11,6 | 13,5 | 15,5 | 23,2 | 29 |
| 2. Коэффициент полезного действия, %, не менее | 86 | 86 | 87 | 87 | 87 | 87 | 87 |
| 3. Расход газа G20, $м^3$/час – максимальный<br>– средний * | 0,6<br>0,3 | 0,8<br>0,4 | 1,16<br>0,6 | 1,35<br>0,7 | 1,55<br>0,8 | 2,32<br>1,2 | 2,9<br>1,5 |
| 4. Температура продуктов сгорания, не менее °С | 110 | 110 | 110 | 110 | 110 | 110 | 110 |
| 5. Наружный диаметр газоотводящего патрубка, мм | 120 | 120 | 120 | 130 | 130 | 140 | 140 |
| 6. Диапазон разрежения, при котором обеспечивается устойчивая работа аппарата, Па | 3-29 | 3-29 | 3-29 | 3-29 | 3-29 | 3-29 | 3-29 |
| 7. Номинальное давление газа, Па | 1274 | 1274 | 1274 | 1274 | 1274 | 1274 | 1274 |
| 8. Диаметр присоединительных патрубков | 1½" | 1½" | 1½" | 2" | 2" | 2" | 2" |
| 9. Расстояние между центрами присоединительных патрубков, мм | 473 | 473 | 473 | 530 | 530 | 712 | 712 |
| 10. Диаметр подключения газа | ½" | ½" | ½" | ¾" | ¾" | ¾" | ¾" |
| 11. Объем теплообменника, л | 16,5 | 16,5 | 16,5 | 24,0 | 24,0 | 40,0 | 40,0 |
| 12. Рабочее давление воды, МПа, не более | 0,1 | 0,1 | 0,1 | 0,3 | 0,3 | 0,3 | 0,3 |
| 13. Макс. температура воды на выходе из аппарата, °С | 90 | 90 | 90 | 90 | 90 | 90 | 90 |
| 14. Габар. размеры, мм – высота– ширина– глубина | 677/282/473 | 677/282/473 | 677/282/473 | 744/410/506 | 744/410/506 | 936/450/569 | 936/450/569 |
| 15. Масса, не более | 34 | 34 | 34 | 49 | 49 | 67 | 71 |

* – Результат получен расчетным путем

**ВАЖНАЯ ИНФОРМАЦИЯ**

**Аппарат снабжен датчиком контроля тяги в дымоходе. При возниконовении препятствий (попадания посторонних предметов и т. д.) в дымоходе датчик тяги не позволит начать работу отопительного прибора или выключит его во время работы.**

## НИКОГДА

**НЕ ПРОИЗВОДИТЕ САМОСТОЯТЕЛЬНЫХ МАНИПУЛЯЦИЙ С ДАТЧИКОМ ТЯГИ!**

## 5. УСТРОЙСТВО АППАРАТА

5.1. Аппарат представляет собой сварную конструкцию, образующую по всему периметру водяную рубашку, окаймляющую топочную камеру. В нижней части аппарата, в проеме топочной камеры, установлено газогорелочное устройство с органами управления.

В верхней части аппарата находится газоотводящий патрубок для удаления продуктов сгорания из топки.

На задней поверхности аппарата раположены резьбовые патрубки, предназначенные для подключения аппарата к системе отопления. Регулирование и поддержание заданной температуры обеспечивается терморегулятором, модулирующим пламя основной горелки, снабженным ручкой с делениями, которая установлена на передней панели горелки.

## 6. ПОДГОТОВКА К РАБОТЕ

6.1. Для предупреждения эффекта электрической коррозии рекомендуется установить диэлектрическую вставку на входе газа в аппарат.

6.2. После подключения аппарата к системе газоснабжения и заполнения теплоносителем отопительной системы, работники специализированного сервисного центра или местного управления газового хозяйства должны отрегулировать и проверить на срабатывание автоматику безопасности и регулировку температурных режимов, а также проверить герметичность всех резьбовых соединений на газопроводе аппарата и до него.

6.3. Перед розжигом газовой горелки проверить наличие тяги по п. 4.3. При отсутствии тяги зажигать газогорелочное устройство запрещается.

## 7. ПОРЯДОК РАБОТЫ

**Для АОГВ на основе «630 EUROSIT» и инжекционной горелки (см. рис. 1).**

7.1. Открыть газовый клапан на подводящем газопроводе.

7.2. Начальное положение круглой рукоятки управления 3 в позиции «выключено» ( ● ). Повернуть рукоятку управления 3 против часовой стрелки в позицию розжига ( ✸ ).

7.3. Нажать рукоятку управления до упора и, не отпуская ее в течение 10-60 секунд, нажать кнопку пьезовоспламенителя 4 до появления пламени на пилотной горелке.

После розжига запальной горелки рукоятку управления необходимо удерживать нажатой 60 секунд, затем плавно отпустить. Если пламя погаснет – повторить пункт 7.2.-7.3. не ранее, чем через 1 минуту (или после самопроизвольного щелчка внутри автоматики) увеличивая время нажатия рукоятки управления 3.

7.4. Для включения основной газовой горелки повернуть рукоятку управления 3 против часовой стрелки до позиции 1-7. Максимальная температура 80 ºС теплоносителя соответствует цифре 7 на рукоятке управления (при соблюдении условий п. 8.4.).

7.5. Для отключения основной газовой горелки повернуть рукоятку управления 3 по часовой стрелке до позиции ( ✸ ). При этом на пилотной горелке будет удерживаться пламя.

7.6. Для полного отключения подачи газа на пилотную горелку повернуть рукоятку управления по часовой стрелке в позицию «выключено» ( ● ).

**Для АОГВ на основе «710MINISIT» и инжекционной горелки.**

**ВНИМАНИЕ! В любом случае, при включении газового клапана ВСЕГДА поворачивайте ручку регулировки температуры в позицию «выключено» ( ✸ ) и только затем начинайте розжиг горелки.**

7.1. Открыть газовый кран на подводящем газопроводе.

7.2. Нажать кнопку подачи газа ( ✸ ) и, не отпуская её, нажать кнопку пьезовоспламенителя ( ↘ ). Не отпускать кнопку подачи газа в течение 10-60 сек.

7.3. Отпустить кнопку и проверить наличие пламени на пилотной горелке. Если пламени нет, повторить пункт 7.2.-7.3., увеличивая время удержания кнопки подачи газа.

7.4. Для включения основной горелки повернуть ручку настройки температуры в положение 1. Максимальная температура 80 °С теплоносителя соответствует цифре 7 (при соблюдении условий, указанных в п. 8.4).

7.5. Для отключения основной горелки повернуть ручку настройки температуры в позицию «выключено» ( ✸ ). При этом будет гореть факел пилотной горелки.

7.6. Для полного отключения подачи газа нажать кнопку «Полное отключение» ( ● ).

7.7. Регулировка температуры теплоносителя производится вращением рукоятки настройки температуры, при достижении заданной температуры термостат автоматически уменьшает подачу газа, при понижении температуры термостат возобновляет подачу газа.

## 8. УКАЗАНИЯ ПО МОНТАЖУ, ТЕХНИЧЕСКОЕ ОБСЛУЖИВАНИЕ

8.1. Объем помещения, в котором устанавливается аппарат, должен быть не менее 8 м$^3$. Расстояние между облицовкой аппарата и стенами должно быть не менее:
– 150 мм сзади;
– 100 мм справа и слева;
– 1000 мм спереди.

8.2. В помещении, в котором устанавливается аппарат, необходимо предусмотреть естественную вентиляцию.

8.3. При монтаже аппарата к отопительной сети необходимо на пол уложить лист негорючего теплоизолирующего материала, сверху – лист железа, на него установить аппарат.

8.4. Соединения аппарата с системой отопления и газовой магистралью должны быть резьбовыми, позволяющими в случае необходимости отсоединять аппарат. Если аппарат устанавливается взамен старого аппарата, необходимо обязательно промыть турбопроводы и радиаторы системы отопления от отложений ржавчины, накипи и осадка. При невыполнении данных требований продукты отложений (ржавчина, осадок) переносятся в аппарат, что значительно усложняет циркуляцию теплоносителя и снижает теплоотдачу аппарата.
В данном случае претензии относительно температурных показателей теплоносителя при работе аппарата заводом-изготовителем не принимаются.
При повышенных теплозатратах помещения (толщина внешних стен дома, цельность окон и дверей, разводка труб системы отпоения в мансардах, чердаках, которые не утеплены, превышение его площади или значительном превышении емкости теплоносителя – количество радиаторов, труб) от установленных стандартами, температура теплоносителя может не достигать 80 ºС, что не означает брак аппарата.
Средние расчетные показатели количества теплоносителя в системе отопления:
Количество радиаторов и объем теплоносителя определяется проектом на систему отопления.

8.5. Для правильного наполнения и подпитки системы а также для закрытой отопительной

системы обязательно установите сбросной предохранительный клапан на давление, не превышающее рабочее давление воды (см. таблицу 1), на расстоянии не более 150 мм от места присоединения вентиля для заполнения системы отопления.

8.6. Расширительный бачок устанавливается в верхней точке главного стояка, желательно в отапливаемом помещении. Запрещается устанавливать вентиль на сигнальной трубе.

8.7. Горизонтальные участки трубопроводов системы отопления необходимо выполнять с уклоном не менее 10 мм на 1 м в сторону отопительных радиаторов и от них к аппарату. Это делается с целью обеспечения свободного выхода воздуха при заполнении системы водой и исключает возникновение воздушных пробок.

8.8. Трубопроводы, отопительные радиаторы и места их соединений должны быть герметичными, подтеки воды не допускаются.

8.9. Не сливайте воду из аппарата и системы отопления в неотопительный период, т. к. это приводит к ускоренному корродированию и преждевременному выходу аппарата из строя. Добавляйте воду в расширительный бачок по мере ее испарения.

8.10. Для исключения засорения (загрязнения) аппарата и отопительной системы на обратном трубопроводе перед аппаратом рекомендуется установить шлакоотделитель (шлакосбросник, грязесбросник) и производить его периодическую чистку.

8.11. Наблюдение за работой аппарата возлагается на владельца, который обязан содержать его в чистоте и исправном состоянии, своевременно производить проверку и чистку дымохода.

8.12. Ежегодный профилактический осмотр, обслуживание и ремонт аппарата должны производить только квалифицированные работники местного управления газового хозяйства или организация, обслуживающая бытовые газовые приборы.

8.13. Запрещается эксплуатация котла при заполнении отопительной системы этиленсодержащей жидкостью. Для заполнения системы отопления и горячего водоснабжения не допускается использовать теплоноситель жёсткостью выше 5 ммоль экв/л[1)] и физическими свойствами отличными от нейтральных свойств воды (в том числе текучести, плотности и температуры кипения). Несоблюдение данных требований влечёт за собой прекращение гарантийных обязательств.

## 9. ГАРАНТИЙНЫЕ ОБЯЗАТЕЛЬСТВА

9.1. Гарантийный срок эксплуатации аппарата при выполнении обязательного ежегодного профилактического обслуживания и соблюдении потребителем условий транспортировки, хранения, монтажа и эксплуатации – 36 месяцев со дня продажи. Срок службы аппарата 14 лет.

9.2. В случае отказа в работе аппарата в течение гарантийного срока эксплуатации при соблюдении требований п. 9.1. потребитель имеет право на бесплатный ремонт, а в случае заводского брака теплообменника – замену аппарата.
Гарантийный ремонт аппарата производится специализированными сервисными центрами или службами газового хозяйства. По результатам ремонта оформляется талон на гарантийный ремонт.

9.3. Предприятие-изготовитель не несет ответственности и не гарантирует работу аппарата в случаях:
- несоблюдения правил установки и эксплуатации;
- если монтаж и ремонт аппарата проводились лицами или организациями на это не уполномоченными;
- если не заполнен контрольный талон на установку аппарата (нет печати организации);
- если в гарантийном талоне отсутствует штамп торгующей организации и дата продажи;
- если не проводилось обязательное ежегодное обслуживание аппарата;
- при механических повреждениях и нарушениях пломб;
- при образовании накипи и прогара на стенках теплообменника.

9.4. Срок службы аппарата 14 лет.

---

1) Жесткость воды выражают в ммоль экв/л (1 ммоль экв/л соответствует 20,04 мг/л катионов Ca2+ или 12,16 мг/л катионов Mg2+). Различают воду мягкую (общая жесткость до 2 ммоль экв/л), средней жесткости (2-10 ммоль экв/л) и жесткую (более 10 ммоль экв/л).

9.5. Предприятие оставляет за собой право вносить изменения, не ухудшающие эксплуатационных характеристик.

9.6. Работы, связанные с техническим и профилактическим обслуживанием, не являются гарантийными.

9.7. Предприятие-изготовитель не несёт ответственности за какие-либо повреждения, связанные с использованием в котле (аппарате) комплектующих и запасных частей других производителей.

## 10. ПРАВИЛА УПАКОВКИ, ТРАНСПОРТИРОВАНИЯ И ХРАНЕНИЯ

10.1. Аппараты поставляются в упаковке предприятия-изготовителя.

10.2. Аппараты транспортируются автомобильным, водным и железнодорожным транспортом в соответствии с правилаим перевозки грузов, действующими на конкретном виде транспорта.

10.3 Аппараты транспортируются только в вертикальном положении, резкие встряхивания и кантовка не допускаются. При транспортировке необходимо предусмотреть надежное закрепление аппаратов от горизонтальных и вертикальных перемещений.

10.4. Упакованные аппараты должны складироваться вертикально.

10.5. Неустановленные аппараты хранятся в упаковке предприятия-изготовителя. Условия хранения аппаратов в части воздействия климатических факторов 4 ГОСТ 15150-86.



Газовик В. 2.06

## 12. ВОЗМОЖНЫЕ НЕИСПРАВНОСТИ И МЕТОДЫ ИХ УСТРАНЕНИЯ

| Наименование неисправностей | Вероятная причина | Метод устранения |
|---|---|---|
| 1. Отключается основная горелка | А. Недостаточное разрежение в дымоходе, забит дымоход<br>Б. Нарушена регулировка исходящего давления газа с газовой автоматики на основную и пилотную горелку | А. Очистить дымоход<br>Б. Произвести регулировку исходящего давления газа с газовой автоматики на основную и пилотную горелку |
| 2. Утечка газа в местах соединения | Износились прокладки, ослабли резьбовые соединения | Закрыть газовый кран на газопроводе. Вызвать работников газовой службы |
| 3. Пламя горелки удлиненное, красно-оранжевого цвета | А. Недостаточная тяга в дымоходе<br>Б. Забились горелки | А. Прочистить дымоход<br>Б. Прочистить горелки |
| 4. Отсутствует циркуляция воды в системе (вода в аппарате горячая, а в радиаторах холодная) | А. Недостаточное количество воды в системе<br>Б. Нет уклонов труб системы | А. Заполнить систему<br>Б. Выполнить монтаж трубопроводов системы согласно п. 8.7. настоящего руководства |
| 5. Отключился аппарат | Временно прекращена подача газа | Закрыть газовый кран на газопроводе |

## УСТРОЙСТВО АППАРАТА

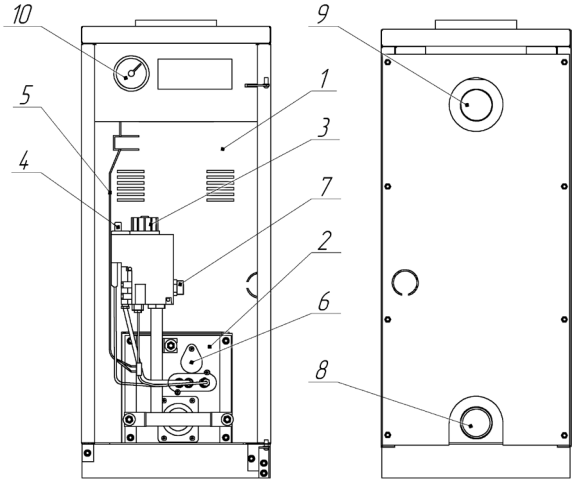


Рис 1.

1. Аппарат.
2. Газогорелочное устройство.
3. Кнопка включения/выключения.
4. Пьезорозжиг.
5. Трубка терморегулятора.
6. Смотровое окно.
7. Штуцер подключения газа.
8. Вход отопительной воды.
9. Выход отопительной воды.
10. Указатель температуры.

## СХЕМА МОНТАЖА СИСТЕМЫ ОТОПЛЕНИЯ

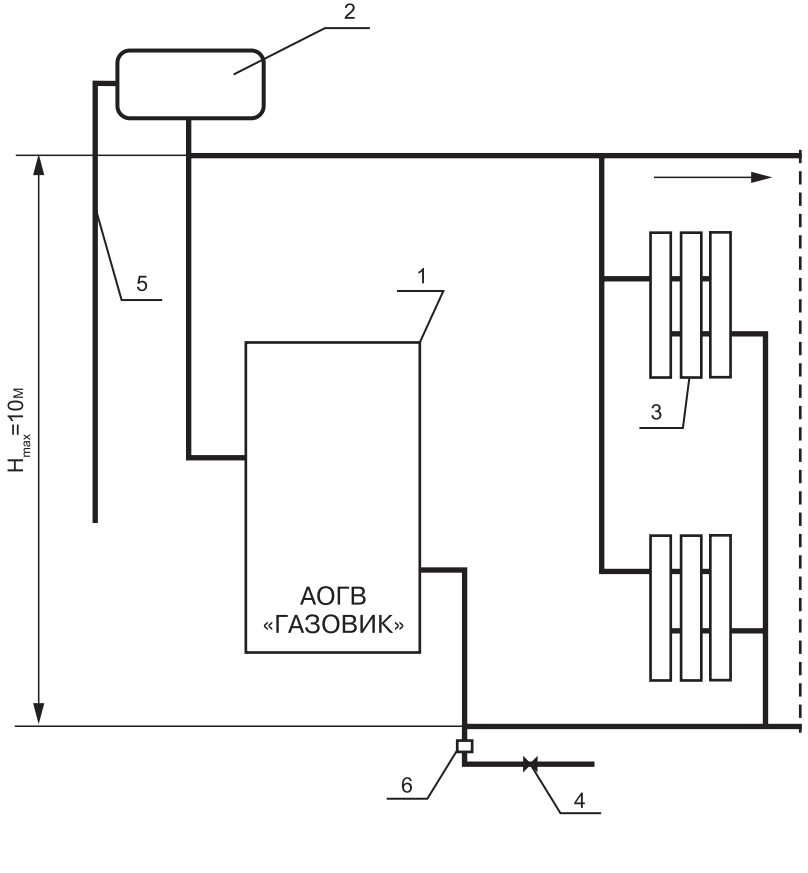


Рис 2.

1. Аппарат.
2. Расширительный бачок.
3. Радиатор отопления.
4. Кран для слива и заполнения отопительной системы.
5. Сигнальная труба.
6. Сбросной предохранительный клапан.



Газовик В. 2.06

## ОТМЕТКИ О ПРОВЕДЕНИИ ЕЖЕГОДНОГО ТЕХНИЧЕСКОГО И ПРОФИЛАКТИЧЕСКОГООБСЛУЖИВАНИЯ

| Дата | Наименование организации | Подпись, штамп |
|---|---|---|
| | | |

ЛЕМАКС

## КОНТРОЛЬНЫЙ ТАЛОН НА УСТАНОВКУ АППАРАТА

1. Дата установки _____

2. Адрес установки _____

3. Наименование обслуживающей организации _____

_____

4. Кем произведен монтаж _____

5. Кем произведены (на месте установки) регулировка и наладка аппарата_____

_____

6. Дата пуска газа _____

7. Кем произведен пуск газа и инструктаж_____

_____

8. Подпись лица, заполнившего талон _____

9. Подпись абонента _____ «___» _____20___ год

10. Штамп организации «___» _____20___ год

## 13. СВЕДЕНИЯ ОБ УТИЛИЗАЦИИ

После завершения эксплуатации АОГВ необходимо демонтировать, выполнив следующие операции:

– перекрыть запорные краны на трубопроводах системы отопления, слить воду из АОГВ (при отсутствии запорных кранов слить воду из всей системы отопления);
– перекрыть запорный газовый кран;
– отсоединить трубопроводы системы отопления и газа.

Необходимо помнить, что АОГВ является потенциально травмоопасным объектом! Поэтому при утилизации необходимо максимально обеспечить безопасность для окружающих.

Демонтированный АОГВ рекомендуется сдать в специализированную организацию.



Газовик В. 2.06

**КОРЕШОК ТАЛОНА**

на гарантийный ремонт аппарата _____

Изъят «___» _____20___ г. Представитель организации _____

**ГАРАНТИЙНЫЙ ТАЛОН №1**
**АОГВ «ГАЗОВИК», производитель ООО «ЛЕМАКС»**
**г. Таганрог, Ростовская область,**
**Николаевское шоссе, 10 «в», тел./факс.: (8634) 31-23-45**
**ТАЛОН № _____**

Заводской номер _____
Модель аппарата _____
Фирма-продавец _____
«___»_____20___ г.

Штамп магазина

Владелец и его адрес _____
_____

Выполнены работы по устранению неисправностей:
_____
_____
_____
_____

Представитель организации
_____
(ФИО, дата)

Владелец (подпись) _____

Штамп организации _____
(подпись)

«___»_____20___ г.

**КОРЕШОК ТАЛОНА**

на гарантийный ремонт аппарата _____

Изъят «___» _____20___ г. Представитель организации _____

**ГАРАНТИЙНЫЙ ТАЛОН №2**
**АОГВ «ГАЗОВИК», производитель ООО «ЛЕМАКС»**
**г. Таганрог, Ростовская область,**
**Николаевское шоссе, 10 «в», тел./факс.: (8634) 31-23-45**
**ТАЛОН № _____**

Заводской номер _____
Модель аппарата _____
Фирма-продавец _____
«___»_____20___ г.

Штамп магазина

Владелец и его адрес _____
_____

Выполнены работы по устранению неисправностей:
_____
_____
_____
_____

Представитель организации
_____
(ФИО, дата)

Владелец (подпись) _____

Штамп организации _____
(подпись)

«___»_____20___ г.

ЛЕМАКС

# СЕРВИСНЫЕ ЦЕНТРЫ

| Регион | Населённый пункт | Сервисный центр | Телефонный номер |
|---|---|---|---|
| Алтайский край | Барнаул | Баранаулгоргаз | (3854) 30-44-04 |
| | Барнаул | Газпром газораспред. Барнаул | (3852) 28-20-00 |
| | Барнаул | Единая Служба Газа | 8-800-700-18-32, 8-800-250-18-32 |
| | Бийск | Баранаулгоргаз | (3852) 28-40-00 |
| | Новоалтайск | Новоалтайскгоргаз | (38532) 5-63-93, 600-420 |
| Астраханская область | Астрахань | Астраханьоблгаз | (8512) 39-23-25, 39-00-56 |
| | Астрахань | КВ - Сервис | (8512) 29-62-40 |
| Белгородская область | Белгород | ИП Щербаков Е.Д. | 8-903-642-00-03 |
| | Белгород | ИП Уколов В.В. | (4722) 20-14-35, 8-919-286-75-05 |
| | Белгород | ИП Гринёв Ю.И. | (4722) 500-558, 8-903-642-05-58 |
| | Белгород | СЦ Инвест | (4722) 23-19-19, 8-910-737-22-10 |
| | Валуйки | Аква Терм | (47236) 3-77-18 |
| | Губкин | ГазОскол | 8-980-385-69-00 |
| | Губкин | ГазСтройГарант | (47241) 5-50-24 |
| | Дубовое | ВИД | 8-910-320-43-15 |
| | Октябрьский | ИП Свистунов М. В. | 8-920-570-73-67 |
| | Старый Оскол | ГазСтройГарант | 8-910-327-65-88 |
| | Старый Оскол | ИП Колесник М.В. | (4725) 32-56-54, 8-960-620-93-69 |
| | Старый Оскол | ИП Трубченинов И.П. | (4725) 430-027, 8-905-678-80-82, 8-903-642-30-71 |
| | Старый Оскол | Термо Люкс (ИП Пушкарь А.В.) | (4722) 500-558, 8--920-567-57-47 |
| | Старый Оскол | ТОРГАЛЬЯНС | 8-920-585-52-64 |
| | Строитель, Белгород | ИП Анацкая А.Ю. | (4722) 207-242, 8-910-36-36-36-9 |
| Брянская область | Брянск | Газсервис | (4832) 51-44-74 |
| Владимирская область | Гусь-Хрустальный | ИП Зайчикова Н.А. | (49241) 2-62-53, (49241) 2-62-53, 8-900-475-57-23 |
| | Владимир | Аванпост | (4922) 32-22-10, 8-920-920-29-29 |
| | Карабаново | Тепло Дар | 8-919-001-22-33, (49244) 5-10-09 |
| | Ковров | АЯКС | (49232) 3-03-86, 3-27-30 |
| | Муром | САНТ | (49234) 3-60-83 |
| | Петушки | ТРИГЛАВ | 8-905-145-91-91, 8-905-145-86-68 |
| Волгоградская область | Волгоград | Ремгаз-В | 8-905-334-06-05, 8-917-833-11-40 |
| | Волгоград | Универсалпромсервис | (8442) 624-998, 624-934 |
| | Волгоград | ВолгоградГазСервис | (8442) 56-42-42,56-42-40, 8-903-370-21-16 |
| | Губкин | ИП Шилов А.В. | 8-910-366-00-88, (47241) 7-00-88 |
| | Камышин | Газ-Сервис | (84457) 5-04-38, 8-927-25-81-778 |
| | Камышин | ИП Пономарёв А.А. | (84463) 2-65-45, 8-929-783-30-03 |
| | Камышин | ИП Трегубова Е.В. | 8-927-518-26-84, (84457) 5-05-60 |
| | Котово | КотовоГазСтройСервис | (84455) 4-49-79, 2-11-21, 8-937-73-28-427 |
| | Котово | Гермес Сервис | 8-937-548-17-16 |
| | Михайловка | ИП Колотов С.А. | 8-902-387-08-02 8-937-537-97-17 |
| | Михайловка | ИП Мирошниченко Д.С. | 8-906-402-14-53 |
| | Новоаннинский | ИП Черняев Н. Ю. | 8-987-643-34-30 8-902-099-38-11 |
| | Фролово | Велес | 8-905-390-45-15, (84465) 4-12-10 |
| Вологодская область | Вологда | Газпром газораспред. Вологда | (8172) 76-89-92, 76-89-99 |
| | Великий Устюг | Транзит | (81738) 26-908 |
| | Шексна | ИП Хабурина И.В. | 8-921-258-48-81, 8-921-838-80-88 |
| Воронежская область | Бутурлиновка | ИП Горлов Н.И. | (47361) 2-11-51, 8-915-588-43-08 |
| | Воронеж | Компания АКИ | (4732) 774-999 |
| | Воронеж | ИП Комельский А.В. | (4732) 39-83-83, 58-54-20, 8-910-241-32-66 |
| | Воронеж | Лаборатория света | (4732) 54-68-87 |
| | Лиски | ИП Соломников В.И. Термосистемы | (47391) 4-17-55 |
| | Россошь | ИП Попов И.В. | (47396) 47-478 |
| Ивановская область | Иваново | ИП Турцев А.К. | 8-910-680-24-34, 8-961-244-75-33 |
| | Кинешма | ИП Журавлёв И.Н. | 8-910-998-53-87, 8-906-618-06-91 |
| | Фурманов | ИП Гуняева М.В. | 8-920-674-49-07, 8-980-694-62-69 |
| | Шуя | МИР ТЕПЛА | (49351) 3-71-20, 8-920-678-50-25 |
| Калининградская обл. | Калининград | Новый элемент | (4012) 507-997 |
| Калужская область | Калуга | Газ Сервис | (4872) 701-195 |
| | Таруса | ИП Царенков А.С. | 8-903-815-52-36 |
| Кировская область | Киров | ПКП ГазТеплоСтрой | (8332) 62-92-50, 37-45-67 |
| | Киров | Технология Тепла | (8332)56-30-30, 21-30-31 |
| | Киров | ГазТеплоСервис | (8332) 22-08-58, 22-55-92 |
| Костромская область | Кострома | Газтехсервис | (4942) 42-31-72 |
| | Кострома | Мастергаз | (4942) 321-041 |
| | Кострома | ТД Лаборатория Автоматики | (4942) 54-29-96, 8-930-320-29-96 |
| | Нерехта | ТеплоГазСервис | 8-910-950-94-62 |
| Краснодарский край | Армавир | Профит | (86137) 583-90 |
| | Армавир | ИП Шевцов А. | 8-918-483-49-33, 8-953-095-24-62 |
| | Белая Глина | Белая Глинарайгаз | (86154) 7-36-74, 8-928-430-98-58 |
| | Белая Глина | ИП Дрюмов Владимир Пантелеевич | 8-918-63-66-409 |
| | Горячий Ключ | ИП Кручинин С.В. | (86159) 3-58-98, 8-918-242-99-79 |
| | Горячий Ключ | Горячийключевской горгаз | (86159) 4-67-63, 4-61-81 |
| | Ейск | Ейскгоргаз | (86132) 2-14-83, 2-12-56 |
| | Каневская | Каневскаярайгаз | (86164) 4-21-04 |
| | Каневская | ГАЗТЕПЛОКОМ | (86164) 7-98-75, 8-988-40-44-104 |
| | Каневская | ЭлитСервис | 8-918-292-25-79 |
| | Кореновск | ИП Левинская М.А. | (86142) 4-01-75, 8 -989-819-74-80, 8-918-624-03-98 |
| | Краснодар | Краснодар Газ-Сервис | (861) 279-39-68 |
| | Краснодар | Отопление-Сервис Краснодар | 8-938-42-42-443, 8-960-479-62-79 |
| | Краснодар | Теплотехника | (861) 266-02-02, 8-800-100-22-40 |
| | Краснодар | Сантехгазсервис | 8-953-115-08-32, 8-967-671-38-03 |
| | Краснодар | Аквамастер-Сервис | (861) 279-08-09, 8-918-355-71-61 |
| | Краснодар | Сантехмонтаж Плюс | (861) 228-10-69 |
| | Крыловская | Крыловскаярайгаз | (86161) 3-09-81 ,3-09-80, 3-19-98 |
| | Ленинградская | ЭлитСервис | (86164) 65-495 |
| | Лабинск | ИП Гордеева Анна Викторовна | 8-918-22-44-777 |
| | Новороссийск | СанТехМонтаж-Б | 8-918-350-65-67, (8617) 76-60-59 |
| | Новороссийск | ИП Малов С.С. | 8-988-769-99-58 |
| | Новороссийск | ИП Калюжный В.Д. | (8617) 21-20-38, 8 -988-765-22-60 |
| | Сочи | КРАФТ | 8-928-456-93-59, (8622) 2-959-359 |
| | Сочи | ИП Аполлонов А.И. | (8622) 90-14-14, 8-901-491-60-97, 8-963-160-03-04 |
| | Сочи | ИП Пилюгина Ю.П. | 8-938-444-50-78 |
| | Темрюк | Темрюкрайгаз | (86148) 4-16-34, 8-918-211-77-54 |
| | Тихорецк | Тихорецкгоргаз | (86196) 5-39-65 (103), 5-39-09 (123), 8-918-63-84-794 |
| | Тихорецк | ИП Ключкин В.В. | (86196)7-34-44, 8-918-157-34-44 |
| | Яблоновский пгт | Аква - Юг | 8-918-98-238-98 |

| Регион | Населённый пункт | Сервисный центр | Телефонный номер |
|---|---|---|---|
| Курганская область | Курган | Высотник и Ко | (3522) 558-112, 8-912-835-81-12 |
| | Шадринск | Газовик | (35253) 7-40-56 |
| Курская область | Курск | ИП Торянник И.А. | (4712) 30 92 09, 8 951 334 01 89, 8 906 692 02 46 |
| | Курск | ГАЗКОМФОРТСЕРВИС | (4712) 309-209, 8-903-870-23-28 |
| | Медвенка | ИП Малыхин Н.С. | 8-910-313-29-46, 8-950-872-97-99 |
| | Обоянь | ИП Малыхин Н.С. | 8-910-313-29-46, 8-950-872-97-99 |
| | Обоянь | ИП Торянник И.А. | 8-951-334-01-89, 8-906-692-02-46 |
| | Обоянь | ИП Головина Т.Ю. | 8-961-191-80-20 |
| | Полянское | ИП Котельницкий Д. А. | (4712) 31-28-70, 8-910-731-28-70 |
| Ленинградская область | Санкт-Петербург | Котлы в дом | (812) 921-35-52 |
| | Санкт-Петербург | Инжинерные Решения | (812) 642-22-51 |
| | Санкт-Петербург | БалтГаз-Сервис | (812) 380-40-80 |
| | Санкт-Петербург | ИП Милованов Э.Б. | (812) 981-88-47, 8-911-958-76-73 |
| Липецкая область | Данков | ИП Баловнев А.А. | 8-910-351-19-00 |
| | Елец | Теплотрейд | (47467) 4-31-41, 2-71-70 |
| | Липецк | ИП Козак В.С. | (4742) 555-365, 392-949 |
| | Липецк | БИСТ - ТЕРМО | (4742) 22-44-00, 55-24-40 |
| | Усмань | Дельтагазтрейдинг | (47472) 4-05-20, 2-17-32 |
| Московская область | Балашиха | Проект-Сервис Групп | (495) 777-60-10 |
| | Воскресенск | СВС-Сервис | (495) 544 82 03 |
| | Ивантеевка | Проект-Сервис Групп | (495) 777-60-10 |
| | Истра | Строй Инженер Монтаж | 8-966-130-66-09, (49831) 4-12-44 |
| | Коломна | Теплос | (496) 613-69-65, 8-915-213-35-95 |
| | Королев | Проект-Сервис | (495) 777-60-10 |
| | Красково | ИП Каюмов Б. А. | 8-963-616-30-03, 8-926-822-32-00 |
| | Кубинки | СВС-Сервис | (499) 503-11-67 |
| | Москва | ГОРСЕРВИС | (495) 788-77-39 |
| | Одинцово | МагистральГазСервис | (495) 234-78-56, 971-18-50 |
| | Реутов | Проект-Сервис | (495) 777-60-10 |
| | Рошаль | ИП Рязанова О.В. | 8 (926) 738-99-95, 8 (985) 898-03-44 |
| Нижегородская область | Бор | Теплосервис | 8-950-35-84-411, (83159) 7-40-22 |
| | Городец | ТеплоГазСнабжение | (83161) 9-12-57, 8-902-30-11-747 |
| | Дзержинск | СЦ Радуга | 8 (906) 351-69-00, 8 (8313) 28-06-66, 28-14-20, 8 (930)801-06-06 |
| | Заволжье | Монтажсервис | 8-904-392-55-49, 8-908-72-39-360 |
| | Ковернино | ТеплоГазСнабжение | 8-904-79-76-505 |
| | Нижний Новгород | СитиГазСервис | (831) 202-90-33, 202-90-44, 202-90-31 |
| | Нижний Новгород | СЦ Радуга | 8 (906) 360-10-46, 8 (831) 293-96-20, 256-68-18, 423-62-69 |
| | Семёнов | ТеплоГазСнабжение | 8-920-111-555-7 |
| | Сокольское | ТеплоГазСнабжение | 8-951-901-77-05, 8-902-78-62-044 |
| | Чкаловск | ТеплоГазСнабжение | (83160) 4-17-48, 8-920-040-03-19 |
| Новгородская область | Боровичи | Газпром г/р В. Новгород в г. Боровичи | (81664)4-82-54, 4-14-19 |
| | Старая Русса | Газпром г/распред. В. Новгород | (81652) 5-66-16 |
| Новосибирская область | Новосибирск | Импульс-Сервис | (383) 201-56-52, 201-56-46, 291-49-41 |
| | Новосибирск | Риннай Сервис Сибирь | (383) 201-14-58, 201-14-55, 299-72-31 |
| | Верх-Тула | Инженерные сети Сервис | (383) 303-07-02 |
| Омская область | Омск | Регионгаз | (3812) 901-121 |
| | Омск | ЦГС-Сервис | (3812) 956 - 149 |
| | Омск | Омскоблгаз | (3812) 27-66-08, 27-66-02 |
| Оренбургская область | Бугуруслан | ИП Лакирев А.Н. | (35352) 3-30-36 |
| | Орск | ИС-Монтаж | (3537) 33-55-50 |
| | Орск | Акватория Тепла | (3537) 32-82-78, 37-20-90 |
| | Оренбург | ИП Юров А. С. | (3532) 611-555 |
| | Оренбург и регион | Оренбургоблгаз | (3532) 341-371, 34-12-02 |
| Орловская область | Болхов | ИП Смирнов А.В. | 8-919-200-69-06, 8-906-660-57-09, (48640) 2-08-47 |
| | Мценск | ТеплоСтрой | 8-999-601-60-10, 8-920-285-35-35 |
| | Орел | Лесоторговая база | 8-919-260-01-44 |
| | Орел | Теплосеть | (3532) 51-44-88 |
| | Орел | Теплоцентр-сервис | (4862) 42-40-38, 8-910-208-09-67 |
| | Орел | ИП Ерошкин П.В. | 8-920-287-68-30, 8-920-287-68-52 |
| Пензенская область | Пенза | Газовик-Сервис | (84120 26-29-27, 26-29-28 |
| | Пенза | Termoset сервис | (8412) 71-07-07 |
| | Пенза | ИП Агафонов В. Г. | 8-927-378-39-89 |
| | Каменка | ИП Фофанов В.М. | 8-906-159-68-46 |
| Пермский край | Лысьва | ИП Запевалов А.Б. | (34249) 2-71-73, 8-902-478-80-22 |
| | Пермь | Технологии Климата | (342) 263-30-30 |
| | Пермь | ТГВ-Сервис | 8-950-449-45-65, (342) 247-91-88 |
| Псковская область | Псков | ИП Изотов А.В. | 8-921-219-51-93 |
| | Псков | Псковская газовая компания | (8112) 700-710, 700-708, 8-960-222-7-55-7 |
| Республика Марий Эл | Йошкар-Ола | Газэнергосистемы | (8362) 38-05-36 |
| | Йошкар-Ола | ТЕПЛО 112 | (8362) 512-112 |
| Республика Беларусь | Минск | Единый сервис Евротерм | (10375) 17 39 39 504, 44 55 55 |
| | Минск | ТЧУП Газкомплектсервис | (10375)(17) 209-32-17, 206-08-76 |
| Республика Кабардино - Балкария | Нальчик | ИП Киселёв А.В. | 8-928-711-40-72 |
| | Прохладный | ИП Ковтуненко Л.А. | 8-928-690-67-87 |
| | Прохладный | ИП Ерохин А.А. | 8-909-487-15-28 |
| Республика Киргизия | Бишкек | Сервисный центр | 0552-903-903 |
| Республика Северная Осетия-Алания | Беслан | ИП Есенов Р.К. | 8-918-827-09-64 |
| | Владикавказ | ЯДРО | (8672) 40-34-27, 8-918-704-46-18 |
| | Владикавказ, Беслан | Единый сервисный центр | (86737) 3-04-33 |
| Республика Адыгея | Майкоп | Газкомплект - Сервис | 8-918-296-43-39, (8772) 55-69-00 |
| | Майкоп | Инжинерные системы | 8-928-668-64-00 |
| | Майкоп | ИП Федорченко В. В. | (8772) 55-24-86, 8-988-479-18-12 |
| | Майкоп | Теплострой | (8772) 56-22-98 |
| | Майкоп | Аква - Юг | 8-989-140-23-25 |
| | Майкоп | Холдинг ТеплоДар | (8772) 56-91-11, 8-961-819-91-11 |
| Республика Башкирия | Дюртюли | Газпром газораспределение Уфа | (834787) 2 16 09 |
| | Белебей | Газпром газораспределение Уфа | (834786) 5 43 91 |
| | Белорецк | Газпром газораспределение Уфа | (834792) 5 30 56 |
| | Белорецк | ИП Поспелов И.С. | 8-927-927-22-67 |
| | Бирск | Газпром газораспределение Уфа | (834784) 4 53 38 |
| | Бирск | ИП Брюхов А.Ю. | 8-903-356-87-72, 8-962-520-28-62 |
| | Бирск | ИП Раянов А.Р. | 8-987-254-14-24, (347) 294-14-24 |
| | Давлеканово | Газпром газораспределение Уфа | (834768) 3 27 50 |
| | Ишимбай | ИП Рахматуллин Р.А. | (34794) 2-32-43, 8-917-465-71-20 |
| | Ишимбай | Газпром газораспределение Уфа | (834794) 2 34 50 |
| | Князево | Газпром газораспределение Уфа | (8347) 229 94 70 |

| Регион | Населённый пункт | Сервисный центр | Телефонный номер |
|---|---|---|---|
| Республика Башкирия | Кумертау | Газпром газораспределение Уфа | (834761) 4 11 09 |
| | Мелеуз | Газпром газораспределение Уфа | (834764) 3 29 54 |
| | Мелеуз | ИП Вертипорохов А.А. | (34764) 3-24-16, 8-927-234-05-58 |
| | Месягутово | Газпром газораспределение Уфа | (834798) 3 30 31 |
| | Нефтекамск | Газпром газораспределение Уфа | (834783) 6 81 60 |
| | Нефтекамск | ИП Галиуллин А.Р. | 8-917-77-228-77, (34783) 2-01-60, 3-66-10 |
| | Октябрьский | Газпром газораспределение Уфа | (834767) 6 72 08 |
| | Салават | Газпром газораспределение Уфа | (83476) 35 24 03 |
| | Сибай | Газпром газораспределение Уфа | (834775) 5 36 70 |
| | Стерлитамак | Газпром газораспределение Уфа | (83473) 21 49 20 |
| | Стерлитамак | Единый сервисный центр | 8-905-35-60-700, 8-800-600-53-02 |
| | Туймазы | ИП Хуззятова Г.Ф. | (34782) 2 36 36, 8-937-332-36-36 |
| | Туймазы | ИП Галиуллин Р.Р. | 8-937-344-11-15 |
| | Туймазы | Газпром газораспределение Уфа | (834782) 2 36 06 |
| | Уфа | Газкомплект | (8347) 291 28 60 |
| | Уфа | Газпром газораспределение Уфа | (8347) 223 53 49 |
| | Уфа | ИП Луговой А.А. | 8-927-331-59-07 |
| | Уфа | ГазСтройИнвест | (347) 246-00-66 |
| | Учалы | Газпром газораспределение Уфа | (834791) 6 12 35 |
| Республика Дагестан | Бабаюрт | ИП Дибиров М. | 8-928-503-42-66, 8-928-879-03-07 |
| | Дербент | ИП Кахриманов Р.И. | 8-963-426-69-59 |
| | Кизилюрт | ИП Дибиров М. | 8-928-503-42-66, 8-928-879-03-07 |
| | Кизляр | ИП Алапаев И.М. | 8-963-410-66-36 |
| | Махачкала | Теплосервис | (8722) 91-10-74, 8-988-291-10-74 |
| | Махачкала | ИП Магомедов А.А. | 8-988-291-61-41 |
| | Махачкала | Тепло Техник | 8-988-291-41-56, 8-988-695-07-57 |
| | Хасавюрт | ИП Дибиров М. | 8-928-503-42-66, 8-928-879-03-07 |
| Республика Казахстан | Алматы | ТеплоРОСС Сервис | (727) 317-57-62 |
| Республика Калмыкия | Элиста | ИП Шамаева Н. | (84722) 6 -19-52 |
| | Элиста | ИП Киселев Э-В. В. | 8-961-543-26-74, 8-917-682-85-06, 8-937-194-25-52 |
| Республика Крым | Керчь | ИП Наливайко С.А. | (06561) 9-22-11, 9-24-11, 8-978-711-66-29 |
| | Керчь | Керчьтеплосервис | 8-978-705-68-89, (36561)2-86-81 |
| | Симферополь | Крымтеплосервис | (3652) 54-94-94 |
| | Симферополь | Гарант-Сервис | 8-977-121-95-75, 8-977-75-20-111 |
| | Севастополь | Наш Сервис | (8692) 65-69-8, 8-978-718-53-73 |
| | Феодосия | Отопительная техника | (36562) 2-01-62, 8-978-033-41-63 |
| Республика Мордовия | Ардатов | Газпром газораспред. Саранск | (834-31) 3-10-22 |
| | Зубова Поляна | Газпром газораспред. Саранск | (834-58) 2-16-84 |
| | Ковылкино | Газпром газораспред. Саранск | (834-53) 2-23-39 |
| | Краснослободск | ИП Нотин А.И. | 8-987-990-65-00, 8-909-325-96-26 |
| | Краснослободск | Газпром газораспред. Саранск | (834-43) 3-00-62 |
| | Ельники | ИП Алет В.И. | 8-917-994-49-22, 8-964-842-47-17 |
| | Рузаевка | Газпром газораспред. Саранск | (834-51) 6-66-24 |
| | Ромоданово | ТеплоСтройКомлект | 8-987-999-80-13, 8-927-185-06-07 |
| | Саранск | ГазСервис | (8342) 31-13-59,27-01-27 |
| | Саранск | ЛИВИГО | (8342) 30-59-04, 8-917-694-72-66 |
| | Саранск | ИП Телин К. В. | (8342) 47-21-26, 48-24-42 |
| | Саранск | ИП Ситников А.М. | 8-960-335-16-14 |
| | Саранск | Теплоцентр | (8342) 23-34-00 |
| | Саранск | ТеплоСтройКомлект | 8-987-999-80-13, 8-927-185-06-07 |
| | Саранск | Единая Служба Монтажа | (8342)31-09-46 |
| | Темников | Газпром газораспред. Саранск | (834-45) 2-10-26 |
| | Чамзинка | Газпром газораспред. Саранск | (834-37) 2-14-65 |
| Республика Татарстан | Альметьевск | Тепло Сервис Центр | (8553) 35-39-69, 8-951-062-96-16 |
| | Балтаси | АскВарм | 8-937-525-79-64 |
| | Казань | ИП Громова Н.И. | (843) 527 80 20, 8 927 249 13 93, 8 987 237 33 47 |
| | Казань | РОСТА | (843) 554-26-68, 293-03-40 |
| | Казань | Татгазселькомплект-Сервис | (843) 55-77-999, 55-77-900 |
| | Казань | ТЕПЛОЦЕНТР | (843) 250-40-60, 266-55-06 |
| | Набережные Челны | ТЕПЛОФ | (8552) 36-46-36 |
| | Набережные Челны | ИП Тимеров Д. Д. | (8552) 760-777, 8-960-07-22-777 |
| | Нижнекамск | ТГВ | (8555) 30-18-01, 8-917-917-18-01, 8-917-919-18-01 |
| | Чистополь | Климат контроль | (84342) 5-06-06, +7-905-376-02-66 |
| Республика Узбекистан | Ташкент | Сервисный центр | 9989-770-89-340 |
| Республика Чувашия | п. Кугеси | СТЭП | (83540) 2 40 83, 8 835 236 04 04, 8 903 345 27 49 |
| | пгт. Кадикасы | ИП Петров Ю.Ю. | 8-987-662-64-94 |
| | Чебоксары | Единая Служба Монтажа | (8352)36-68-20 |
| | Чебоксары | ГК Термотехника | (8352) 57-32-44, 57-34-44, 8-902-663-26-41 |
| Республика Якутия (Саха) | Якутск | СахаТеплоСервис Групп | (9142) 755-165 |
| | Якутск | Сахатранснефтегаз | (4112) 46-00-08, 46-00-07 |
| Ростовская область | Азов | ИП Уманец В.В. | 8-918-568-78-09 |
| | Азов | ИП Красовский А.А. | 8-905-456-21-68 |
| | Ростов-на-Дону | Юг-Терминал | (863) 200-89-86, 8-903-406-59-59 |
| | Ростов-на-Дону, Батайск | ИП Яковлев А.В. | 8-928-296-41-79, 8-952-568-26-62 |
| | Белая Калитва | ИП Габриелян Р.Р. | (86383) 33-8-99, 2-77-97 |
| | Волгодонск | ИП Шестаков В.В. | 8-928-905-53-93 |
| | Волгодонск | ИП Решетов В.В. | (8639) 26-12-11, 8-906-183-98-93 |
| | Зерноград | Нобигаз | (86359) 42-5-04 |
| | Каменск - Шахтинский | ИП Бордзань А.П. | (86365) 7-11-52, 8-928-147-11-52 |
| | Миллерово | ИП Черенков С.И. | 8-906-422-67-20 |
| | Сальск | Универсал | (86372) 5-21-85, 8-928-185-35-09 |
| | Семикаракорск | Семикаракорскгоргаз | (86356) 4-21-42, 4-25-69 |
| | Таганрог | ИП Животовский М.К. | 8-951-839-58-60 |
| | Орловский | Комфорт | (86342) 51-4-70 |
| | Покровское | ИП Баранцов А.П. | (863) 472-08-46 |
| | Шахты | ИП Лисичкин С.В. | 8-918-542-49-39, 8-952-588-02-16 |
| | Шахты | ИП Сукова О.А. | 8-928-147-94-94, 8-928-148-66-88, 8-938-100-55-33 |
| Рязанская область | Рязань | ИП Тугушев И. Ю. | 8-900-902-07-66, 8-903-837-92-29 |
| | Рязань | СЦ Техно Профи | (4922) 22-22-60, 8-906-544-04-44 |
| | Рязань | ИП Пряженков П.Ю. | 8-910-900-22-12 |
| | Рязань | ИП Подольский Д.А. | (4912) 99-33-57 |
| | Рязань | ИЦ Сантехплюс | (4912) 996-296 |
| | Рыбное | ИП Тугушев И. Ю. | 8-903-835-05-84 |
| | Тума | ИП Лядащев Д.В. | 8-905-186-90-71 |



Газовик В. 2.06

| Регион | Населённый пункт | Сервисный центр | Телефонный номер |
|---|---|---|---|
| Самарская область | Жигулёвск | Газтеплоприбор | (84862) 7-01-01 |
| | Жигулёвск | Газпром газораспред. Самара | (84862) 700-44, 700-88 |
| | Самара | Средневолжская газовая компания | (846) 310-20-67, 8-800-500-24-30 |
| | Самара | группа компаний Supergas | (846) 266 3-777, 202-12-00 |
| | Самара | СМП-М | (846) 247-67-08 |
| | Сызрань | ИП Ставничий В.Н. | (8464) 33-07-18 |
| | Чапаевск | ИП Шевцова И.М. | 8-927-205-45-63, 8-917-107-85-60 |
| | Челно-Вершины | ИП Семенов Н.А. | 8-927-017-36-55, 8-960-824-80-27 |
| Саратовская область | Балаково | СТРОЙМАШСЕРВИС-С | (8453) 68-64-94, 8-927-164-95-69 |
| | Саратов | Газовик | (8452) 740-760 |
| | Саратов, Энгельс | Экспл. рем.-монтаж. управление | (8453) 75-04-07 |
| | Саратов | Аквaтерм-Монтаж | (8452) 209-504, 251-911, 8-937-225-19-11 |
| | Саратов | Тепло-Газ | (8452) 431-495 |
| | Саратов | СЦ Градус + | (8452) 58-25-30, 8-902-044-95-96 |
| | Энгельс | Стройтехмонтаж | (8453)52-82-82, 52-82-60 |
| Свердловская область | Артемовский | ГазСпецСтройСервис | (34363) 2-55-03, 2-56-94, 8-922-178-37-78, 8-922-204-52-53 |
| | Асбест | ФОМЭК ПЛЮС | (34365) 2-66-13, 8-950-632-44-41 |
| | Березовский | Газтепломонтаж | 8-922-212-65-23, 8-922-100-71-59 |
| | Ирбит | Котельный центр | 8-982-600-90-60 |
| | Верхняя Пышма | ЭКВО ИНЖИНИРИНГ | (34368) 7-90-30, 8-982-640-58-07 |
| | Красноуфимск | ИП Иглин А.Н. | (34394) 2-47-49 |
| | Каменск Уральск | ИП Шайдуров С.А. | 8-950-547-10-15, (3439) 37-02-03 |
| | Екатеринбург | Альфатэн | (343) 328-33-28, 361-11-77, 361-88-58 |
| | Нижний Тагил | СтройгазНТ | (3435) 37-91-37, 43-58-57 |
| | Первоуральск | КМ-ПРОФ | 8-909-702-58-22 |
| | Первоуральск | КПД | (3439) 291-291 |
| | Ревда | ИП Максунова Н.В. | (34397)3-04-34, 8-922-129-66-57 |
| | Сысерть | ИП Бабушкин В.В. | (34374) 6-15-20, 8-922-60-48-102, 8-800-7000-442 |
| Смоленская область | Гагарин | ИП Руденок Галина Ивановна | 8-905-695-52-00 |
| | Смоленск | ИП Друзев Алексей Владимирович | (4812) 56-82-65, 56-82-64, 8-951-706-83-06 |
| | Смоленск | СЦ Дункан | (4812) 35-09-09 |
| Ставропольский край | Арзгир | СтавАкваТерм | (8652) 7-233-98, 8-962-409-22-82 |
| | Будённовск | ИП Карабейник В.Ю. | 8-962-420-48-08 |
| | Донское | ИП Ерёмина Л.И. | (86546) 312-20 |
| | Ессентукская | ИП Шахбазов В.О. | (87961) 5-27-27, 8-928-374-47-47, 8-928-337-41-29 |
| | Зеленокумск | Зеленокумскрайгаз | (86552) 6-70-26, 6-76-75 |
| | Кочубеевская | Кочубеевскрайгаз | (86550) 3-82-51, 2-00-82 |
| | Кочубеевская | Стальтеплострой | 8-928-936-38-89 |
| | Красногвардейское | ИП Любимова В.П. | 8-928-324-41-98 |
| | Минеральные Воды | ИП Басистый П.В | 8-928-289-54-83, 8-928-262-48-27 |
| | Минеральные Воды | ИП Савченко В.Б. | 8-928-267-91-69 |
| | Минеральные Воды | ИП Свидин Н.А. | 8-928-936-60-36 |
| | Невинномысск | Центр отопления и водоснабжения | (86554) 7-10-89, 8-928-820-31-37 |
| | Новопавловск | Новопавловскрайгаз | (87938) 432-66 |
| | Ставрополь | Теплоклимат | (8652) 43-18-33, 8-918-777-27-72 |
| | Ставрополь | Тепло-Опт | (8652) 24-66-09 |
| Тамбовская область | Моршанск | ИП Шамочкин Ю.Е. | (47533) 4-12-78, 8-910-654-17-35 |
| | Котовск | БП-ЭНЕРГОСЕРВИС | 8-953-707-14-80, 8-915-87-39-79-4 |
| | Тамбов | Теплоника - Сервис | (4752) 71-54-74, 8-915-880-49-07 |
| Тверская область | Тверь | ИП Крахмальный О.А. | (4822) 77-35-96, 77-35-85, 77-35-88 |
| Тульская область | Алексин | ИП Иванцов З.П. | 8-980-720-51-71 |
| | Новомосковск | Прометей | (48762) 2-74-96, 8-953-427-02-14, 8-910-949-30-88 |
| | Тула | Теплосервис | (4872) 700-112, 700-113, 8-910-942-74-82 |
| | Тула | Центргазсервис | (4872) 70-28-40 |
| Тюменская область | Берёзово | Берёзовогаз | (34674) 2-16-99, 2-15-84, 2-21-82 |
| | Тюмень | Тюменьгазсервис | (3452) 58-04-04, 73-53-65 |
| | Тюмень | ИП Сабанцева Л.А. Котельщики | (3452) 56-84-86, 8-909-736-95-86 |
| | Ишим | ОСК-Газовик | (34551) 6-82-40, 2-60-51 |
| | Ишим | ИП Мамонтова А.А. | 8-902-815-19-90, (3455) 12-62-42 |
| | Ишим | ТЕПЛОТЕХНИК | (34551) 555-82, 8-912-393-20-20 |
| | пгт. Приобье | ИП Рыбецкий Н.Н. | 8-922-788-21-12 |
| | Тобольск | Тобольсксервискомплект | 8-922-475-18-42 |
| | Нефтеюганск | Нефтеюганскгаз | (3463) 27-69-04, 27-73-04, 27-57-14 |
| | Заводоуковск | ИП Богданов А.В. | (34542) 6-79-11, 8-904-888-63-29, 8-952-677-91-26 |
| | Заводоуковск | ИП Усачев Н.Г. | 8-950-493-83-15 |
| Удмуртская республика | Воткинск | ИП Яичкина Н.А. | (34145) 3-14-76, 8-912-469-09-54 |
| | Глазов | ИП Анисимов А.В. | 8-919-907-80-77 |
| | Завьялово | ИП Овчинников Д.В. | (3412) 62-00-85, 906-220, 8-909-715-04-50 |
| | Ижевск | ИП Туранов А.С. | (3412) 568-558, 8-919-916-85-58, 8-912-007-30-00 |
| | Ижевск | Строй Инвест | (3412) 90-72-75, 8-909-060-72-75 |
| | Ижевск | Центргазсервис | (3412) 569-781, 555-516 |
| | Сарапул | ИП Самарина Н.А. | 8-904-248-90-83, 8-912-854-14-57 |
| Ульяновская область | Димитровград | Единая Служба Монтажа | 8-909-358-55-11 |
| | Димитровград | Инженерно-сервисный центр | 8-927-633-73-37 |
| | Ульяновск | Котльщик | 8-927-270-74-36, 8-927-834-51-50, (8422) 36-03-04 |
| | Ульяновск | Инженерно-сервисный центр | 8-927-270-62-66 |
| | Ульяновск | Единая Служба Монтажа | (8422) 76-52-91 |
| | Ульяновск | Современный Сервис | (8422) 73-29-19, 73-44-22 |
| Челябинская область | Челябинск | ГазСтройИнвес | (351) 225-09-37, 8-908-703-65-86 |
| | Челябинск | РСТ - Теплотехника | (351) 77-55-343, 777-53-97, 8-952-511-50-78, 8-908-043-13-95 |
| | Копейск | Газпром газораспред. Челябинск | (35139) 7-29-00 |
| | Магнитогорск | ИП Арепина Г.Ю. | 8-908-588-71-28, (3519) 20-30-90, 58-59-00 |
| | Миасс | АстанаГаз | 8-908-579-33-18 |
| | Южноуральск | АНГАРА | 8-951-432-33-33, 8-963-079-66-66, (35134) 4-37-00 |
| Чеченская республика | Аргун | ИП Магомадова М.И. | 8-928-890-86-42 |
| | Грозный | Газстроймонтаж | 8-928-641-54-07, 8-928-787-61-15 |
| | Грозный | Отопление 21 Века | 8-928-788-79-35 |
| | Грозный | ИП Тарамова А.Ш. | 8-964-073-88-95 |
| | Гудермес | ИП Дибиров Муса | 8-928-503-42-66, 8-928-879-03-04 |
| | Курчалой | ИП Дибиров Муса | 8-928-503-42-66, 8-928-879-03-05 |
| | Ножай-Юрт | ИП Дибиров Муса | 8-928-503-42-66, 8-928-879-03-06 |
| | с. Беркат-Юрт | ИП Азниев Д. М. | 8-962-655-21-27, 8-938-889-96-60 |
| | ст. Наурская | ИП Дибиров Муса | 8-928-503-42-66, 8-928-879-03-07 |
| | ст. Шелковская | ИП Дибиров Муса | 8-928-503-42-66, 8-928-879-03-08 |
| | Углич | Отопительная водная техника | 8-920-131-01-36 |
| Ярославская область | Ярославль | Полимастер-С | (4852) 92-13-95 |

ЛЕМАКС

**ООО «ЛЕМАКС»**
**347913, Россия, г. Таганрог,**
**Николаевское шоссе, 10В**
**тел. +7 (8634) 312-345**

**www.lemax-kotel.ru**
**8-800-2008-078**
**горячая линия**

Газовик В. 2.06