Библиотека СОК

KENTATSU

DU18-03.01.01

ИНСТРУКЦИЯ ПО МОНТАЖУ И ЭКСПЛУАТАЦИИ

ГАЗОВЫЙ ДВУХКОНТУРНЫЙ НАСТЕННЫЙ КОТЕЛ
С ЗАКРЫТОЙ КАМЕРОЙ СГОРАНИЯ

Nobby Balance 12-1CS
Nobby Balance 16-1CS
Nobby Balance 20-1CS
Nobby Balance 24-1CS
Nobby Balance 28-1CS
Nobby Balance 32-1CS
Nobby Balance 40-1CS
Nobby Balance 20-2CS
Nobby Balance 24-2CS
Nobby Balance 28-2CS
Nobby Balance 32-2CS
Nobby Balance 40-2CS
Nobby Balance 46-2CS

KENTATSU

ВВЕДЕНИЕ ... 3

ОБЩИЕ СВЕДЕНИЯ ... 4

1. УКАЗАНИЯ ПО ТЕХНИКЕ БЕЗОПАСНОСТИ И ПОЯСНЕНИЯ СИМВОЛОВ ... 5

1.1 Указания по технике безопасности ... 5

1.2 Расшифровка символов ... 5

2. СВЕДЕНИЯ О ПРИБОРЕ ... 5

2.1 Использование по назначению ... 5

2.2 Типовые модели прибора ... 5

2.3 Расшифровка наименований ... 6

2.4 Описание прибора ... 6

2.5 Паспортная табличка ... 6

2.6 Устройство Nobby Balance 2CS ... 7

2.7 Устройство Nobby Balance 1CS ... 7

2.8 Циркуляционный насос отопления ... 8

2.9 Технические характеристики ... 9

3. ИНСТРУКЦИЯ ПОЛЬЗОВАТЕЛЯ ... 11

3.1 Панель управления ... 11

3.2 Описание символов ЖК-дисплея ... 11

3.3 Заполнение системы отопления ... 13

3.4 Необходимые мероприятия перед запуском котла ... 13

3.5 Работа котла в режиме отопления ... 14

3.6 Работа котла в режиме ГВС ... 14

3.7 Летний режим ... 14

4. ИНСТРУКЦИЯ ПО МОНТАЖУ ... 15

4.1 Упаковка ... 15

4.2 Размеры ... 15

4.3 Рекомендации по монтажу ... 16

4.4 Установка котла ... 16

4.5 Подключение системы отопления и ГВС ... 16

4.6 Подключение к газопроводу ... 16

4.7 Установка системы дымоудаления ... 17

5. ИНСТРУКЦИЯ СЕРВИСНОГО СПЕЦИАЛИСТА ... 19

5.1 Коды неисправностей и возможные причины их возникновения ... 19

5.2 Периодическое техническое обслуживание ... 19

ГАРАНТИЙНЫЕ ОБЯЗАТЕЛЬСТВА ... 20

ГАРАНТИЙНЫЙ ТАЛОН ... 21

ОТМЕТКА О ПРОВЕДЕННЫХ РАБОТАХ И ТЕХНИЧЕСКИХ ОБСЛУЖИВАНИЯХ ... 22

! *Производитель оставляет за собой право вносить изменения в конструкцию, дизайн и функциональные возможности своей продукции без уведомления. Более подробную информацию по внесённым изменениям можно получить на сайте www.daichi.ru*

ВВЕДЕНИЕ

Благодарим вас за доверие к продукции марки Kentatsu. Оборудование Kentatsu спроектировано и изготовлено в соответствии с современными нормами и правилами. Инженерный центр компании осуществляет постоянный контроль качества в процессе производства. Настенные котлы Nobby Balance полностью соответствуют европейским нормам и сертифицированы на территории России.

Оборудование изготовлено на заводе «Robello (Shanghai) Thermal Technology Co., Ltd»

Место нахождения: Китай, No.518 Shengang Road Songjiang District, Shanghai, China.

Лицом, выполняющим функции иностранного изготовителя, на территории России является компания ООО «Даичи», г. Москва, Старопетровский проезд, д.11, корп.1. Телефон горячей линии 8-800-200-00-05.

Данное изделие подчиняется Директиве ЕС об утилизации электрического и электронного оборудования (Директива WEEE). Отработанные изделия подлежат транспортировке в установленные центры по утилизации и переработке. Для получения детальной информации просим вас обратиться в местные отделения.

Дата и производства указана на шильдике котла.

Обратите особое внимание на разделы, отмеченные следующим символом:

ВНИМАНИЕ

ОБЩИЕ СВЕДЕНИЯ

- Не устраняйте и не повреждайте надписи на котле.
- Оборудование должно использоваться по прямому назначению. Эксплуатация котла не по назначению может повлечь за собой выход из строя и снятие с гарантии.
- Установку котла должны осуществлять авторизованные производителем сервисные центры или монтажные организации, имеющие разрешительную документацию на работы с газоиспользующим оборудованием и прошедшие обучение у производителя.
- Сотрудник сервисной организации, вводящий котел в эксплуатацию, обязан ознакомить пользователя с техникой безопасности во время эксплуатации оборудования.
- Котел оборудован заводской вилкой. Подключите вилку в розетку с заземлением. Характеристики электросети: 220 В, 50 Гц. Не рекомендуется использовать для электроснабжения котла удлинители. Запрещено пользоваться незаземленным котлом. При необходимости электрический шнур котла может быть укорочен или удлинен, для этого обратитесь к специалисту АСЦ. Электробезопасность котла достигается только тогда, когда он правильно заземлен, согласно действующим нормам безопасности. Для защиты электронной платы котла рекомендуется использовать стабилизатор напряжения с параметрами работы 220В ±10% и реле напряжения с параметрами 220В ±10% и временем срабатывания не более 100 мс.
- Производитель отклоняет любую ответственность телесного повреждения лиц, животных, и повреждения вещей в виду отсутствия заземления котла и несоблюдения стандартов.
- Запрещается использовать для электрического заземления газопроводные или водопроводные трубы.
- Котел следует подключить к газопроводу в соответствии с типом газа, указанном на паспортной табличке котла.
- В случае возникновения какой-либо неисправности внимательно ознакомьтесь с руководством по эксплуатации.
- Для устранения неисправностей котла, связанных с оборудованием, необходимо обращаться в авторизованный производителем сервисный центр.
- В помещении, где установлен котел, должна быть предусмотрена приточная и вытяжная вентиляция.
- Отопительный котел Nobby Balance вместе с сопутствующим оборудованием должен быть установлен и использован в соответствии с проектной документацией, действующими законами и техническими нормами, а также согласно инструкциям изготовителя.
- Не используйте для питья или приготовления пищи горячую воду для хозяйственно-бытовых нужд, которую вырабатывает котел.
- Время от времени проверяйте давление теплоносителя посредством манометра, расположенного в нижней части котла. Давление теплоносителя не должно быть менее 1 бар. В случае периодического падения или повышения давления во время нагрева необходимо обратиться в авторизированный сервисный центр.
- На время кратковременного отключения котла оставьте включенным электропитание и открытым газовый вентиль. В противном случае функция защиты котла и системы отопления от замерзания не сработает.
- Если вы не будете эксплуатировать ваш котел в течение длительного времени, отключите электропитание и закройте газовый вентиль. Во избежание разморозки котла и трубопровода системы отопления полностью слейте воду из котла и системы.
- В случае ремонта используйте только оригинальные запасные части от производителя. Запрещается вмешательство во внутреннее устройство котла и внесение в него каких-либо изменений.
- Производитель не несет ответственности и не предоставляет гарантию на неисправности, возникшие вследствие невыполнения условий, перечисленных в инструкции по монтажу и эксплуатации.
- Ежегодно проводите периодическое техническое обслуживание для обеспечения многолетней эффективной эксплуатации вашего котла. Для проведения планового технического обслуживания обращайтесь в авторизованный сервисный центр.
- Установка котла допускается только с соблюдением норм и правил принятых на территории страны назначения данного типа оборудования.
- Котлы должны транспортироваться любым видом крытого транспорта в соответствии с правилами перевозки грузов, действующими на данном виде транспорта. Котлы должны храниться на стеллажах или на полу на деревянных поддонах (штабелирование) в соответствии с манипуляционными знаками на упаковке. Срок хранения - не ограничен.
- Так как котлы проходят проверку на заводе производителе, то наличие небольшого количества воды в теплообменнике вполне возможно. При соблюдении правил транспортировки, присутствующая вода не приведёт к выходу из строя узлов.
- Неисправности, вызванные неправильным хранением либо транспортировкой, являются не гарантийными и производитель за них ответственности не несет.

1. УКАЗАНИЯ ПО ТЕХНИКЕ БЕЗОПАСНОСТИ И ПОЯСНЕНИЯ СИМВОЛОВ

1.1 Указания по технике безопасности.

При появлении запаха газа

- Закрыть газовый вентиль.
- Проветрить помещение.
- Не пользуйтесь электроприборами.
- Не используйте открытый огонь.
- Незамедлительно вызовите газовую службу.

При появлении запаха дымовых газов

- Выключить котельное оборудование.
- Проветрить помещение.
- Незамедлительно обратиться в авторизованный сервисный центр

Монтаж

- Монтаж элементов котельного оборудования разрешается выполнять только авторизированным и обученным специалистам сервисных или монтажных организаций.
- Запрещается переоборудование деталей системы дымоудаления.
- Обеспечить соответствия нормативным размерам вентиляционные отверстия в дверях, стенах и окнах.

Техобслуживание

- Заказчику необходимо заключить договор на техническое обслуживание с авторизованным сервисным центром и обеспечить проверку и техобслуживание оборудования в соответствии с требованиями производителя.
- При ремонте и техническом обслуживании котла применять только оригинальные запасные части.

Взрывчатые и легковоспламеняющиеся материалы

- Не использовать и не хранить вблизи от прибора легковоспламеняющиеся материалы (бумагу, растворители, красители и т.п.).

Воздух для горения газа / воздух помещения

- Обеспечьте беспрепятственную и достаточную подачу воздуха к помещению где установлено оборудование, в соответствии с требованиями по вентиляции.
- Не допускать загрязнения воздуха для горения газа / воздуха помещения агрессивными веществами.

1.2 Расшифровка символов

Предупреждения

⚠	Предупреждения обозначены в тексте восклицательным знаком в треугольнике

ВНИМАНИЕ означает, что возможно получения травм и имущественного ущерба.

Важная информация

!	Предупреждения обозначены в тексте восклицательным знаком в квадрате

ВАЖНО указания содержат важную информацию, относящуюся к тем случаям, когда отсутствует угроза здоровью.

2. СВЕДЕНИЯ О ПРИБОРЕ

Газовые двухконтурные настенные котлы с закрытой камерой сгорания Nobby Balance являются комбинированными приборами, предназначенными для отопления и горячего водоснабжения.

2.1 Использование по назначению

Устанавливать прибор только в закрытых системах отопления и нагрева воды.

Другое применение является использованием не по назначению. За возникший в результате этого ущерб изготовитель ответственности не несет.

2.2 Типовые модели прибора

- **Nobby Balance 12-1CS**, прибор центрального отопления с интегрированной функцией нагрева воды тепловой мощностью 10.9 кВт.
- **Nobby Balance 16-1CS**, прибор центрального отопления с интегрированной функцией нагрева воды тепловой мощностью 14.6 кВт.
- **Nobby Balance 20-1CS**, прибор центрального отопления с интегрированной функцией нагрева воды тепловой мощностью 18.2 кВт.
- **Nobby Balance 24-1CS**, прибор центрального отопления с интегрированной функцией нагрева воды тепловой мощностью 22.1 кВт.
- **Nobby Balance 28-1CS**, прибор центрального отопления с интегрированной функцией нагрева воды тепловой мощностью 25.9 кВт.
- **Nobby Balance 32-1CS**, прибор центрального отопления с интегрированной функцией нагрева воды тепловой мощностью 29.3 кВт.
- **Nobby Balance 40-1CS**, прибор центрального отопления с интегрированной функцией нагрева воды тепловой мощностью 36.6 кВт.

- **Nobby Balance 20-2CS**, прибор центрального отопления с интегрированной функцией нагрева воды тепловой мощностью 18.2 кВт.
- **Nobby Balance 24-2CS**, прибор центрального отопления с интегрированной функцией нагрева воды тепловой мощностью 22.1 кВт.
- **Nobby Balance 28-2CS**, прибор центрального отопления с интегрированной функцией нагрева воды тепловой мощностью 25.9 кВт.
- **Nobby Balance 32-2CS**, прибор центрального отопления с интегрированной функцией нагрева воды тепловой мощностью 29.3 кВт.
- **Nobby Balance 40-2CS**, прибор центрального отопления с интегрированной функцией нагрева воды тепловой мощностью 36.6 кВт.
- **Nobby Balance 46-2CS**, прибор центрального отопления с интегрированной функцией нагрева воды тепловой мощностью 41.8 кВт.

2.3 Расшифровка наименований

Nobby Balance 24–2CS

Название модели.

Мощность котла.

Тип котла по теплообменнику:
1 – битермический теплообменник;
2 – раздельные теплообменники.

Тип котла по камере сгорания
CS – закрытая камера сгорания (котел адаптирован к раздельной системе дымоудаления через двублочный терминал);

2.4 Описание прибора

Газовые двухконтурные настенные котлы с закрытой камерой сгорания Nobby Balance разработаны для систем отопления и систем горячего водоснабжения частных домов, коттеджей и квартир. При помощи клавиш, расположенных на панели управления, можно произвести регулировку температуры отопления и горячего водоснабжения. ЖК-дисплей, расположенный на панели управления, позволяет легко идентифицировать текущую температуру горячего водоснабжения и системы отопления. Кроме актуальной температуры на ЖК-дисплее отображаются пользовательские настройки. При возникновении внештатных режимов работы котла на ЖК-дисплее отображаются символы, помогающие идентифицировать неисправность.

Газовые двухконтурные настенные котлы с закрытой камерой сгорания Nobby Balance снабжены системой самодиагностики и различными системами безопасности, такими, как:

- ионизационный контроль наличия пламени,
- система контроля давления теплоносителя,
- защита от замерзания,
- автоматический байпас,
- защита от перегрева,
- система безопасности дымоудаления,
- антиблокировка насоса,
- предохранительный клапан, ограничивающий максимально допустимое давление теплоносителя, система защиты от низкого напряжения и пр.

2.5 Заводская паспортная табличка

На паспортной табличке приведены следующие сведения о котле:

- Модель
- Мощность номинальная
- Температура теплоносителя (макс.)
- Давление воды в системе (макс.)
- Давление газа прир./сжиж.
- Электропитание
- Потребление электроэнергии
- Дата изготовления
- Серийный номер
- Вес Нетто

Расположение заводской паспортной таблички

2.6 Устройство котла Nobby Balance 2CS

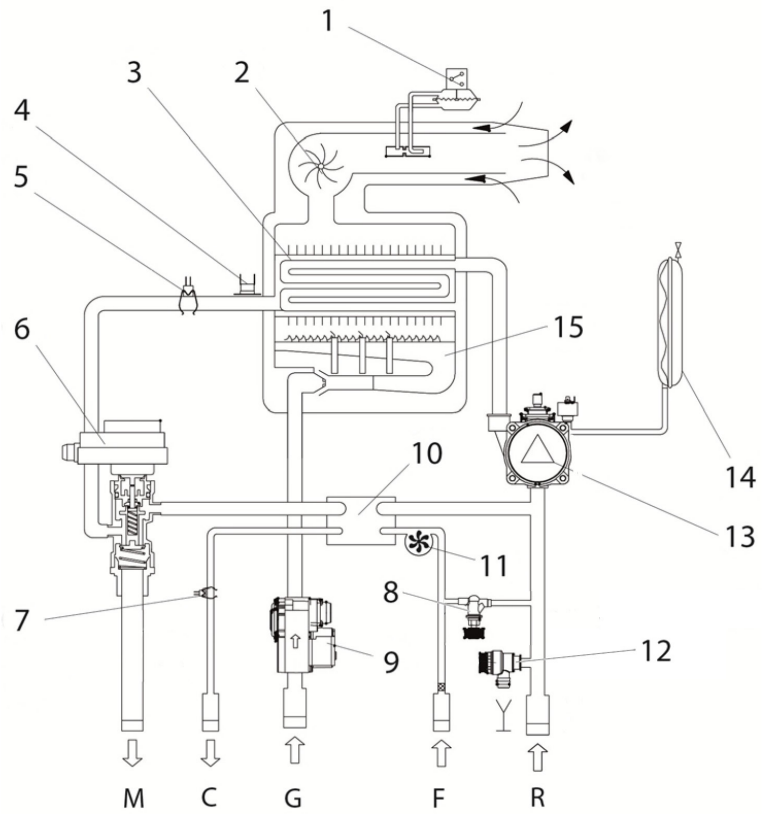

1-дифференциальное реле давления воздуха
2 – вентилятор
3 – первичный теплообменник
4 – термостат перегрева теплообменника
5 – датчик температуры отопления
6 – трехходовой клапан с электродвигателем
7 – датчик температуры ГВС
8 – кран подпитки
9 – газовый клапан
10 – пластинчатый теплообменник ГВС
11 – датчик протока ГВС
12 – предохранительный клапан3 бар
13 – циркуляционный насос
14 – расширительный бак
15 – горелка
G – Подвод газа, 3/4"
C – Выход горячей води, 1/2"
F – Вход холодной води , 1/2"
M – Подача в систему отопления, 3/4"
R – Возвращение из системы отопления, 3/4"

2.7 Устройство котла Nobby Balance 1CS

1 - кран подпитки
2 - датчик протока ГВС
3 - газовый клапан
4 - датчик температуры ГВС
5 - газовые форсунки
6 -битермический теплообменник
7 - герметичная камера сгорания
8 - электрод контроля пламени
9 - электроды розжига
10 - вентилятор
11 - дифференциальное реле давления воздуха
12 - термостат перегрева теплообменника
13 - горелка
14 - расширительный бак
15 - предохранительный клапан 3 бар
16 - автоматический клапан удаления воздуха
17 - реле минимального давления теплоносителя
18 - насос циркуляционный
19 - датчик температуры теплоносителя
G - Подача газа. 3/4"
C - Выход горячей воды. 1/2"
F - Вход холодной воды, 1/2"
M - подача в систему отопления, 3/4"
R - Возврат из системы отопления. 3/4"

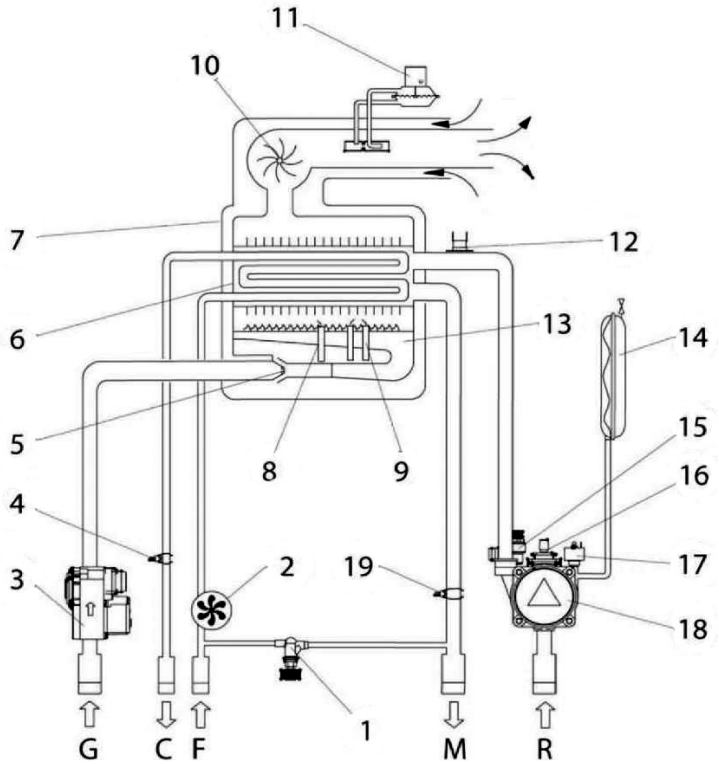

2.8 Циркуляционный насос отопления

Циркуляционный насос установлен на обратной линии отопительного контура. Он обеспечивает циркуляцию воды в замкнутой системе в процессе нагрева системы отопления и воды для хозяйственно-бытовых нужд. В корпус циркуляционного насоса встроен автоматический воздухоотводчик. Циркуляционный насос, используемый в котлах Nobby Balance 20-2CS, 24-2CS, 28-2CS, (12-1CS ,16-1CS, 20-1CS, 24-1CS, 28-1CS) имеет высоту напора 5 м и является трехступенчатым. В котлах Nobby Balance 32-2CS, 40-2CS, 46-2CS, (32-1CS, 40-1CS) имеет высоту напора 7 м и является трехступенчатым циркуляционный насос относится к классу низкого электропотребления (класс Low).

! ВАЖНО

При первом запуске котла необходимо произвести корректный запуск насоса, для этого необходимо:

a) разблокировать вал насоса;

b) спустить воздух из вала насоса.

Не производите самостоятельно пусконаладочные работы, обратитесь в авторизованный сервисный центр.

KENTATSU

2.9 Технические характеристики котлов Nobby Balance 2CS

Настенный газовый котел	Ед. изм.	20-2CS	24-2CS	28-2CS	32-2CS	40-2CS	46-2CS
Мощность							
Номинальная теплопроизводительность, (макс./мин.)	кВт	20.0/6.0	24.0/7.2	28.0/8.4	32.0/9.6	40.0/12.0	46.0/13.8
Мощность тепловая в режиме отопления	кВт	18.2/5.5	22.1/6.6	25.9/7.7	29.3/8.7	36.6/10.9	41.8/12.6
КПД	%	91.3	92.0	92.5	91.5	91.5	91.5
Класс энергоэффективности (Директива 92/42/EEC)		***					
Параметры системы дымоудаления							
Температура дымовых газов (G20)	C	130					
Содержание CO2 (G20)	%	0.021					
Содержание CO2 (G20)	ppm	100					
Класс NOx		3					
Макс. длина дымовой трубы (100-60)	м	<3					
Диаметр дымовой трубы	мм	100-60 / 80-80	100-60 / 80-80	100-60 / 80-80	100-60 / 80-80	100-60 / 80-80	100-60 / 80-80
Контур отопления							
Минимальное давление в системе отопления	бар	0,5					
Максимальное давление в системе отопления	бар	3					
Объем расширительного бака	литр	6	6	6	8	8	10
Предварительное давление расширительного бака	бар	1					
Интервал настройки температуры теплоносителя	C	30-85	30-85	30-85	30-85	30-85	30-85
Диаметр подключения системы отопления	дюймы	3/4"					
Горячее водоснабжение (ГВС)							
Интервал настройки температуры ГВС макс./мин.	C	35-65	35-65	35-65	35-65	35-65	35-65
Производительность по горячей воде ΔT=25 °C	л/мин	10	12	14	16	20	24
Производительность по горячей воде ΔT=30 °C	л/мин	8.3	10.0	11.7	13.3	16.7	19.9
Минимальный проток	л/мин	3.0					
Давление в водопроводе макс./мин.	бар	6.0/0.5					
Диаметр подключения контура ГВС	дюймы	1/2"					
Диаметр подключения холодной воды	дюймы	1/2"					
Электрические данные							
Напряжение и частота электросети	В/Гц	220/50					
Потребляемая мощность	Вт	120			130		
Класс электробезопасности		I					
Степень электрозащиты	IP	IPX4D					
Контур газа и показатели расхода							
Природный газ (G20) давление на входе	мбар	20					
Сжиженный газ (G30/G31) давление на входе	мбар	28					
Потребление природного газа (G20) в режиме отопления (макс./мин.)	$м^3$/ч	1.98/0.79	2.37/0.95	2.77/1.11	3.16/1.27	3.95/1.58	4.18/1.8
Потребление сжиженного газа (G30/G31) в режиме отопления (макс./мин.)	кг/ч	1.79/0.72	2.09/0.86	2.51/1.00	2.87/1.15	3.58/1.43	4.14/1.64
Диаметр форсунок Природный/Сжиженный газ	мм	1.25/0.8					
Количество форсунок	шт.	9	10	13	15	19	22
Диаметр подглючения контура подачи газа	(")	3/4"					
Размеры							
Размеры оборудования (ШхВхГ)	мм	740x410x295		740x470x300	740x510x320	740x560x320	740x590x320
Размеры упаковки (ШхВхГ)	мм	802x462x375		802x522x380	802x562x400	802x612x400	802x642x410
Вес (нетто)	кг	34	35	39	42	46	48

KENTATSU

210 Технические характеристики котлов Nobby Balance 1CS

Настенный газовый котел	Ед. изм.	12-1CS	16-1CS	20-1CS	24-1CS	28-1CS	32-1CS	40-1CS
Мощность								
Номинальная теплопроизводительность, (макс./мин.)	кВт	12.0/3.6	16.0/4.8	20.0/6.0	24.0/7.2	28.0/8.4	32.0/9.6	40.0/12.0
Мощность тепловая в режиме отопления	кВт	10.9/3.3	14.6/4.4	18.2/5.5	22.1/6.6	25.9/7.7	29.3/8.7	36.6/10.9
КПД	%	90.8	91.3	91.3	92.0	92.5	91.5	91.5
Класс энергоэффективности (Директива 92/42/EEC)		***						
Параметры системы дымоудаления								
Температура дымовых газов (G20)	C	130						
Содержание CO_2 (G20)	%	0.021						
Содержание CO_2 (G20)	ppm	100						
Класс NOx		3						
Макс. длина дымовой трубы (100-60)	м	<3						
Диаметр дымовой трубы	мм	100-60 / 80-80	100-60 / 80-80	100-60 / 80-80	100-60 / 80-80	100-60 / 80-80	100-60 / 80-80	100-60 / 80-80
Контур отопления								
Минимальное давление в системе отопления	бар	0,5						
Максимальное давление в системе отопления	бар	3						
Объем расширительного бака	литр	6	6	6	6	6	8	8
Предварительное давление расширительного бака	бар	1						
Интервал настройки температуры теплоносителя	C	30-85	30-85	30-85	30-85	30-85	30-85	30-85
Диаметр подключения системы отопления	дюймы	3/4"						
Горячее водоснабжение (ГВС)								
Интервал настройки температуры ГВС макс./мин.	C	35-65	35-65	35-65	35-65	35-65	35-65	35-65
Производительность по горячей воде ΔT=25 °C	л/мин	6	8	10	12	14	16	20
Производительность по горячей воде ΔT=30 °C	л/мин	5.0	6.7	8.3	10.0	11.7	13.3	16.7
Минимальный проток	л/мин	3.0						
Давление в водопроводе макс./мин.	бар	6.0/0.5						
Диаметр подключения контура ГВС	дюймы	1/2"						
Диаметр подключения холодной воды	дюймы	1/2"						
Электрические данные								
Напряжение и частота электросети	В/Гц	220/50						
Потребляемая мощность	Вт	120					130	
Класс электробезопасности		I						
Степень электрозащиты	IP	IPX4D						
Контур газа и показатели расхода								
Природный газ (G20) давление на входе	мбар	20						
Сжиженный газ (G30/G31) давление на входе	мбар	28						
Потребление природного газа (G20) в режиме отопления (макс./мин.)	$м^3$/ч	1.19/0.47	1.58/0.63	1.98/0.79	2.37/0.95	2.77/1.11	3.16/1.27	3.95/1.58
Потребление сжиженного газа (G30/G31) в режиме отопления (макс./мин.)	кг/ч	1.08/0.43	1.43/0.57	1.79/0.72	2.09/0.86	2.51/1.00	2.87/1.15	3.58/1.43
Диаметр форсунок Природный/Сжиженный газ	мм	1.25/0.8						
Количество форсунок	шт.	8		9	10	13	15	19
Диаметр подглючения контура подачи газа	(")	3/4"						
Размеры								
Размеры оборудования (ШхВхГ)	мм	740x410x295				740x470x300	740x510x320	740x560x320
Размеры упаковки (ШхВхГ)	мм	802x462x375				802x522x380	802x562x400	802x612x400
Вес (нетто)	кг	34	34	35	36	40	43	47
Вес (с упаковкой)	кг	37	37	39	40	44	47	51

3. ИНСТРУКЦИЯ ПОЛЬЗОВАТЕЛЯ

3.1 Панель управления

П/п №	Описание функции	Примечания
1	ВКЛ/ВЫКЛ	Для включения или выключения системы.и «Выход» после установки нужного режима.
2	Настройка	Настройка пропорционального клапана. Вход в меню
3	Зима/Лето	Переключение между режимами Зима/Лето
4	Вверх	Повышение температуры горячей воды или выбор другого режима в настройках
5	Вниз	Снижение температуры горячей воды или выбор другого режима в настройках
6	Вверх	Повышение температуры теплоносителя или выбор другого режима в настройках
7	Вниз	Снижение температуры теплоносителя или выбор другого режима в настройках

3.2 Описание символов ЖК-дисплея

Индикация	Обозначение	Описание
	Зимний режим	Котел работает в режиме «Зима»
	Летний режим	Котел работает в режиме «Лето»
	Режим нагрева системы отопления	Режим нагрева системы отопления.
	Режим нагрева горячей воды	Котел в режиме нагрева воды.
	Термостат	К котлу подключен комнатный термостат, при отключении термостата символ на экране исчезает.

Индикация	Обозначение	Описание
	Защита от замерзания	Включен режим защиты от замерзания
	Неисправность (ошибка)	Символ появляется при обнаружении неисправногсти
	Индикатор огня	Нормальная работа горелки котла
	Показания температры и кода неисправности	Отображение текущей температуры или кода ошибки.

	Обозначение	Описание	Изображение
1	Выключение	При отключенном состоянии котла, на дисплее ничего не отображается кроме режима защиты от замерзания и анти-блока.	
2	Работа котла в режиме Отопление	Котел работает в режиме «Зима», котел нагревает систему отопления.	
3	Работа котла в режиме «Лето»	Горячая вода в режиме ожидания. Отопление отключено. Работает лишь режим защиты от замерзания и анти-блок.	
4	Работа котла в режиме «Лето» нагрев ГВС	Значок горячей воды появляется при открытии крана. При закрытии крана значок горячей воды исчезает.	
5	Включен режим защиты от замерзания	Появление значка защиты от замерзания означает что режим включен.	
6	Включен режим защиты от замерзания	Появление данных значков означает, что начался прогрев системы отопления.	
7	Режим неисправностей E1, E2, E3, E4, E5, E6, E7, E8, E9	Дисплей отображает режим текущей работы и коды неисправностей	

3.3 Заполнение системы отопления

Для заполнения системы отопления используйте подготовленную воду.

! ВАЖНО

Вода должна соответствовать следующим характеристикам.

Нормируемый показатель	Значение показателя
Растворенный кислород, г/м^3	Не более 0.05
Свободная углекислота, г/м^3	Отсутствует
Значение pH	8.3-9.5
Взвешенные вещества, г/м^3	Не более 5.0
Жесткость воды, мг-экв/л	0.05 - 0.1

Если вода не соответствует данным параметрам, необходимо предусмотреть дополнительные устройства подготовки воды.

Порядок заполнения системы отопления:

- Откройте автоматический воздушный клапан.
- Откройте вентиль заполнения системы отопления. Заполняйте систему отопления, пока шкала на термометре не будет равна 1,5 бар.
- Поочередно откройте на радиаторах спускные вентили для сброса воздуха.
- После спуска воздуха из системы отопления давление в системе будет падать, в этом случае снова откройте кран подпитки для заполнения до 1,5 бар.

! ВАЖНО

После заполнения системы отопления перед запуском котла необходимо произвести работы по запуску циркуляционного насоса.

После включения котла оставшийся воздух будет выходить из котла через автоматический воздухоотводчик. В этом случае давление теплоносителя будет падать. При падении давления до 0,5 бар котел автоматически отключится и выдаст код ошибки «низкое давление». В этом случае необходимо произвести подпитку системы отопления.

Компенсация теплоносителя в системе отопления с помощью подпитки:

Давление в системе отопления может падать не только по причине выхода воздуха, но и по причине возможных утечек в системе. Если давление в системе падает часто, необходимо обратиться в сервисную службу.

! ВАЖНО

После завершения операций по заполнению водой закройте кран подпитки. Если кран подпитки останется открытым, это вызовет увеличение давления воды в оборудовании, а после превышения отметки 3 бар произойдет автоматическое открытие предохранительного вентиля, и из нижней части котла польется вода.

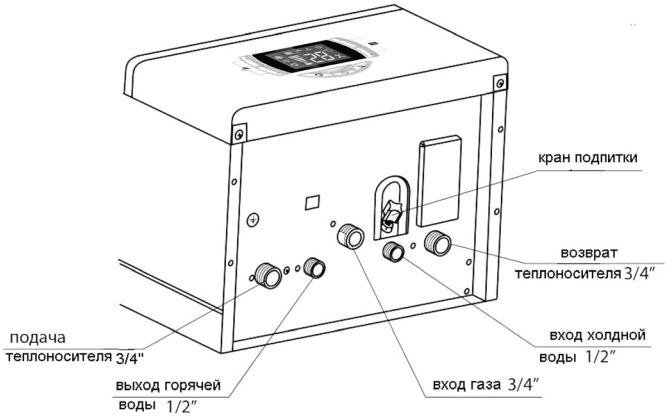

Слив теплоносителя из системы отопления:

В случае необходимости слива системы отопления необходимо сделать следующее:

- Обесточьте котел.
- Откройте все вентили на системе отопления, в том числе на радиаторах.
- Откройте дренажный вентиль, установленный в самой нижней точке системы отопления. Когда манометр покажет нулевое давление воды, закройте дренажный вентиль и остальные вентили.

3.4 Необходимые мероприятия перед запуском котла

Для корректной работы котла пригласите на пусконаладочные работы специалиста авторизованного сервисного центра. Самостоятельный ввод котла в эксплуатацию может привести к выходу оборудования из строя.

- Проверить соответствие котла и используемого газа; при использовании сжиженного газа котел необходимо адаптировать под данный вид газа путем замены газовых форсунок и настройки газового клапана.
- Проверить систему газоснабжения на герметичность.

⚠ ВНИМАНИЕ!

Для проверки герметичности в системе газоснабжения не используйте открытое пламя.

- Произвести настройку газового клапана.

⚠ ВНИМАНИЕ!

Не производите самостоятельно настройку газового клапана, это может привести в утечкам газа и пожару. Для настройки газового клапана обратитесь в авторизованный сервисный центр.

- Проверить давление в системе отопления. Давление теплоносителя в системе отопления должно быть не менее 1,5 бар;
- Перед первым включением котла, вал циркуляционного насоса необходимо разблокировать;
- Котел оборудован заводской вилкой. Подключите вилку в розетку с заземлением. Характеристики электросети: 220 В, 50 Гц. Для подключения котла используйте кабель сечением не менее 1,5 мм^2, в месте подключения кабеля к электросети необходимо установить двухполюсный автоматический выключатель. Не рекомендуется использовать для электроснабжения котла удлинители. Запрещено пользоваться незаземленным котлом. При необходимости электрический шнур котла может быть укорочен или удлинен, для этого обратитесь к специалисту авторизированного сервисного центра. Электробезопасность котла достигается только тогда, когда он правильно заземлен, согласно действующим нормам безопасности. Для защиты электронной платы котла рекомендуется использовать стабилизатор напряжения с параметрами работы 220В ±10% и реле напряжения с параметрами 220В ±10% и временем срабатывания не более 100 мс.
- Производитель отклоняет любую ответственность телесного повреждения лиц, животных, и повреждения вещей в виду отсутствия заземления котла и несоблюдения стандартов.
- Проверить герметичность системы дымоудаления и качество соединения стыков дымоотводящей трубы;
- Если к котлу подключен термостат, убедитесь, что он включен и на нем настроена необходимая температура помещения.
- После произведенных настроек и проверок можно запускать котел в работу

3.5 Работа котла в режиме отопления

Для работы котла в зимнем режиме поверните вправо ручку регулировки температуры отопления и установите требуемый показатель температуры (интервал 30-85 °C). После проведения самодиагностики всех элементов электронной платы (давление воды, реле давления, датчики NTC), котел запустится и на ЖК-экране появится знак .

Регулировка температуры теплоносителя в системе отопления осуществляется при помощи клавиш при этом на дисплее отображается устанавливаемое значение температуры.

3.6 Работа котла в режиме ГВС

В случае открытия крана горячей воды при работе котла в зимнем режиме котел автоматически переходит в режим ГВС (режим ГВС является приоритетным по отношению к режиму отопление). При этом на ЖК-дисплее появляется символ . Настройка температуры горячей воды для хозяйственно-бытовых нужд, осуществляется при помощи клавиш (интервал 35-65 °C).

Регулировка температуры горячей воды осуществляется при помощи клавиш при этом на дисплее отображается устанавливаемое значение температуры горячей воды.

При закрытии крана горячей воды котел самостоятельно перейдет из режима ГВС в режим отопления.

3.7 Летний режим

Данный режим используется в летний период, когда потребности в отоплении нет, есть только потребность в нагреве системы ГВС.

Для перевода котла в летний режим работы нажмите соответствующую клавишу на панели управления.

На дисплее отобразится символ .

Для использования функции обеспечения воды для хозяйственно-бытовых нужд задаваемая температура должна находиться в интервале 35-65 °C. Когда котел работает в летнем режиме, на ЖК-дисплее появляется знак .

Во время поворота ручки температуры на ЖК-дисплее будет отображаться настраиваемый параметр, спустя 2 секунды экран переключится на текущий показатель температуры.

4. ИНСТРУКЦИЯ ПО МОНТАЖУ

4.1 Упаковка

Котел упакован в картонную коробку. Для извлечения котла из упаковки поместите упаковку на полу, снимите клейкую ленту и снимите картонную упаковку как показано на рисунке.

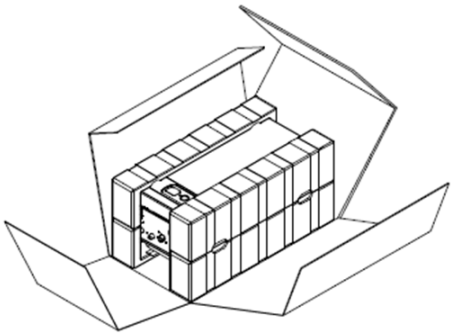

4.2 Размеры

Габаритные размеры (Nobby Balance CS)

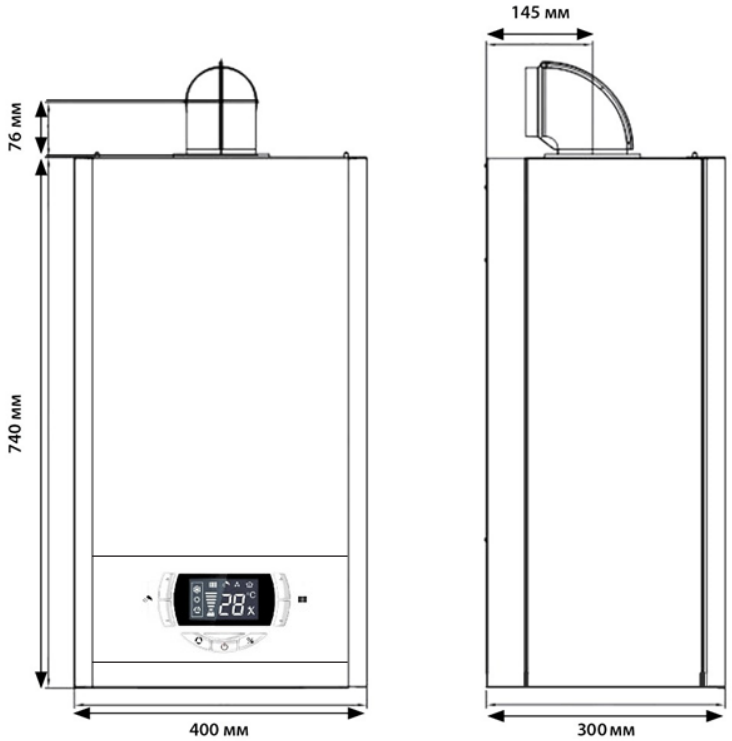

Присоединительные размеры

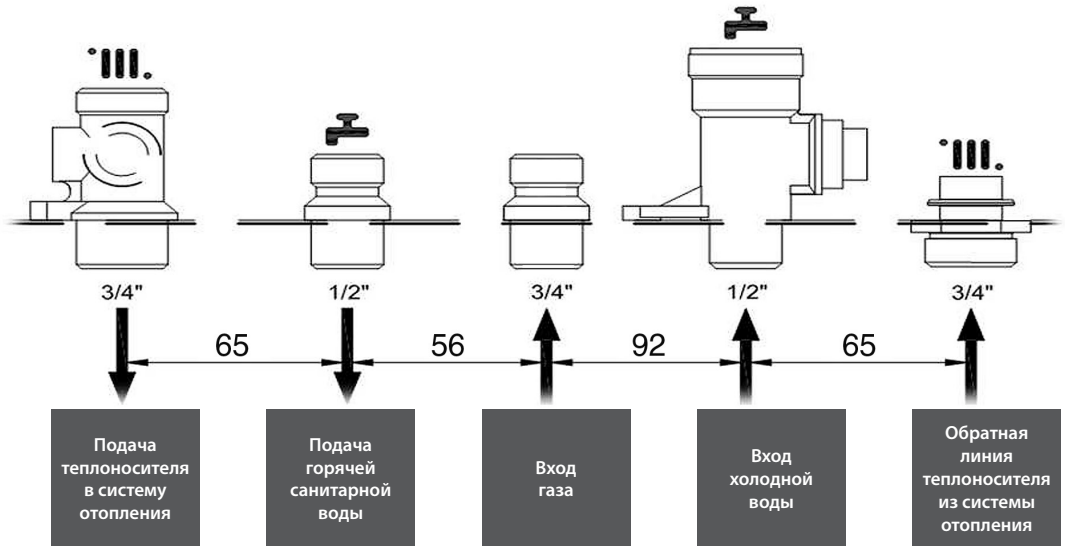

4.3 Рекомендации по монтажу

Котлы Nobby Balance устанавливаются в помещении согласно проекту и с согласованием газопоставляющей организацией.

- Для корректной работы котла необходимо учесть, что забор воздуха для горения должен производиться со стороны, не подверженной сильному запылению.
- В помещении необходимо предусмотреть вентиляцию.
- Установка котла на улице запрещена. Котел необходимо устанавливать в помещении, защищенном от воздействия внешних факторов.
- Стена, на которую будет установлен котел, должна быть выполнена из негорючего материала, способного выдержать вес 52 кг.
- Не устанавливайте котел на участках размещения горючих и взрывоопасных материалов.
- В случае замены старого оборудования перед установкой котла Nobby Balance необходимо промыть систему отопления.
- От сбросного клапана котла следует предусмотреть дренажную линию с разрывом струи.
- Рабочее давление в системе ГВС не должно превышать 8 бар.
- Не рекомендуется часто обновлять воду в системе отопления, т. к. это может привести к появлению накипи в котле и элементах системы.
- На подающей линии системы ГВС необходимо установить Фильтр механической очистки 1/2".
- На обратной линии системы отопления, на линии возврата теплоносителя в котел, необходимо установить Фильтр механической очистки 3/4".
- Котел оборудован заводской вилкой. Подключите вилку в розетку с заземлением. Характеристики электросети: 220 В, 50 Гц. Не рекомендуется использовать для электроснабжения котла удлинители. Запрещено пользоваться незаземленным котлом. При необходимости электрический шнур котла может быть укорочен или удлинен, для этого обратитесь к специалисту АСЦ. Электробезопасность котла достигается только тогда, когда он правильно заземлен, согласно действующим нормам безопасности. Для защиты электронной платы котла рекомендуется использовать стабилизатор напряжения с параметрами работы 220В ±10% и реле напряжения с параметрами 220В ±10% и временем срабатывания не более 100 мс.
- Производитель отклоняет любую ответственность телесного повреждения лиц, животных, и повреждения вещей в виду отсутствия заземления котла и несоблюдения стандартов.
- Если объем воды в системе отопления превышает 100 литров, следует увеличить объем расширительного бака.

4.4 Установка котла

Для удобства монтажа в комплект котла входит монтажный шаблон, при помощи которого можно разметить монтажные отверстия для креплений на стене.

- Разместите шаблон на стене.
- Отметьте точки крепления.
- Снимите шаблон и сделайте отверстия дрелью в местах, отмеченных на стене.
- Зафиксируйте подвесные крючки в стене при помощи дюбелей.

! ВАЖНО

Для удобства обслуживания необходимо соблюдать необходимые расстояние до котла. Минимальные расстояния указаны на рисунке.

4.5 Подключение системы отопления и ГВС

Ниже приведены размеры подключения:

Подача в систему отопления 3/4"

Выход горячей воды для хозяйственно-бытовых нужд 1/2"

Вход газа 3/4"

Вход холодной воды 1/2"

Возврат из системы отопления 3/4"

4.6 Подключение к газопроводу

Перед подключением котла к газу убедитесь в следующем:

- Газ должен соответствовать форсункам, установленным в котел.
- Газопровод должен быть чистым.
- На входе газа должен быть установлен газовый фильтр 3/4».
- Система газоснабжения должна быть проверена на герметичность.
- В месте подключения котла к газопроводу должна быть установлена диэлектрическая муфта

⚠ ВНИМАНИЕ!

Не используйте для проверки герметичности газовой линии открытое пламя.

4.7 Установка системы дымоудаления

- Необходимо использовать оригинальную трубу дымоотвода. Не следует вносить каких-либо изменений в конструкцию дымоотводящей трубы.
- Труба дымоотвода должна быть установлена с уклоном вниз от котла на 3 градуса.
- Промежуток между дымоотводящей трубой и стеной не следует заделывать твердыми материалами (такими как цемент, бетон и т. д.), поскольку это может усложнить техническое обслуживание.
- Расстояние между верхним перекрытием и верхней частью дымовой трубы должно составлять не менее 50 мм.
- При необходимости использования дополнительных труб, следует обеспечить герметичность всех участков соединения. В дом не должны попадать и просачиваться дымовые газы.
- Категорически запрещается использовать котел без дымоотводящей трубы.

ВНИМАНИЕ!

Запрещена установка в помещении отопительного газоиспользующего оборудования, не соединенного с дымоходом и не оснащенного вытяжным устройством для отвода продуктов сгорания.

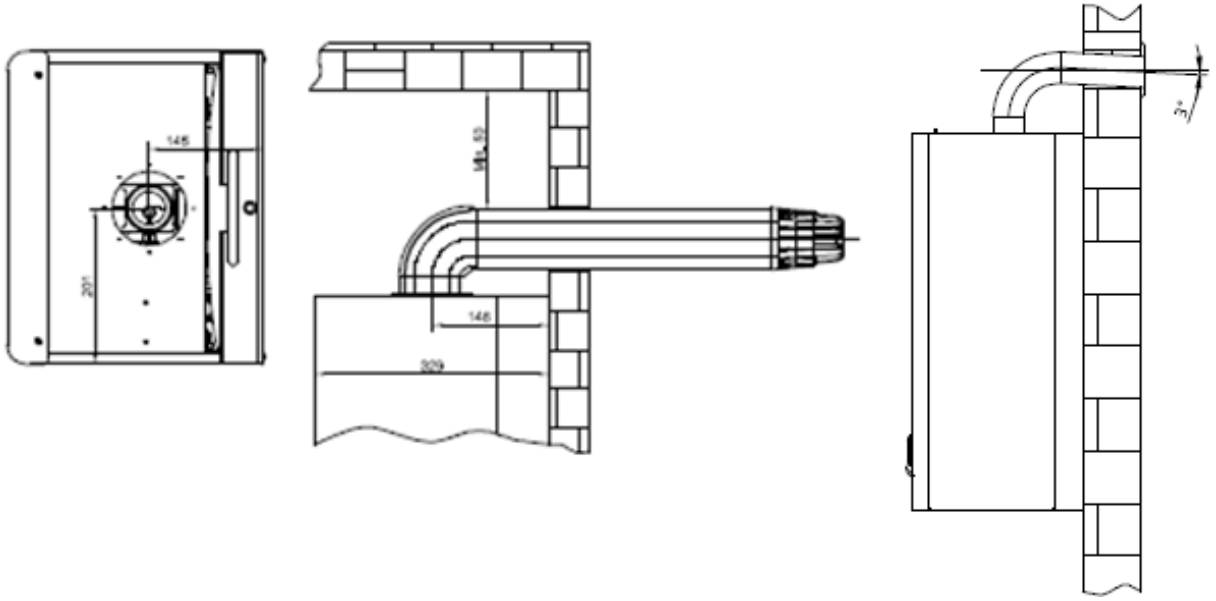

Соединения дымоходной трубы

- Допустимая максимальная суммарная длина горизонтальной дымоходной трубы и терминала забора воздуха 6 метров.
- Каждое добавляемое колено 90 ° сокращает максимальный показатель длины на 1 метр.
- Допустимая максимальная потеря давления 90 Па.

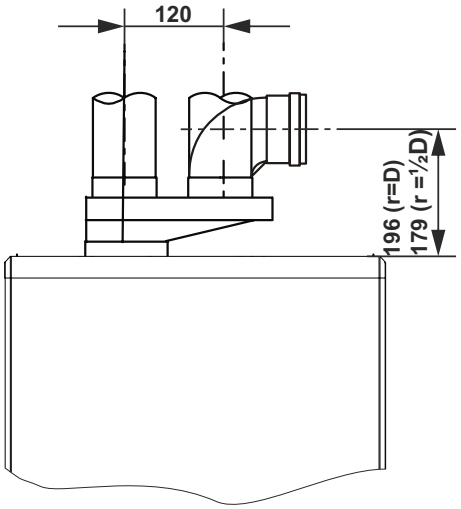

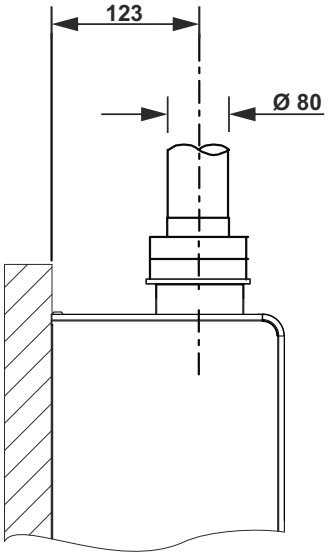

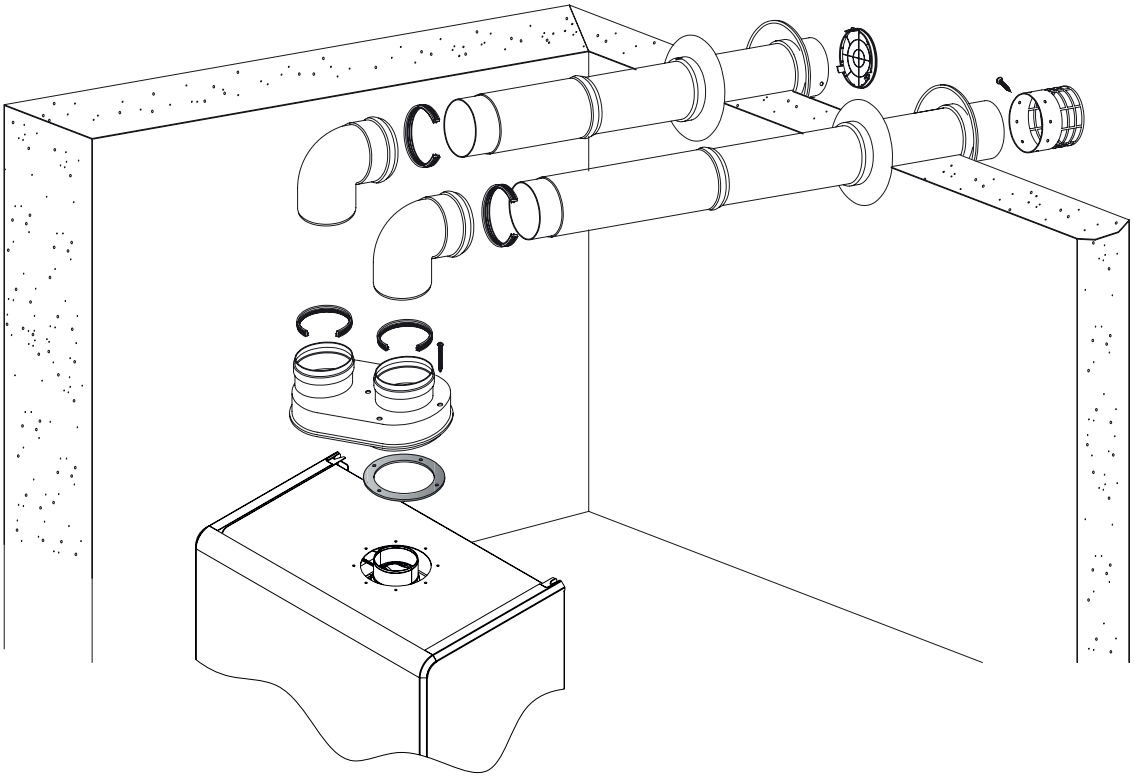

5. ИНСТРУКЦИЯ СЕРВИСНОГО СПЕЦИАЛИСТА

5.1 Коды неисправностей и возможные причины их возникновения

При появлении неисправности в котле на дисплее отобразится код неисправности и символ

Код неис-правности	Тип неисправности	Способ устарнения
E1	Отсутствует пламя после цикла розжига.	Перезапустите котел. Если это не помогло, вызовите сервисного инженера.
E2	Перегрев теплоносителя выше 95°C.	После снижения температуры теплоносителя перезапустить котел.
E3	Проблема с дымоудалением (неисправность прессостата или вентилятора)	Перезапустите котел если это не помогло, вызовите сервисного инженера.
E4	Водяной насос работает неисправно	Нехватка воды в системе. Заполните систему водой. Если это не помогло. Вызовите сервисного инженера.
E5	Неисправность газового клапана	Вызовите сервисного инженера.
E6	Неисправность датчика NTC горячей воды	Вызовите сервисного инженера.
E7	Неисправность датчика NTC отопления	Вызовите сервисного инженера.
E8	Температура воды выше нормы	Температура воды выше нормы. Вызовите сервисного инженера
E9	Замерзание воды в системе	Вода замерзла. Вызовите сервисного инженера.

5.2 Периодическое техническое обслуживание

Для обеспечения высокой производительности на весь период срока службы котла, необходимо проводить плановое техническое обслуживание. Данные работы не относятся к гарантийным и оплачиваются по тарифам авторизированного сервисного центра.

ВНИМАНИЕ!

Перед проведением периодического технического обслуживания котла необходимо отключить электропитание и закрыть газовый вентиль.

Процедуры технического обслуживания:

- Проверка герметичности системы дымоудаления.
- Проверка герметичности газовой линии.
- Чистка ламелей теплообменника от образовавшегося нагара.
- Чистка камеры сгорания, вентилятора дымоудаления и трубок Вентури.
- Чистка горелки и форсунок.
- Чистка электродов ионизации и розжига.
- Проверка датчиков.
- Проверка настройки газа на газовом клапане.
- Чистка фильтров на системе отопления и водоснабжения.
- Проверка электронного оборудования котла.

Периодическое техническое обслуживание рекомендуется проводить не менее 2 раз в год, до отопительного сезона и после. Техническое обслуживание не относится к гарантийным работам и оплачивается по тарифам сервисного центра.

Переход с природного газа на сжиженный газ

Перед переводом котла на другой тип газа:

- Отключите электропитание котла и подачу газа.
- Снимите внешний кожух котла, крышку герметичной камеры и переднюю обшивку камеры горения.
- Отсоедините горелку от газвого клапана.
- Демонтируйте участки крепления герметичной камеры и извлеките горелку наружу.
- Снимите коллектор, на котором находятся форсунки, расположенные в задней части горелки.
- Демонтируйте форсунки, находящиеся в коллекторе, и установите форсунки для сжиженного газа согласно размерам, приведенным в таблице на (стр. 9 и10). В процессе монтажа обязательно используйте шайбы.
- Завершите процедуру, настроив минимальное и максимальное давление газа в котле.

ГАРАНТИЙНЫЕ ОБЯЗАТЕЛЬСТВА

При наличии правильно заполненного гарантийного талона завод-производитель через официального дистрибьютора предоставляет гарантию на изделие в течение 24 месяцев со дня введения в эксплуатацию, но не более 30 месяцев от даты продажи.

Срок службы изделия (срок эксплуатации) — 10 лет.

Для предоставления гарантии необходимо соблюдать следующее:

- Изделие эксплуатировать в соответствии с настоящей инструкцией, стандартами и другими нормативами. Завод-производитель не несет ответственности за ущерб, возникший из-за ненадлежащего использования изделия.
- Предоставить правильно заполненный гарантийный талон.
- Предоставить записи о монтаже, введении в эксплуатацию, обо всех гарантийных и послегарантийных ремонтах, о периодических осмотрах, очистке и настройке изделия, которые должны быть указаны в приложении к гарантийному талону.
- Монтаж, введение в эксплуатацию, периодические осмотры, настройку, гарантийный и послегарантийный ремонт изделия может проводить только сервисная организация, уполномоченная заводом-производителем.
- Отопительная система должна соответствовать проекту, выполненному в соответствии с требованиями стандартов и правил, действующих в государстве.
- Любые вмешательства в конструкцию изделия запрещены.
- Для надежной и безопасной работы оборудования обязательно использование стабилизатора напряжения.
- О неисправности необходимо без промедления информировать официального дистрибьютора.

В результате ремонта или замены дефектных узлов или агрегатов гарантийный срок на оборудование в целом не обновляется. Дефектный узел или деталь, замененные по рекламации, переходят в собственность сервисной организации, поддерживающей гарантийные обязательства.

Гарантия на замененные детали составляет 6 месяцев от даты замены и не распространяется на изделие в целом и незамененные ранее части.

Претензии по работе котла или его разрушению из-за повышенной агрессивности воды или из-за осаждения котельного камня не принимаются. Качество теплоносителя должно соответствовать требованиям данной инструкции. Уплотнительные шнуры и теплоизоляция подвержены естественному износу, являются расходным материалом и по гарантии не меняются.

Гарантия касается только производственных дефектов и дефектов материала, не распространяется на повреждения, возникшие во время транспортировки и повреждения, вызванные неподходящим обращением с изделием.

В случае несоблюдения приведенных в настоящей инструкции требований владелец изделия лишается права на гарантию. Производитель оставляет за собой право внесения в конструкцию изделия изменений, которые могут быть не указаны в настоящей инструкции.

С условиями гарантийных обязательств ознакомлен.

Дата: Подпись: _____ / /

KENTATSU

ГАРАНТИЙНЫЙ ТАЛОН

Модель оборудования		
Серийный №		
Покупатель		
Ф. И. О.		
Адрес	обл.:	город:
	ул.:	дом: кв.:
Телефон		
Продавец		
Дата		Подпись_____
Организация		
Адрес		
Телефон		
Монтаж		М.П.
Дата		Подпись_____
Организация		
Адрес		
Телефон		
Ввод в эксплуатацию		М.П.
Дата		Подпись_____
Организация		
Адрес		
Мастер	Ф. И. О.	
	Телефон	

М.П.

KENTATSU

ОТМЕТКА О ПРОВЕДЕННЫХ РАБОТАХ И ТЕХНИЧЕСКИХ ОБСЛУЖИВАНИЯХ

Дата проведения работ	Описание неисправности	Исполнитель	Подпись

KENTATSU

KENTATSU