Библиотека СОК

DU21-03.01.13

KENTATSU

ТЕХНИЧЕСКИЙ ПАСПОРТ (ИНСТРУКЦИЯ) ПО МОНТАЖУ И ЭКСПЛУАТАЦИИ

НАПОЛЬНЫЙ ЭЛЕКТРИЧЕСКИЙ КОТЕЛ

NOBBY ELECTRO KBL-158
NOBBY ELECTRO KBL-220
NOBBY ELECTRO KBL-315
NOBBY ELECTRO KBL-456

KENTATSU

ВВЕДЕНИЕ....3
ОБЩИЕ СВЕДЕНИЯ....4
УКАЗАНИЯ ПО ТЕХНИКЕ БЕЗОПАСНОСТИ И ПОЯСНЕНИЯ СИМВОЛОВ....5
СВЕДЕНИЯ О ПРИБОРЕ....5
ПРИНЦИПИАЛЬНАЯ ЭЛЕКТРИЧЕСКАЯ СХЕМА....6
ТЕХНОЛОГИЧЕСКИЕ ДАННЫЕ....8
РУКОВОДСТВО ПО УСТАНОВКЕ....9
ЭКСПЛУАТАЦИЯ....12
УСТРАНЕНИЕ НЕИСПРАВНОСТЕЙ....15
ТЕХНИЧЕСКОЕ ОБСЛУЖИВАНИЕ И УХОД....16
КОМПЛЕКТ ПОСТАВКИ....16

Производитель оставляет за собой право вносить изменения в конструкцию, дизайн и функциональные возможности своей продукции без уведомления. Более подробную информацию по внесённым изменениям можно получить на сайте www.daichi.ru

KENTATSU

ВВЕДЕНИЕ

Благодарим вас за доверие к продукции марки Kentatsu. Оборудование Kentatsu спроектировано и изготовлено в соответствии с современными нормами и правилами. Инженерный центр компании осуществляет постоянный контроль качества в процессе производства. Настенные котлы NOBBY ELECTRO KBL полностью соответствуют европейским нормам и сертифицированы на территории России.

Оборудование изготовлено на заводе «Foshan Shunde JNOD Electrical Appliance Co., Ltd.»

Место нахождения: 5 th Building. WISDOM CREATE WEALTH Industrial Park. №.8 Second Ring Road. Xingtan.Shunde.Foshan. Guangdong.China P.C. : 528325.

Лицом, выполняющим функции иностранного изготовителя, на территории России является компания ООО «Даичи», г. Москва, Старопетровский проезд, д.11, корп.1. Телефон горячей линии 8-800-200-00-05.

Данное изделие подчиняется Директиве ЕС об утилизации электрического и электронного оборудования (Директива WEEE). Отработанные изделия подлежат транспортировке в установленные центры по утилизации и переработке. Для получения детальной информации просим вас обратиться в местные отделения.

Дата производства указана на шильдике котла.

Обратите особое внимание на разделы, отмеченные следующим символом:

ВНИМАНИЕ

ОБЩИЕ СВЕДЕНИЯ

- Не устраняйте и не повреждайте надписи на котле.
- Оборудование должно использоваться по прямому назначению. Эксплуатация котла не по назначению может повлечь за собой выход из строя и снятие с гарантии.
- Установку котла должны осуществлять авторизованные производителем сервисные центры или монтажные организации, имеющие разрешительную документацию на работы с оборудованием и прошедшие обучение у производителя.
- Сотрудник сервисной организации, вводящий котел в эксплуатацию, обязан ознакомить пользователя с техникой безопасности во время эксплуатации оборудования.
- Производитель отклоняет любую ответственность телесного повреждения лиц, животных, и повреждения вещей в виду отсутствия заземления котла и несоблюдения стандартов.
- Запрещается использовать для электрического заземления газопроводные или водопроводные трубы.
- В случае возникновения какой-либо неисправности внимательно ознакомьтесь с руководством по эксплуатации.
- Для устранения неисправностей котла, связанных с оборудованием, необходимо обращаться в авторизованный производителем сервисный центр.
- Отопительный котел NOBBY ELECTRO KBL вместе с сопутствующим оборудованием должен быть установлен и использован в соответствии с проектной документацией, действующими законами и техническими нормами, а также согласно инструкциям изготовителя.
- Время от времени проверяйте давление теплоносителя посредством манометра, расположенного в нижней части котла. Давление теплоносителя не должно быть менее 1 бар. В случае периодического падения или повышения давления во время нагрева необходимо обратиться в авторизированный сервисный центр.
- На время кратковременного отключения котла оставьте включенным электропитание. В противном случае функция защиты котла и системы отопления от замерзания не сработает.
- Если вы не будете эксплуатировать ваш котел в течение длительного времени, отключите электропитание. Во избежание разморозки котла и трубопровода системы отопления полностью слейте воду из котла и системы.
- В случае ремонта используйте только оригинальные запасные части от производителя. Запрещается вмешательство во внутреннее устройство котла и внесение в него каких-либо изменений.
- Производитель не несет ответственности и не предоставляет гарантию на неисправности, возникшие вследствие невыполнения условий, перечисленных в инструкции по монтажу и эксплуатации.
- Ежегодно проводите периодическое техническое обслуживание для обеспечения многолетней эффективной эксплуатации вашего котла. Для проведения планового технического обслуживания обращайтесь в авторизованный сервисный центр.
- Установка котла допускается только с соблюдением норм и правил принятых на территории страны назначения данного типа оборудования.
- Котлы должны транспортироваться любым видом крытого транспорта в соответствии с правилами перевозки грузов, действующими на данном виде транспорта. Котлы должны храниться на стеллажах или на полу на деревянных поддонах (штабелирование) в соответствии с манипуляционными знаками на упаковке. Срок хранения - не ограничен.
- Так как котлы проходят проверку на заводе производителе, то наличие небольшого количества воды в теплообменнике вполне возможно. При соблюдении правил транспортировки, присутствующая вода не приведёт к выходу из строя узлов.
- Неисправности, вызванные неправильным хранением либо транспортировкой, являются не гарантийными и производитель за них ответственности не несет.

1. УКАЗАНИЯ ПО ТЕХНИКЕ БЕЗОПАСНОСТИ И ПОЯСНЕНИЯ СИМВОЛОВ

Монтаж

- Монтаж элементов котельного оборудования разрешается выполнять только авторизированным и обученным специалистам сервисных или монтажных организаций

Техобслуживание

- Заказчику необходимо заключить договор на техническое обслуживание с авторизованным сервисным центром и обеспечить проверку и техобслуживание оборудования в соответствии с требованиями производителя.
- При ремонте и техническом обслуживании котла применять только оригинальные запасные части.

ЗАПРЕЩАЕТСЯ:

- Размещать прибор в помещениях с повышенной влажностью.
- Использовать прибор детям и лицам с ограниченной дееспособностью
- Использовать прибор в каких-либо других целях, кроме прямого назначения, в том числе, для нагрева воды в бытовых целях.
- Размещать горючее (топливо) и прочие легковоспламеняющиеся материалы в помещении, где установлен данный пробор. Пластмассу, газеты, одежду и другие легко воспламеняющиеся материалы запрещено класть на прибор.
- Использовать коррозионное моющее средство при очистке прибора.
- Устанавливать прибор в ванной комнате, на открытом воздухе и в любом другом месте, где он может намокнуть.
- Устройство не должно устанавливаться вблизи электромагнитной печи, микроволновой печи и другого прибора с электромагнитным излучением.
- Запускать прибор при замерзании труб в системе отопления.

1.2 Расшифровка символов

ВНИМАНИЕ

⚠	Внимание обозначены в тексте восклицательным знаком в треугольнике

ВНИМАНИЕ означает, что возможно получения травм и имущественного ущерба.

Важная информация

!	Предупреждения обозначены в тексте восклицательным знаком в квадрате

ВАЖНО указания содержат важную информацию, относящуюся к тем случаям, когда отсутствует угроза здоровью.

2. СВЕДЕНИЯ О ПРИБОРЕ

НАСТЕННЫЙ ЭЛЕКТРИЧЕСКИЙ КОТЕЛ NOBBY ELECTRO KBL являются приборами, предназначенными для отопления.

2.1 Использование по назначению

Устанавливать прибор только в закрытых системах отопления и нагрева воды.

Другое применение является использованием не по назначению. За возникший в результате этого ущерб изготовитель ответственности не несет.

2.2 Типовые модели прибора

- **NOBBY ELECTRO KBL-158,** прибор центрального отопления тепловой мощностью 158 кВт.
- **NOBBY ELECTRO KBL-220,** прибор центрального отопления тепловой мощностью 220 кВт
- **NOBBY ELECTRO KBL-315,** прибор центрального отопления тепловой мощностью 315 кВт.
- **NOBBY ELECTRO KBL-456,** прибор центрального отопления тепловой мощностью 456 кВт.

ПРИНЦИПИАЛЬНАЯ ЭЛЕКТРИЧЕСКАЯ СХЕМА

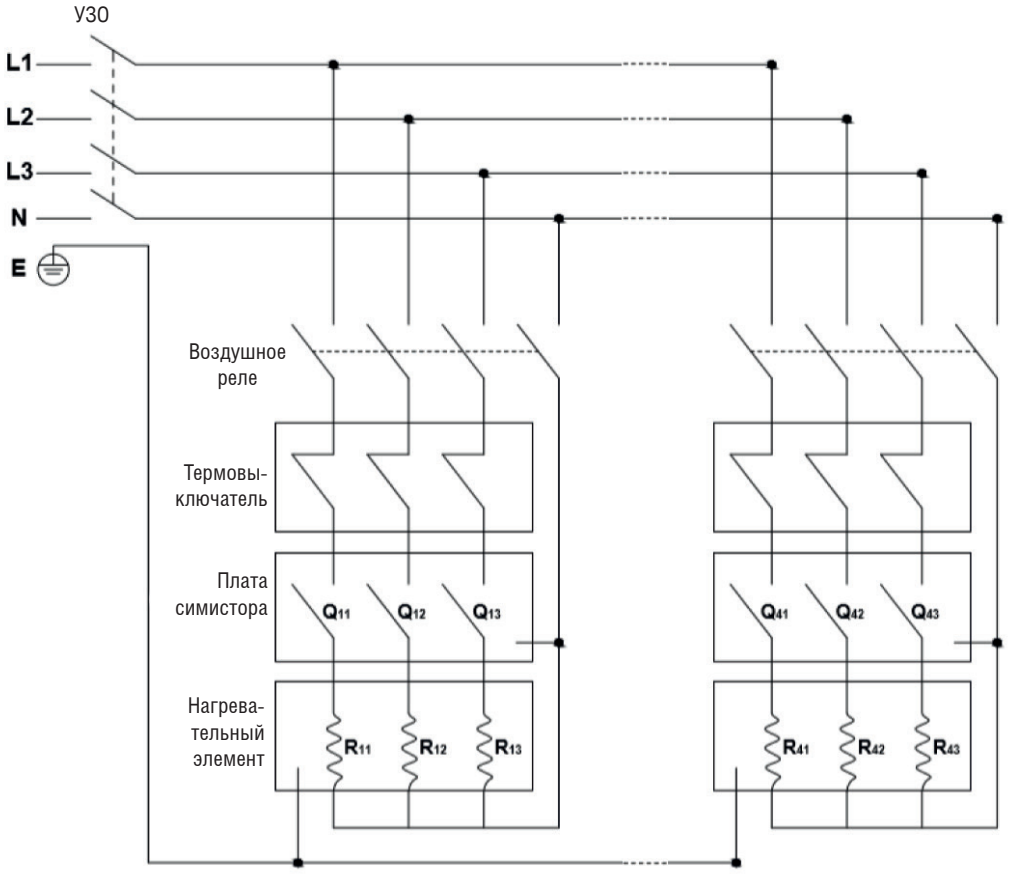

40kW/50kW

2.3 Расшифровка наименований

NOBBY ELECTRO KBL-158

Название модели.

Мощность котла.

При возникновении внештатных режимов работы котла на ЖК-дисплее отображаются символы, помогающие идентифицировать неисправность различными системами безопасности, такими, как:

- защита от замерзания;
- защита от перегрева;
- антиблокировка насоса;
- предохранительный клапан, ограничивающий максимально допустимое давление теплоносителя, система защиты от низкого напряжения и пр.

2.4 Описание прибора

Настенный электрический котел NOBBY ELECTRO KBL разработаны для систем отопления и систем горячего водоснабжения частных домов, коттеджей и квартир. При помощи клавиш, расположенных на панели управления, можно произвести регулировку температуры отопления и горячего водоснабжения. ЖК-дисплей, расположенный на панели управления, позволяет легко идентифицировать текущую температуру горячего водоснабжения и системы отопления. Кроме актуальной температуры на ЖК-дисплее отображаются пользовательские настройки.

2.5 Заводская паспортная табличка

На паспортной табличке приведены следующие сведения о котле:

- Модель
- Электрическая мощность (Макс/Мин)
- Номинальная мощность
- Напряжение
- Сечение провода
- Максимальное рабочее давление
- Диапазон температурной настройки
- IP
- Вес Нетто
- Дата изготовление
- Страна назначения

KENTATSU

ТЕХНОЛОГИЧЕСКИЕ ДАННЫЕ

Модели	Ед. изм.	KBL-158	KBL-220
Мощность			
Мощность тепловая в режиме отопления (макс./сред./мин.)	кВт	158/105/52	220/146/73
Номинальная мощность	Вт	158000	220000
КПД	%	97	
Кол-во фаз		3	
Напряжение	В	400 В	
Номинальный ток	А	229	319
Сечение провода	мм^2	3*120	3*150
Контур отопления			
Минимальное давление в системе отопления	бар	0.5	
Максимальное давление в системе отопления	бар	6	
Диапазон температуры в контуре отопления (радиаторы)	°C	30 ~ 80	
Диапазон температуры в контуре отопления (теплый пол)	°C	30 ~ 60	
Макс. температура теплоносителя	°C	80	
Температура запуска режима защиты от замерзания	°C	<8	
Температура выхода из режима защиты от замерзания	°C	≥10	
Диаметр подключения холодной воды (подпитка)	дюйм	DN65(G2.5”)	2*DN40(G1.5”)
Входное соединение возвратной воды	дюйм	DN65(G2.5”)	2*DN40(G1.5”)
Размеры			
Размеры оборудования (ДхШхВ)	мм	1375x585x1420	1150x905x1640
Размеры упаковки (ДхШхВ)	мм	1535x745x1500	1220x960x1720
Вес (нетто)	кг	213	296
Вес (с упаковкой)	кг	265,5	354
Беспроводное управление по технологии Wi-Fi Motion		+	

Модели	Ед. изм.	KBL-315	KBL-456
Мощность			
Мощность тепловая в режиме отопления (макс./сред./мин.)	кВт	315/210/105	456/304/152
Номинальная мощность	Вт	315000	456000
КПД	%	97	
Кол-во фаз			
Напряжение	В	400 В	
Номинальный ток	А	464	661
Сечение провода	мм^2	3*240	3*400
Контур отопления			
Минимальное давление в системе отопления	бар	0,5	
Максимальное давление в системе отопления	бар	6	
Диапазон температуры в контуре отопления (радиаторы)	°C	30 ~ 80	
Диапазон температуры в контуре отопления (теплый пол)	°C	30 ~ 60	
Макс. температура теплоносителя	°C	80	
Температура запуска режима защиты от замерзания	°C	<8	
Температура выхода из режима защиты от замерзания	°C	≥10	
Диаметр подключения холодной воды (подпитка)	дюйм	2*DN65(G2.5”)	2*DN100(G4”)
Входное соединение возвратной воды	дюйм	2*DN65(G2.5”)	2*DN100(G4”)
Размеры			
Размеры оборудования (ДхШхВ)	мм	1520x900x1675	1870x900x1675
Размеры упаковки (ДхШхВ)	мм	1600x960x1870	1940x960x1870
Вес (нетто)	кг	336	368
Вес (с упаковкой)	кг	394	426
Беспроводное управление по технологии Wi-Fi Motion		+	

ОБЗОРНАЯ СХЕМА МОНТАЖА

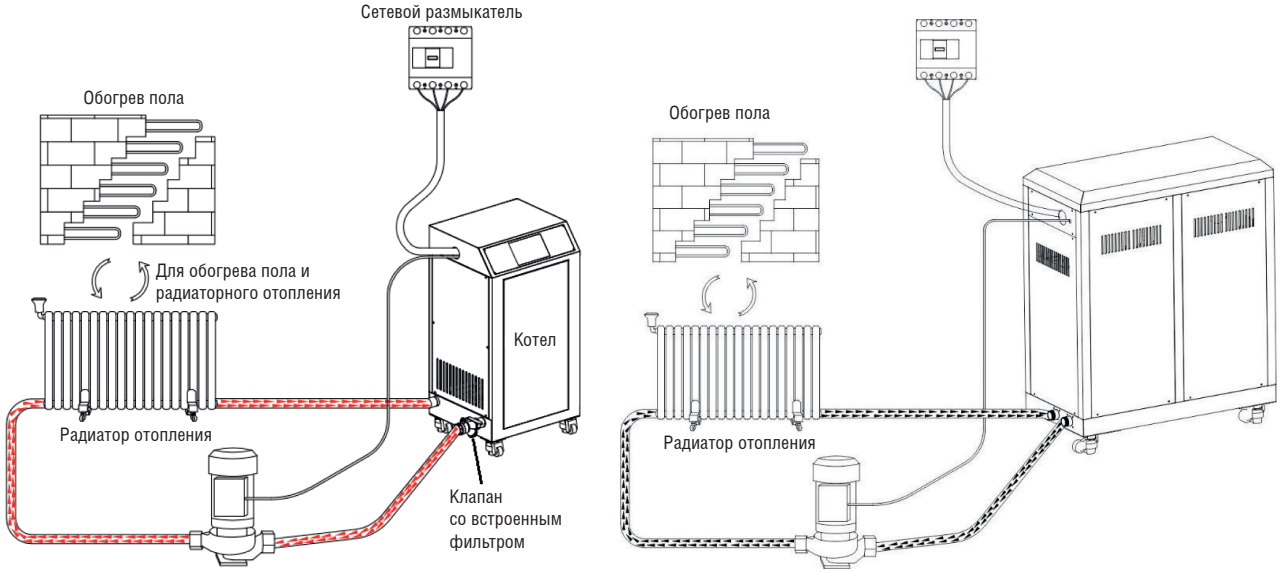

ВОПРОСЫ, ТРЕБУЮЩИЕ ВНИМАНИЯ

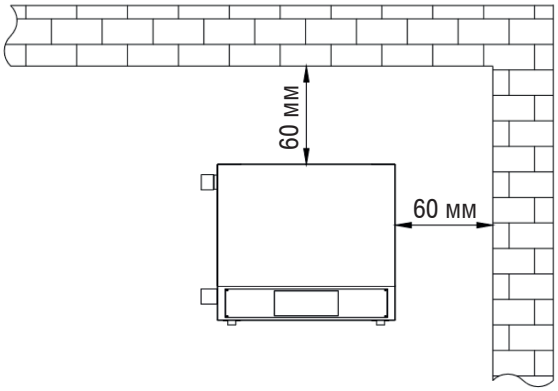

Расстояние между котлом и стеной должно быть не менее 60 мм.

②

КАК ПЕРЕМЕЩАТЬ КОТЕЛ ПО ПОЛУ

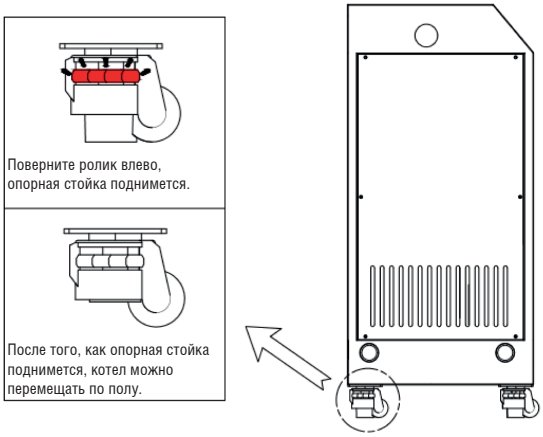

①

ПОДКЛЮЧЕНИЕ ПИТАНИЯ

Шаг 1

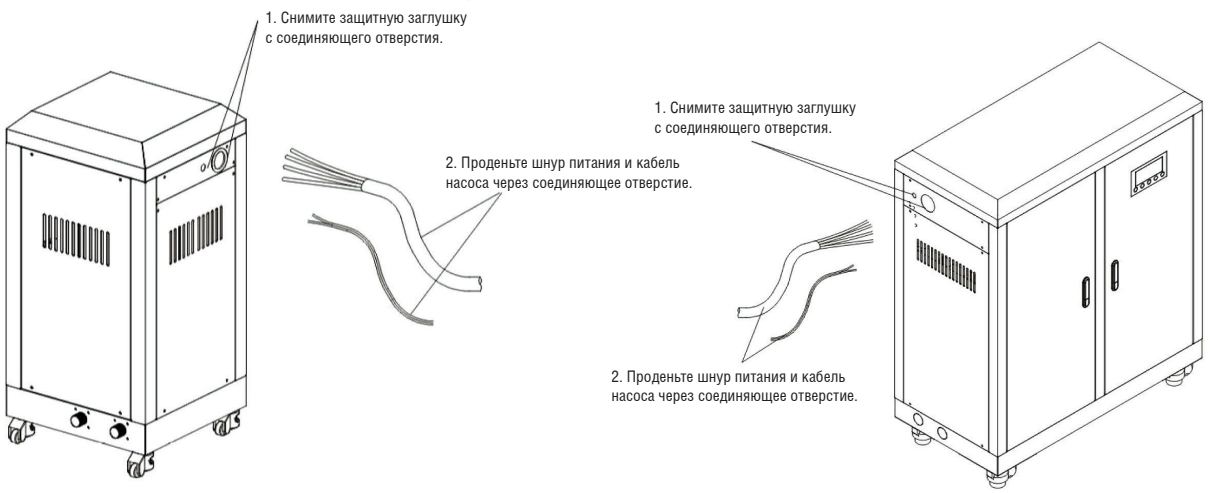

Шаг 2

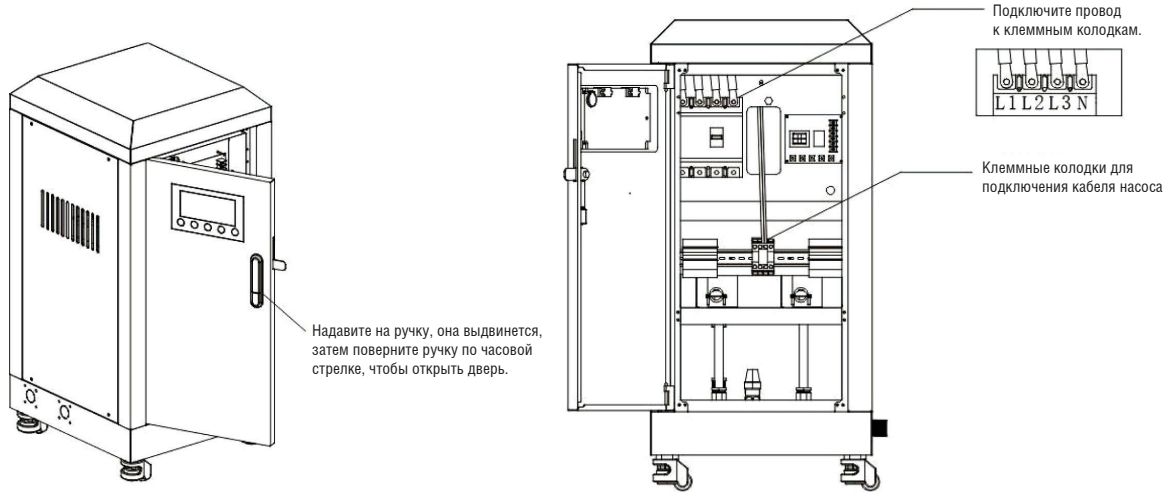

Шаг 3

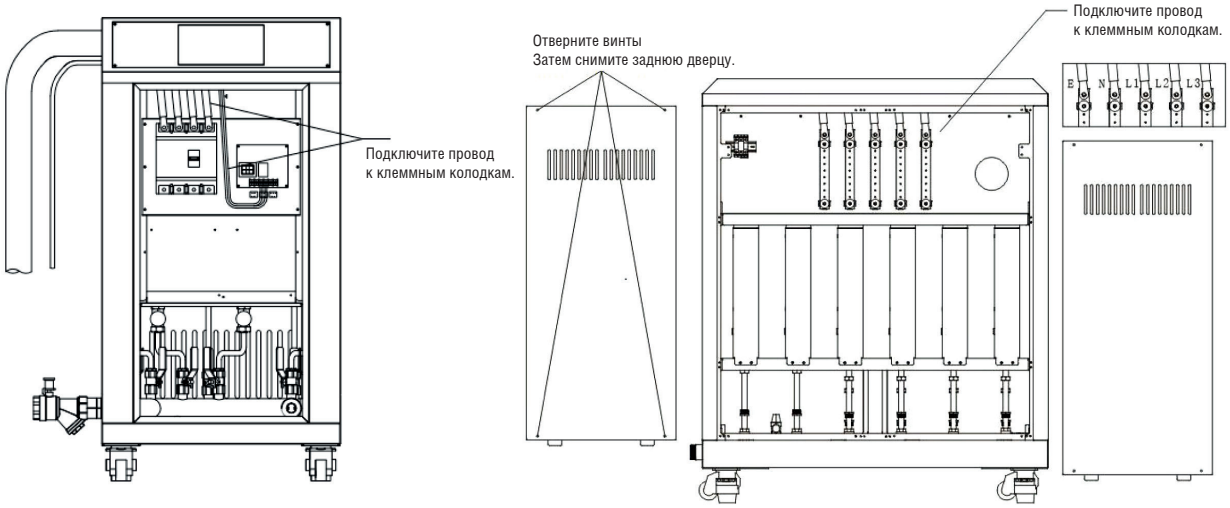

ЗАКРЕПИТЕ ДВЕРЦУ

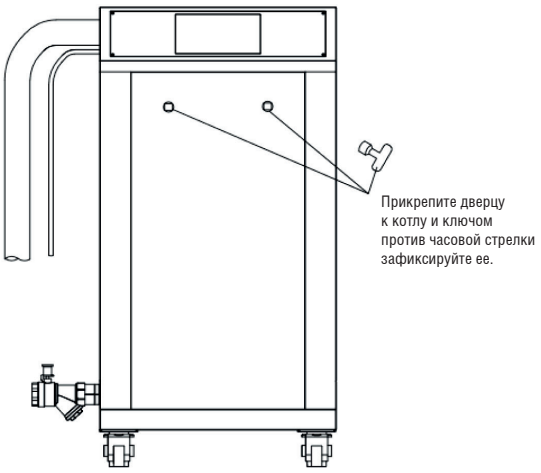

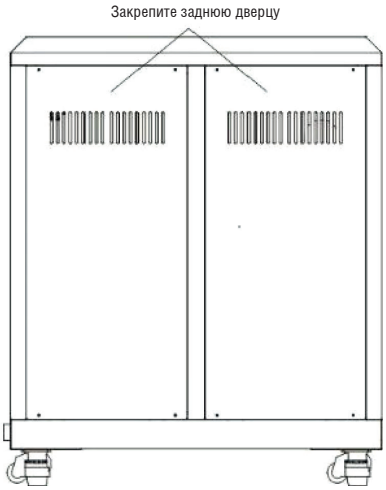

УСТАНОВКА РАЗВОДКИ ПО ВОДЕ

Подсоедините трубу теплоснабжения, трубу подвода воды и трубу возврата воды к соответствующему штуцеру на котле.

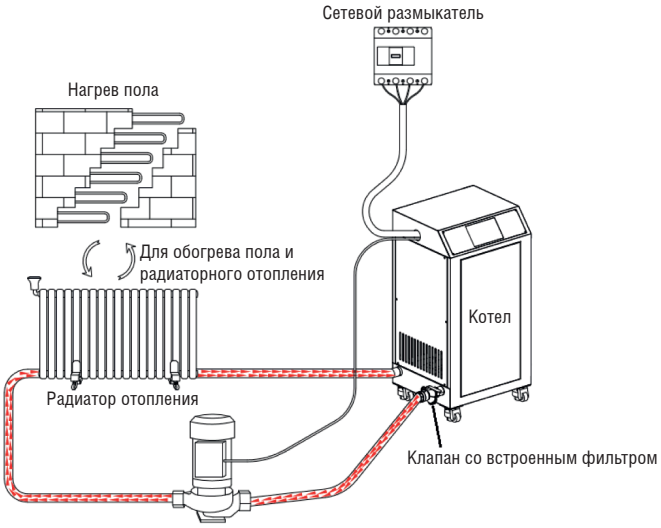

ЭКСПЛУАТАЦИЯ

ГЛАВНАЯ СТРАНИЦА

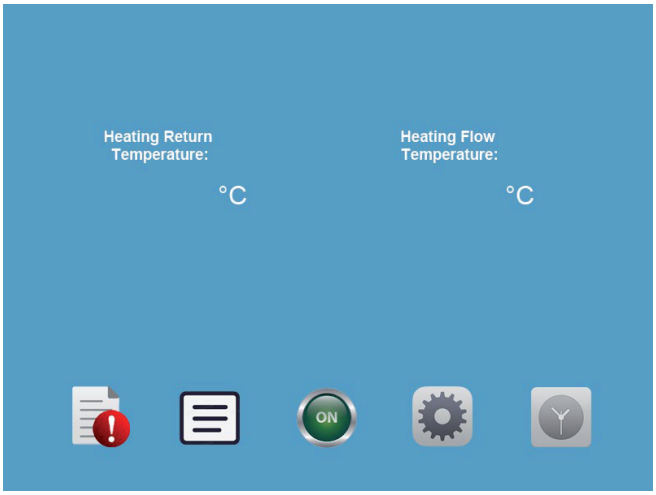

ОСНОВНЫЕ ЗНАЧКИ

Значок журнала кодов ошибок

Значок рабочих параметров

Значок включения/выключения

Значок настройки

Значок настройки таймеров

На главной странице отображаются время, температура возврата нагретой воды, температура на выходе воды, а также значки журнала кодов ошибок, рабочих параметров, включение/выключение и настройки таймеров.

Нажмите на соответствующий значок, чтобы открыть нужную страницу.

Примечание: при запуске насоса гидравлической системы в верхней части экрана отображается номер насоса гидравлического насоса.

При работающем таймере, в течение диапазона работы таймера, отображается номер периода таймера.

Если текущее время находится вне заданного периода таймера, отображается значок будильника.

РАБОЧИЕ ПАРАМЕТРЫ

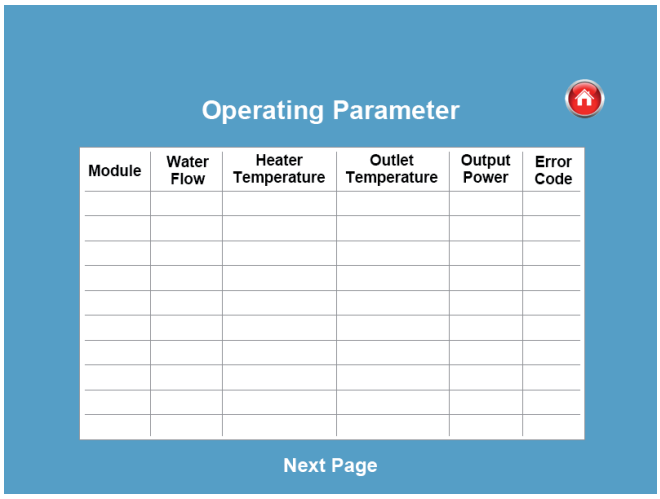

На странице рабочих параметров отображаются рабочие параметры каждого модуля, такие как номер модуля, расход воды, температура нагрева, температура на выходе, выходная мощность и код ошибки, сообщенный модулем.

Нажмите кнопку «Next Page» [Следующая страница] внизу экрана, чтобы перейти на вторую страницу рабочих параметров.

Нажмите кнопку «Home» [Главная], чтобы вернуться на главную страницу.

УСТАНОВКА ТЕМПЕРАТУРЫ

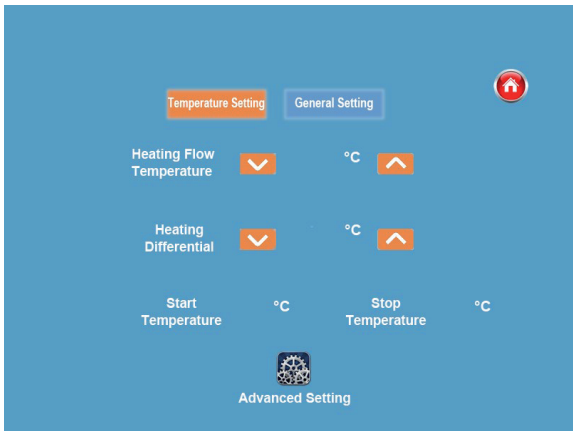

На странице установки температуры расположены кнопки «Temperature Setting» [Установка температуры], «General Setting» [Общие настройки], «Home page» [Главная страница] и «Advanced Setting» [Расширенные настройки]. Кнопка «Temperature Setting» позволяет задавать температуру потока нагретой воды и разницу температур в диапазоне 5–30° (значение умолчанию 15° C).

Значения «Start temperature» [Температура запуска] и «Stop temperature» [Температура выключения] изменяются автоматически в соответствии с заданной температурой нагретого потока и заданной разностью температур.

ОБЩИЕ НАСТРОЙКИ

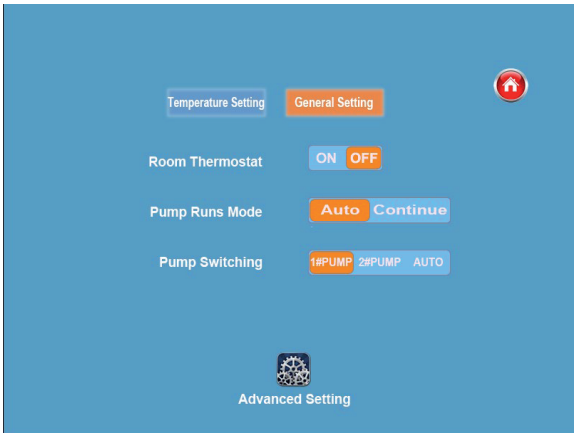

На странице общих настроек можно включить «Room thermostat» [Термостат в помещении], выбрать «Pump runs mode» [Режим работы насоса], и задать «Pump Switching» [Переключение насоса]. Нажмите кнопку «Home» [Главная], чтобы вернуться на главную страницу.

РАСШИРЕННЫЕ НАСТРОЙКА:

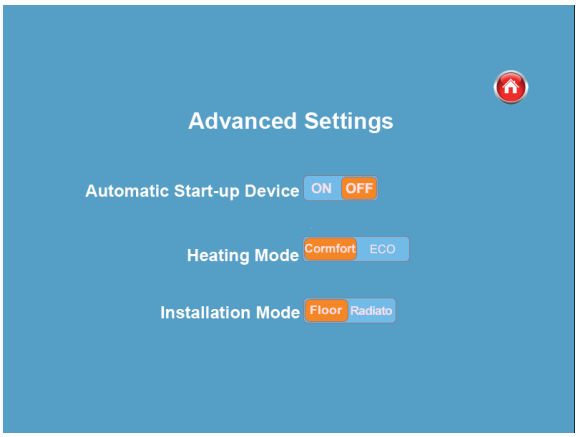

Нажмите кнопку «Advanced Settings» [Расширенные настройки] и введите пароль (12345), чтобы открыть страницу расширенных настроек.

Automatic Start-up Device [Автоматическое включение устройства]: включено/выключено
Heating mode [Режим нагрева]: адаптивный/экономичный
Installation mode [Режим работы]: теплый пол/радиатор

ЖУРНАЛ ОШИБОК

Чтобы просмотреть журнал ошибок, на главной странице нажмите на значок «».

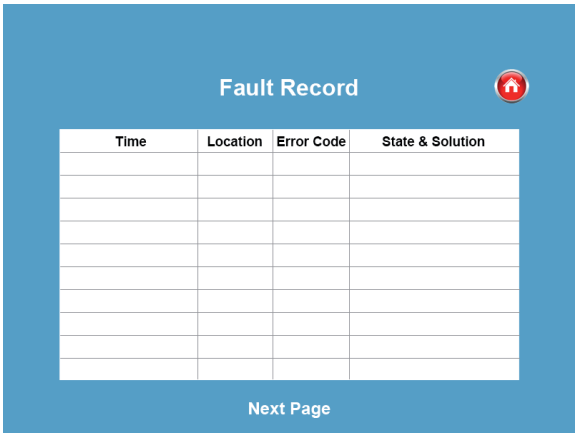

НАСТРОЙКА ВРЕМЕНИ И ДАТЫ

Чтобы открыть страницу настроек времени и даты работы по таймеру, на главной странице нажмите на значок «». Имеется шесть таймеров, которые можно настроить. Выберите нужный значок, чтобы открыть страницу настроек соответствующего таймера. Нажмите на значок , чтобы вернуться на главную страницу.

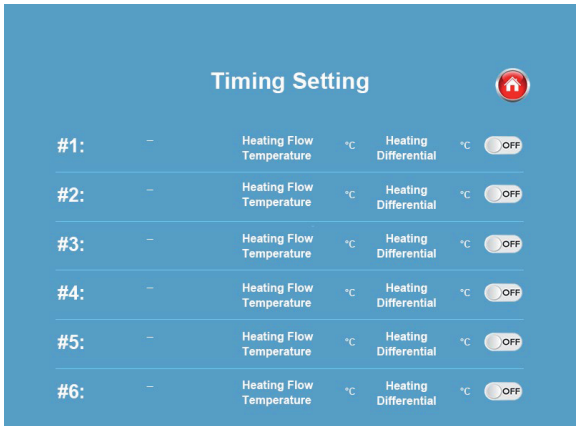

Нажмите на значок таймера, который необходимо настроить. Можно установить время работы с понедельника по воскресенье, а также задать температуру потока теплого воздуха и разницу температур. Нажмите на значок «», чтобы вернуться на главную страницу установки таймеров.

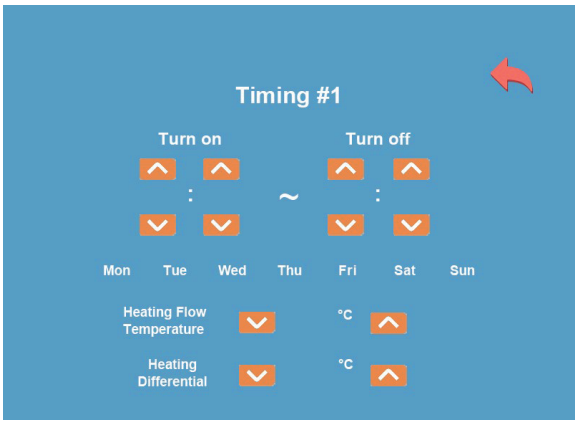

УСТРАНЕНИЕ НЕИСПРАВНОСТЕЙ

Код ошибки	Анализ причины	Способ устранения
E0	А. В системе не хватает воды и недостаточно давления Б. Реле давления воды отключено	А. Добавьте воды в котел, диапазон давления составляет 0,5-3 бар Б. При величине давления воды выше 0,5 бар, проверьте, не отсоединено ли реле давления воды
E1	А. Обрыв цепи датчика температуры ГВС, короткое замыкание Б. Отказ NTC <-20	А. Замените датчик температуры ГВС Б. Перезагрузка произойдет автоматически В. Обратитесь в авторизованный сервисный центр или к продавцу
E3	Температура теплоносителя >85 °C	Температура будет сохраняться в течение 60 секунд, потом произойдет автоматическая рекуперация
E4	Отказ термовыключателя	А. Подождите, пока температура поверхности нагревательного элемента не снизится до 85 °C, после чего произойдет автоматический сброс Б. Обратитесь в авторизованный сервисный центр или к продавцу
E5	А. Неисправность расходомера Б. Отказ трубопровода или насоса	А. Замените расходомер Б. Проверьте трубопровод и насос на предмет наличия неисправностей В. Обратитесь в авторизованный сервисный центр или к продавцу
00E1	Темп. датчик на нагревательном элементе № 0 ослаблен или произошло короткое замыкание	Замените датчик температуры
01E1	Темп. датчик на нагревательном элементе № 1 ослаблен или произошло короткое замыкание	Замените датчик температуры
02E1	Темп. датчик на нагревательном элементе № 2 ослаблен или произошло короткое замыкание	Замените датчик температуры
03E1	Темп. датчик на нагревательном элементе № 3 ослаблен или произошло короткое замыкание	Замените датчик температуры
04E1	Темп. датчик на нагревательном элементе № 4 ослаблен или произошло короткое замыкание	Замените датчик температуры
05E1	Темп. датчик на нагревательном элементе № 5 ослаблен или произошло короткое замыкание	Замените датчик температуры
00E2	У темп. датчика защиты от сухого нагрева на нагревательном элементе № 0 разомкнута цепь или произошло короткое замыкание	Замените датчик температуры
01E2	У темп. датчика защиты от сухого нагрева на нагревательном элементе № 1 разомкнута цепь или произошло короткое замыкание	Замените датчик температуры
02E2	У темп. датчика защиты от сухого нагрева на нагревательном элементе № 2 разомкнута цепь или произошло короткое замыкание	Замените датчик температуры
03E2	У темп. датчика защиты от сухого нагрева на нагревательном элементе № 3 разомкнута цепь или произошло короткое замыкание	Замените датчик температуры
04E2	У темп. датчика защиты от сухого нагрева на нагревательном элементе № 4 разомкнута цепь или произошло короткое замыкание.	Замените датчик температуры
05E2	У темп. датчика защиты от сухого нагрева на нагревательном элементе № 5 разомкнута цепь или произошло короткое замыкание	Замените датчик температуры
00E3	У нагревательного элемента № 0 перегрев по температуре на выходе	Можно восстановить
01E3	У нагревательного элемента № 1 перегрев по температуре на выходе	Можно восстановить
02E3	У нагревательного элемента № 2 перегрев по температуре на выходе	Можно восстановить
03E3	У нагревательного элемента № 3 перегрев по температуре на выходе	Можно восстановить
04E3	У нагревательного элемента № 4 перегрев по температуре на выходе	Можно восстановить
05E3	У нагревательного элемента № 5 перегрев по температуре на выходе	Можно восстановить
00E2	Поверхность нагревательного элемента № 0 перегревается	Можно восстановить
01E2	Поверхность нагревательного элемента № 1 перегревается	Можно восстановить
02E2	Поверхность нагревательного элемента № 2 перегревается	Можно восстановить
03E2	Поверхность нагревательного элемента № 3 перегревается	Можно восстановить
04E2	Поверхность нагревательного элемента № 4 перегревается	Можно восстановить
05E2	Поверхность нагревательного элемента № 5 перегревается	Можно восстановить

Код ошибки	Анализ причины	Способ устранения
Утечка воды на приточном соединении / возвратном соединение	Соединение не прочное Повреждено уплотнительное кольцо в месте соединения	А. Подключите повторно Б. Замените уплотнительное кольцо
Индикаторы на панели управления не горят.	А. Отсутствует источник питания Б. Плата управления не подключена к главной плате питания сети В. Неисправность панели индикации	А. Подключите кабель и включите питание Б. Повторно подключите линию связи между панелью индикации и платой управления В. Замените панель индикации Г. Обратитесь в авторизованный сервисный центр или к продавцу
Ошибка нажатия клавиши	Ошибка нажатия клавиши или неисправность печатной платы панели индикации	Замените клавишу или плату панели индикации
Температура нагрева недостаточна	А. Неисправность нагревательного элемента Б. Термовыключатель отключен В. Симистор перегорел Г. Неисправность платы управления	А. Замените нагревательный элемент Б. Сбросьте термовыключатель В. Замените симистор Г. Обратитесь в авторизованный сервисный центр или к продавцу
Частая нехватка воды	Труба системы отопления негерметична, происходит утечка, что приводит к нехватке воды и потере давления.	Проверьте герметичность трубопровода системы отопления

ТЕХНИЧЕСКОЕ ОБСЛУЖИВАНИЕ И УХОД

1. Если в течение небольшого промежутка времени (в течение одной недели) в доме не будет людей, установите минимальную температуру воды. Тогда система будет работать при минимальной температуре.
2. Если дом длительное время будет нежилым, слейте воду из всех труб системы отопления. Помните о следующем:
3. - Не используйте абразивные или иные моющие средства, которые могут повредить металл с окраской методом распыления.

   - Не используйте струйные растворители или моющие средства, содержащие хлор.

   - Для очистки панели используйте влажную ткань и жидкое мыло.
4. Регулярно проверяйте надежность подключения источника питания и заземляющего провода.
5. Регулярно проверяйте соединения трубопровода на предмет утечек.
6. Техническое обслуживание должно выполняться профессионалом.
7. Перед очисткой оборудования отключите питание.

КОМПЛЕКТ ПОСТАВКИ

№	Наименование	Количество	Примечание
1	Котел	1	1
2	Медный клапан со встроенным фильтром	1	Внутри котла, упакован в коробку для документации
3	Искровой экран	6	Внутри котла, упакован в коробку для документации
4	Ключи	2	Внизу слева от котла

KENTATSU

KENTATSU

KENTATSU