К О Н В Е К Т О Р
«Golfstream»
КРК (КРКП) 27.09.310…600
КРК (КРКП) 27.11.310…600

П А С П О Р Т

443-000 ПС

Конвекторы «Golfstream » - отопительные приборы для систем водяного теплоснабжения, монтируемые в пол вдоль окон и стен отапливаемых помещений.

Конвекторы имеют (см. рис.1,2):

- установочный корпус 1, изготовленный из оцинкованного стального листа с алюминиевой окантовкой
- нагревательный элемент 2, изготовленный из медных труб с алюминиевым оребрением,
- декоративную съемную решетку (стальную, деревянную или алюминиевую) 3.

Установочный корпус, нагревательный элемент и стальная решетка имеют порошковое эпоксиполиэфирное покрытие.

Продукция сертифицирована в соответствии с системой сертификации ГОСТ Р Госстандарт России.

1. НАЗНАЧЕНИЕ

1.1. Конвектор «Golfstream» (в дальнейшем конвектор) предназначен для создания воздушной тепловой завесы, от холодного воздуха идущего от окон, в жилых и общественных помещениях.

Конвекторы используются в системах водяного отопления с принудительной циркуляцией воды.

1.2. Конвектор допускается эксплуатировать в системах водяного отопления с температурой теплоносителя до 130 °С и избыточным давлением теплоносителя до 1,6 МПа (16 кгс/см^2).

2. ОБОЗНАЧЕНИЕ ИЗДЕЛИЯ

3. КОМПЛЕКТНОСТЬ ПОСТАВКИ

Корпус установочный	1 шт.
Элемент нагревательный	1 шт.
Опоры	12 шт. (для конвекторов длиной 3100 мм – 10 шт.)
Решетка	1 шт.
Ключ	1 шт.
Коробка упаковочная	1 шт.
Паспорт …….…	1 шт.

4. ТЕХНИЧЕСКИЕ ХАРАКТЕРИСТИКИ

4.1. Для соединения с трубопроводами системы отопления на патрубках конвектора имеется наружная или внутренняя резьба G½ или 3/4.
Вариант исполнения резьбы определяется при заказе.

4.2 Размеры и технические характеристики изделий представлены на Рис.1, 2 и в таблице1,2 .

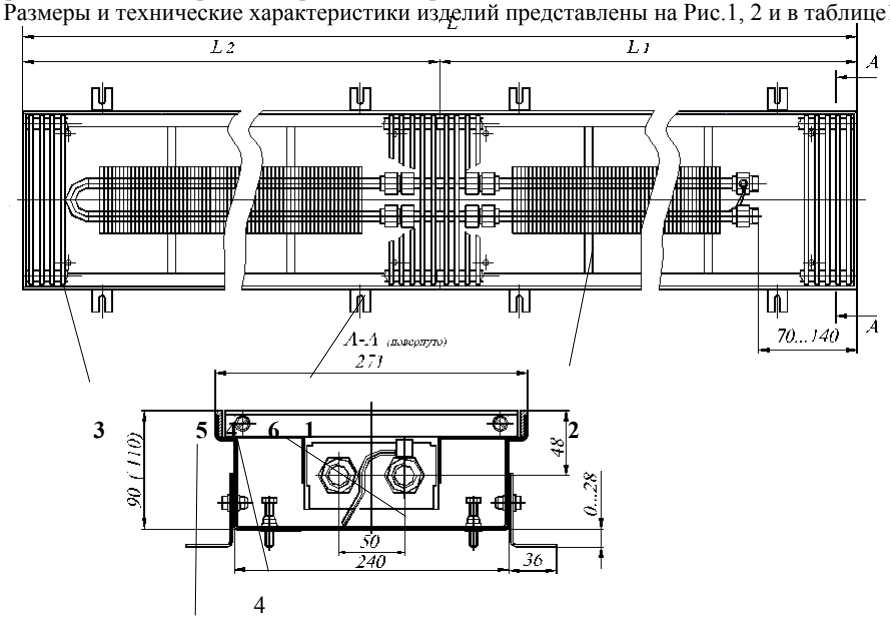

Рис. 1 Конвектор КРК 27.09(11).310…600 концевой

1 - короб установочный; 2 – элемент нагревательный; 3 – решетка; 4 – болты упорные; 5 – опоры,; 6 -. клапан воздухоспускной;

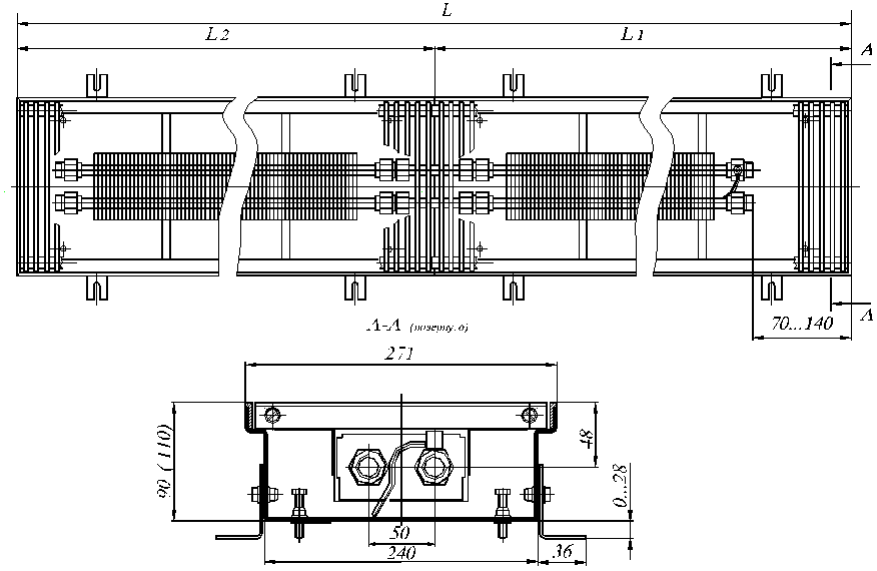

Рис. 2 Конвектор КРКП 27.09(11).310…600 проходной

4.3. По желанию заказчика в зависимости от интерьерных решений проекта возможны:
- увеличение размеров длины корпуса конвектора;
- варианты соединений конвекторов под разными углами.
- исполнения корпуса конвектора криволинейной формы (по радиусу).

Таблица 1

Обозначение конвекторов	Номин. теплов. поток Qну, кВт	Размеры, мм			Масса кг
		высота	глубина	длина L	
КРК(П)-27.09.310	1,225	90	272	3100(1600+1500)	33,8
КРК(П)-27.09.320	1,269	90	272	3200(1600+1600)	34,9
КРК(П)-27.09.330	1,314	90	272	3300(1700+1600)	35,9
КРК(П)-27.09.340	1,359	90	272	3400(1700+1700)	37,0
КРК(П)-27.09.350	1,404	90	272	3500(1800+1700)	38,0
КРК(П)-27.09.360	1,454	90	272	3600(1800+1800)	39,1
КРК(П)-27.09.370	1,504	90	272	3700(1900+1800)	40,1
КРК(П)-27.09.380	1,549	90	272	3800(1900+1900)	41,2
КРК(П)-27.09.390	1,594	90	272	3900(2000+1900)	42,2
КРК(П)-27.09.400	1,638	90	272	4000(2000+2000)	43,3
КРК(П)-27.09.410	1,683	90	272	4100(2100+2000)	44,3
КРК(П)-27.09.420	1,734	90	272	4200(2100+2100)	45,4
КРК(П)-27.09.430	1,784	90	272	4300(2200+2100)	46,4
КРК(П)-27.09.440	1,829	90	272	4400(2200+2200)	47,5
КРК(П)-27.09.450	1,873	90	272	4500(2300+2200)	48,5
КРК(П)-27.09.460	1,918	90	272	4600(2300+2300)	49,6
КРК(П)-27.09.470	1,963	90	272	4700(2400+2300)	50,6
КРК(П)-27.09.480	2,013	90	272	4800(2400+2400)	51,7
КРК(П)-27.09.490	2,063	90	272	4900(2500+2400)	52,7
КРК(П)-27.09.500	2,108	90	272	5000(2500+2500)	53,8
КРК(П)-27.09.510	2,153	90	272	5100(2600+2500)	54,8
КРК(П)-27.09.520	2,156	90	272	5200(2600+2600)	55,9
КРК(П)-27.09.530	2,159	90	272	5300(2700+2600)	56,9
КРК(П)-27.09.540	2,203	90	272	5400(2700+2700)	58,0

КРК(П)-27.09.550	2,248	90	272	5500(2800+2700)	59,0
КРК(П)-27.09.560	2,298	90	272	5600(2800+2800)	60,1
КРК(П)-27.09.570	2,349	90	272	5700(2900+2800)	61,1
КРК(П)-27.09.580	2,399	90	272	5800(2900+2900)	62,2
КРК(П)-27.09.590	2,449	90	272	5900(3000+2900)	63,2
КРК(П)-27.09.600	2,621	90	272	6000(3000+3000)	64,3

Обозначение конвекторов	Номин. теплов. поток Qну, кВт	Размеры, мм			Масса кг
		высота	глубина	длина L	
КРК(П)-27.11.310	1,472	110	272	3100(1600+1500)	35,5
КРК(П)-27.11.320	1,525	110	272	3200(1600+1600)	36,6
КРК(П)-27.11.330	1,579	110	272	3300(1700+1600)	37,7
КРК(П)-27.11.340	1,633	110	272	3400(1700+1700)	38,8
КРК(П)-27.11.350	1,687	110	272	3500(1800+1700)	39,9
КРК(П)-27.11.360	1,747	110	272	3600(1800+1800)	41,0
КРК(П)-27.11.370	1,808	110	272	3700(1900+1800)	42,1
КРК(П)-27.11.380	1,861	110	272	3800(1900+1900)	43,2
КРК(П)-27.11.390	1,915	110	272	3900(2000+1900)	44,3
КРК(П)-27.11.400	1,969	110	272	4000(2000+2000)	45,4
КРК(П)-27.11.410	2,023	110	272	4100(2100+2000)	46,5
КРК(П)-27.11.420	2,083	110	272	4200(2100+2100)	47,6
КРК(П)-27.11.430	2,144	110	272	4300(2200+2100)	48,7
КРК(П)-27.11.440	2,197	110	272	4400(2200+2200)	49,8
КРК(П)-27.11.450	2,251	110	272	4500(2300+2200)	50,9
КРК(П)-27.11.460	2,305	110	272	4600(2300+2300)	52,0
КРК(П)-27.11.470	2,359	110	272	4700(2400+2300)	53,1
КРК(П)-27.11.480	2,419	110	272	4800(2400+2400)	54,2
КРК(П)-27.11.490	2,480	110	272	4900(2500+2400)	55,3
КРК(П)-27.11.500	2,533	110	272	5000(2500+2500)	56,4
КРК(П)-27.11.510	2,587	110	272	5100(2600+2500)	57,5
КРК(П)-27.11.520	2,591	110	272	5200(2600+2600)	58,6
КРК(П)-27.11.530	2,594	110	272	5300(2700+2600)	59,7
КРК(П)-27.11.540	2,648	110	272	5400(2700+2700)	60,8
КРК(П)-27.11.550	2,701	110	272	5500(2800+2700)	62,0
КРК(П)-27.11.560	2,762	110	272	5600(2800+2800)	63,1
КРК(П)-27.11.570	2,822	110	272	5700(2900+2800)	64,2
КРК(П)-27.11.580	2,883	110	272	5800(2900+2900)	65,3
КРК(П)-27.11.590	2,943	110	272	5900(3000+2900)	66,4
КРК(П)-27.11.600	3,149	110	272	6000(3000+3000)	67,5

Примечание: Номинальный тепловой поток (Qну) определён при нормированных условиях (ну): температурный напор, т.е. разность температур между среднеарифметической температурой теплоносителя в конвекторе и расчётной температурой воздуха в отапливаемом помещении, равен 70°С, расход теплоносителя через присоединительные патрубки конвектора составляет 0,1 кг /с; атмосферное давление - 1013,3 гПа (760 мм рт.ст.).

5. МОНТАЖ

5.1 Монтаж конвекторов должен производится согласно требованиям СНиП 3.05.01-85 «Внутренние санитарно-технические системы» специализированными монтажными организациями.

5.2 Конвектор монтируется в пол, для этого необходимо установить секции конвектора в заранее подготовленный канал в полу и выставить их по уровню пола, с помощью упорных болтов 4. Соединить болтами с гайками секции конвектора между собой. Закрепить конвектор опорами 5 к черновому полу (см. Рис.3).

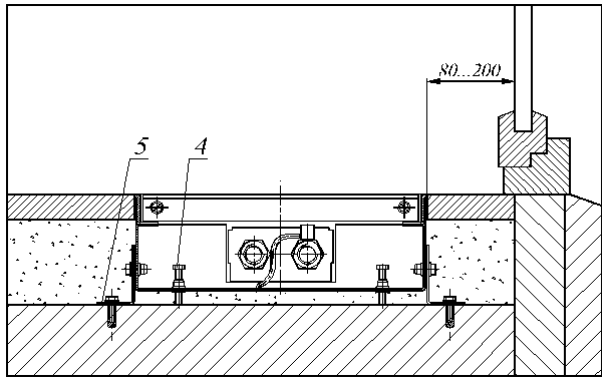

Рис.3

5.3 При помощи медных труб и обжимных фитингов из комплекта монтажных частей, соединить нагревательные элементы секций (рис.4). Для этого необходимо через отверстие в корпусе вставить трубки в патрубки нагревательных элементов, закрутить гайки рукой до упора, после этого гаечным ключом завернуть гайки на 1¼ оборота

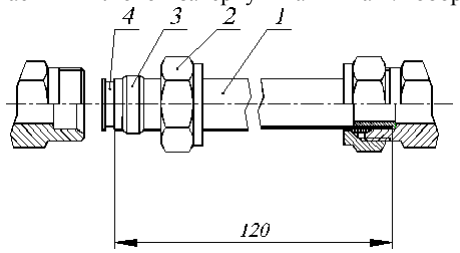

Рис.4. Соединение нагревательных элементов конвектора.
1 – медная труба (15х1), 2 – гайка обжимная, 3 – сухарь,
4 – вставка латунная для монтажа отожженной трубы.

5.4 Соединить нагревательный элемент с подводящими теплопроводами системы отопления. При соединении конвекторов с подводками следует соблюдать осторожность. Во избежание деформирования тонкостенных медных труб нагревательного элемента и латунных присоединительных патрубков необходимо удерживать шестигранник патрубков гаечным ключом.

5.5 После соединения теплового пакета с трубопроводами и запуске системы отопления, при необходимости, выполнить удаление воздуха. Для этого свободный конец пластиковой трубки воздухоспускного клапана 6 (см. рис.1) опустить в заранее приготовленную емкость для слива воды. Ключом отвернуть клапан на 0,5-1,5 оборота. После
Установить воздуховыпускную решётку.

5.6 До окончания отделочных работ закрыть конвектор сверху защитным кожухом (заказывается отдельно) можно использовать упаковочную коробку или подручные материалы.

5.7 Залейте пустое пространство вокруг конвектора бетонным раствором, при этом во избежание деформации корпуса, до высыхания раствора, вместо решетки установить распорные планки на расстоянии не более 500 мм друг от друга. Длина распорных планок должна быть на 3 мм больше, чем ширина решетки.

5.8 После укладки напольного покрытия щель между покрытием и конвектором рекомендуется заполнить силиконовым герметиком.

6. ХРАНЕНИЕ И ТРАНСПОРТИРОВКА

6.1 Хранить конвекторы до начала эксплуатации следует в таре изготовителя, уложенными в штабели.

6.2 Условия хранения и транспортирования Ж2 ГОСТ 15150.
Температура воздуха от –50 до +50 °С;
относительная влажность до 100% при 25 °С (среднегодовое значение 80% при 15 °С) в отсутствии атмосферных осадков.

7. УСЛОВИЯ ЭКСПЛУАТАЦИИ

Внимание! Не допускается эксплуатация конвектора в условиях, приводящих к замерзанию в нем теплоносителя (например, если отключить циркуляцию теплоносителя через конвектор при отрицательной температуре окружающего конвектор воздуха), что может привести к разрыву труб.

7.1. Внутренние поверхности конвектора необходимо регулярно очищать от пыли при помощи пылесоса.

7.2. Не допускаются удары и другие действия, приводящие к механическим повреждениям конвектора и его элементов.

7.3. При использовании в качестве теплоносителя воды её параметры должны удовлетворять требованиям, приведенным в СО 153-34.20.501-2003.

7.4. Допускается использование в качестве теплоносителя специальных антифризных жидкостей для отопительных систем типа «DIXIS-30» и «Теплый дом-65».

8. СВИДЕТЕЛЬСТВО О ПРИЕМКЕ

Конвектор «Golfstream » соответствует
ТУ 4935-005-46928486-2004, конструкторской документации и признан
годным к эксплуатации

Партия № _____

Дата изготовления _____

Отметка о приемке _____

9. ГАРАНТИИ ИЗГОТОВИТЕЛЯ

9.1.Изготовитель гарантирует ремонт или замену вышедших из строя конвекторов в течение гарантийного срока при условии соблюдения потребителем правил эксплуатации и отсутствии механических повреждений.
9.2.Гарантийный срок хранения и/или эксплуатации конвекторов – 5 лет со дня продажи. В случае отсутствия даты продажи гарантийный срок считать с даты изготовления.
9.3.Адрес предприятия-изготовителя:

196651,Россия, Санкт-Петербург, Колпино, пр. Ленина, д. 1, ОАО «Фирма Изотерм»
тел. (812) 461-90-54, 460-87-58
факс (812) 460-88-22

Дата продажи Подпись продавца и печать

торгующей организации

_____ _____

М.П.