Библиотека СОК

CITY CLASS C - F - FR

Green Heating Technology

ITALTHERM

City Class

Green Heating Technology
ITALTHERM

GIUGIARO DESIGN





City Class C - ТЕХНИЧЕСКИЕ ХАРАКТЕРИСТИКИ

Green Heating Technology
ITALTHERM

Основные характеристики

		24C G20/G30 G31	28C G20/G30 G31
Ном.теплопроизводительность (Pn)	кВт	23.3/23.3	25.5/25.2
Мин.теплопроизводительность (Pr)	кВт	8.6/8.6	10.0/10.3
Номинальный КПД (при Qn/Qh)	%	90.5	90.1
КПД при 30% Qn	%	88.9	88.6
Электрическая мощность	Вт	75	95
Напряжение/частота (номинальное напряжение)	В-Гц	230/50	230/50

City Class F - ТЕХНИЧЕСКИЕ ХАРАКТЕРИСТИКИ

Green Heating Technology
ITALTHERM

Основные характеристики

		12F G20	16F G20	18F G20	20F G20/G30 G31	25F G20/G30 G31	30F G20/G30 G31	35F G20/G30 G31	40F G20
Ном.теплопроизводительность (Pn)	кВт	12.0	16.0	18.0	19.5/19.0	24.0/23.8	28.2/27.3	32.4/32.4	36.6
Мин.теплопроизводительность (Pr)	кВт	8.5	8.5	8.5	8.1/8.5	8.5/8.6	10.2/11.1	11.7/11.7	12.0
Номинальный КПД (при Qn/Qh)	%	93.3/87.0	93.3/91.0	93.3/91.0	92.7	93.3	94.0	94.0	90.9
КПД при 30% Qn/Qh	%	-/87.0	-/91.0	-/91.0	90.5	91.0	91.5	92.0	87.0
Электрическая мощность	Вт	103	103	103	103	103	132	145	144
Напряжение/частота (номинальное напряжение)	В-Гц	230/50	230/50	230/50	230/50	230/50	230/50	230/50	230/50

City Class FR - ТЕХНИЧЕСКИЕ ХАРАКТЕРИСТИКИ

Green Heating Technology
ITALTHERM

Основные характеристики

		20FR	25FR	30FR	35FR	40FR
		G20/G30 G31	G20/G30 G31	G20/G30 G31	G20/G30 G31	G20
Ном.теплопроизводительность (Pn)	кВт	19.5/19.0	24.0/23.8	28.2/27.3	32.4/32.4	36.6
Мин.теплопроизводительность (Pr)	кВт	8.1/8.5	8.5/8.6	10.2/11.1	11.7/11.7	12.0
Номинальный КПД (при Qn)	%	92.7	93.3	94.0	94.0	90.9
КПД при 30% Qn	%	90.5	91.0	91.5	92.0	87.0
Электрическая мощность	Вт	103	103	132	145	144
Напряжение/частота (номинальное напряжение)	В-Гц	230/50	230/50	230/50	230/50	230/50

City Class C - ТЕХНИЧЕСКИЕ ХАРАКТЕРИСТИКИ

Green Heating Technology
ITALTHERM

Режим ГВС

		24C G20/G30 G31	28C G20/G30 G31
Максимальное рабочее давление ГВС	бар	6	6
Минимальное рабочее давление (для включения ГВС.)	бар	0.2	0.2
Расход горячей воды при Δ 25°C	л/мин	13.3/13.3	14.6/14.5
Расход горячей воды при Δ 30°C	л/мин	11.1/11.1	12.2/12.1
Минимальный расход. (для включения ГВС.)	л/мин	2.8	2.8
Диапазон регулирования температуры (мин÷макс)	°C	35-55	35-55

City Class F - ТЕХНИЧЕСКИЕ ХАРАКТЕРИСТИКИ

Green Heating Technology
ITALTHERM

Режим ГВС

		12F G20	16F G20	18F G20	20F G20/G30 G31	25F G20/G30 G31	30F G20/G30 G31	35F G20/G30 G31	40F G20
Максимальное рабочее давление ГВС	бар	6	6	6	6	6	6	6	6
Минимальное рабочее давление (для включения ГВС.)	бар	0.2	0.2	0.2	0.2	0.2	0.2	0.2	0.2
Расход горячей воды при Δ 25°C	л/мин	13.7	13.4	13.7	11.2/10.9	13.7/13.6	16.2/15.6	18.6/18.6	20.3
Расход горячей воды при Δ 30°C	л/мин	11.5	11.2	11.5	9.3/9.1	11.5/11.4	13.5/13.0	15.5/15.5	17.0
Минимальный расход. (для включения ГВС.)	л/мин	2.8	2.8	2.8	2.8	2.8	2.8	2.8	2.8
Диапазон регулирования температуры (мин÷макс)	°C	35-55	35-55	35-55	35-55	35-55	35-55	35-55	35-55

City Class C - ТЕХНИЧЕСКИЕ ХАРАКТЕРИСТИКИ

Green Heating Technology
ITALTHERM

Расход и давление газа

		24C G20/G30 G31	28C G20/G30 G31
Давление на входе (мин÷макс)	мбар	17 ÷ 25/35÷40	17 ÷ 25/35÷40
Номинальное давление	мбар	20/37	20/37
Расход газа (G20) при Qn	$м^3$/ч	2.72	2.99
Расход газа (G30/G31) при Qn	кг/ч	2.02 / 1.99	2.20 / 2.17
Расход газа (G20) при Qr	$м^3$/ч	1.06	1.27
Расход газа (G30/G31) при Qr	кг/ч	0.79 / 0.78	0.97 / 0.95

City Class F - ТЕХНИЧЕСКИЕ ХАРАКТЕРИСТИКИ

Green Heating Technology
ITALTHERM

Расход и давление газа

		12F G20	16F G20	18F G20	20F G20/G30 G31	25F G20/G30 G31	30F G20/G30 G31	35F G20/G30 G31	40F G20
Давление на входе (мин÷макс)	мбар	17 ÷ 25	17 ÷ 25	17 ÷ 25	17 ÷ 25/35÷40	17 ÷ 25/35÷40	17 ÷ 25/35÷40	17 ÷ 25/35÷40	17 ÷ 25
Номинальное давление	мбар	20	20	20	20/37	20/37	20/37	20/37	20
Расход газа (G20) при Qn	$м^3/ч$	2.72	2.72	2.72	2.22	2.72	3.17	3.65	4.18
Расход газа (G30/G31) при Qn	кг/ч	-	-	-	1.61/1.59	2.01/1.98	2.28/2.25	2.72/2.67	-
Расход газа (G20) при Qr	$м^3/ч$	1.06	1.06	1.06	1.00	1.06	1.27	1.44	1.48
Расход газа (G30/G31) при Qr	кг/ч	-	-	-	0.79/0.78	0.80/0.79	1.02/1.01	1.07/1.05	-

City Class FR - ТЕХНИЧЕСКИЕ ХАРАКТЕРИСТИКИ

Green Heating Technology
ITALTHERM

Расход и давление газа

		20FR	25FR	30FR	35FR	40FR
		G20/G30 G31	G20/G30 G31	G20/G30 G31	G20/G30 G31	G20/G30 G31
Давление на входе (мин÷макс)	мбар	17 ÷ 25/35÷40	17 ÷ 25/35÷40	17 ÷ 25/35÷40	17 ÷ 25/35÷40	17 ÷ 25
Номинальное давление	мбар	20/37	20/37	20/37	20/37	20
Расход газа (G20) при Qn	$м^3/ч$	2.22	2.72	3.17	3.65	4.18
Расход газа (G30/G31) при Qn	кг/ч	1.61 / 1.59	2.01 / 1.98	2.28/2.25	2.72/2.67	-
Расход газа (G20) при Qr	$м^3/ч$	1.00	1.06	1.27	1.44	1.48
Расход газа (G30/G31) при Qr	кг/ч	0.79 / 0.78	0.80 / 0.79	1.02/1.01	1.07/1.05	-

City Class C - ТЕХНИЧЕСКИЕ ХАРАКТЕРИСТИКИ

Green Heating Technology
ITALTHERM

Диаграмма мощности циркуляционного насоса

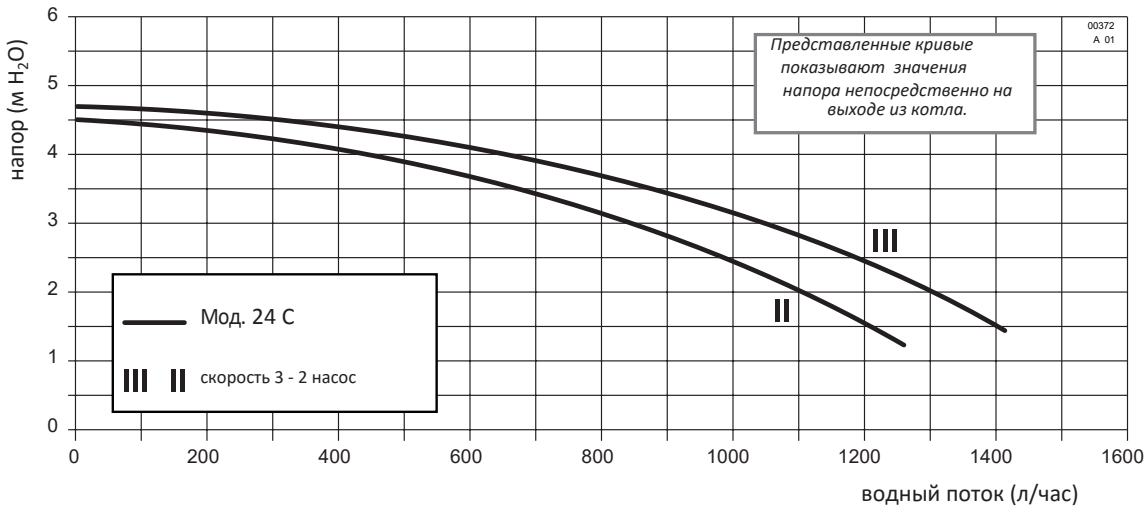

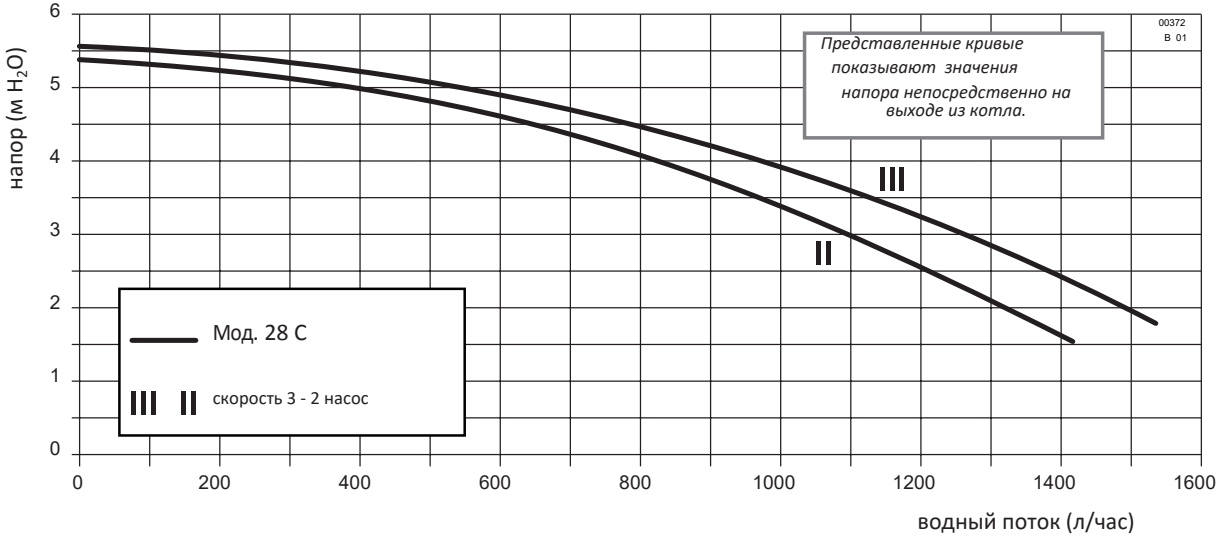

City Class F - ТЕХНИЧЕСКИЕ ХАРАКТЕРИСТИКИ

Green Heating Technology
ITALTHERM

Диаграмма мощности циркуляционного насоса

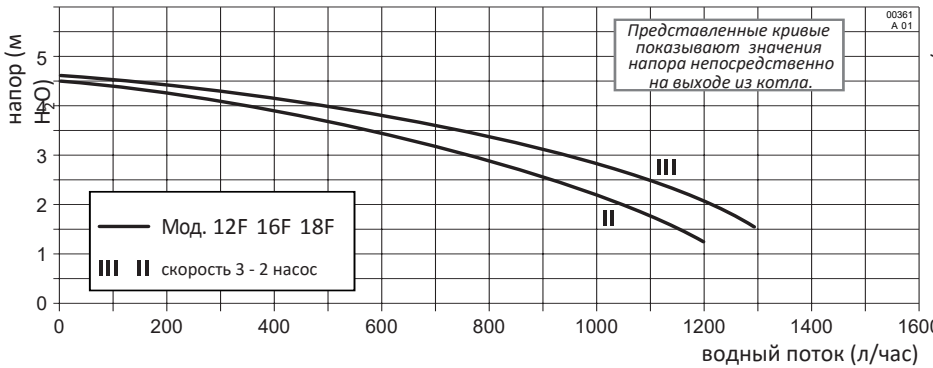

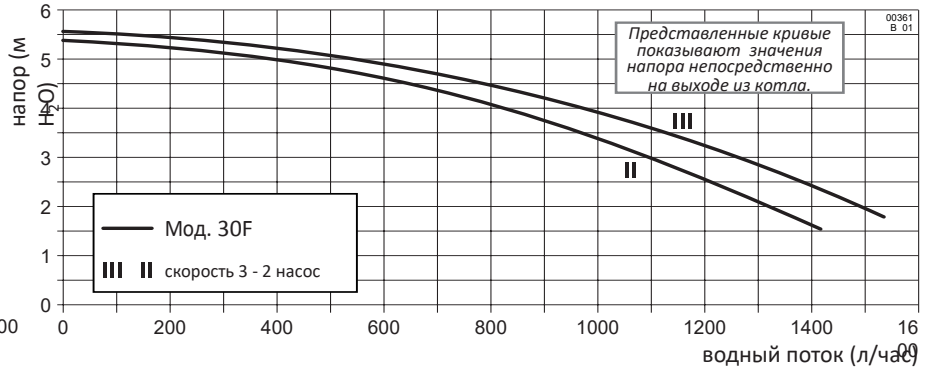

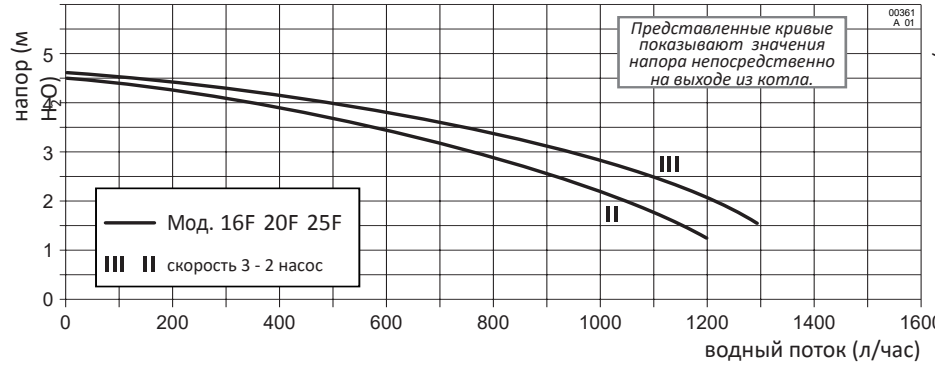

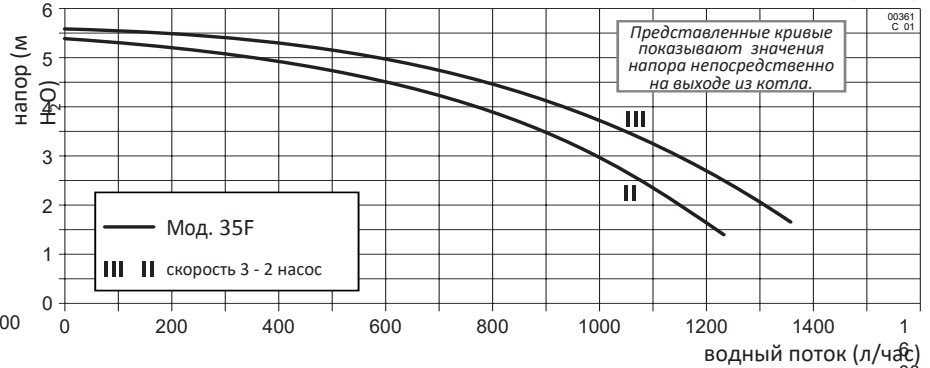

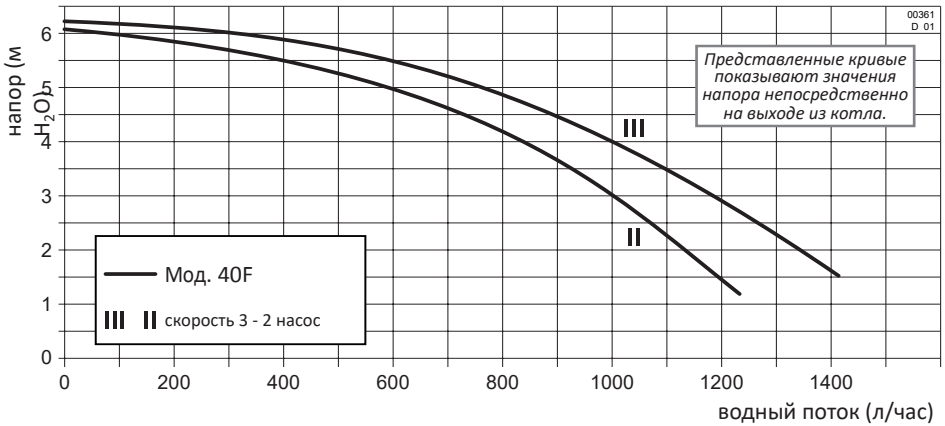

City Class FR - ТЕХНИЧЕСКИЕ ХАРАКТЕРИСТИКИ

Green Heating Technology
ITALTHERM

Диаграмма мощности циркуляционного насоса

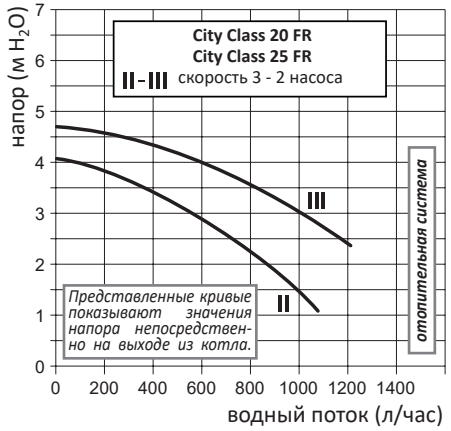

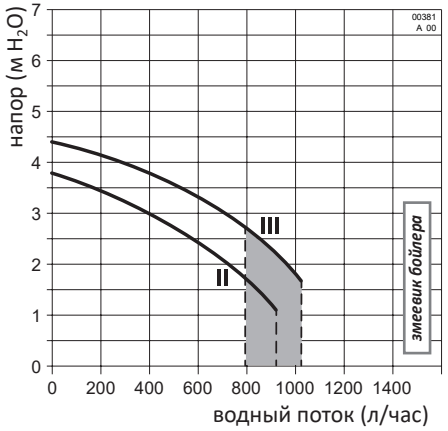

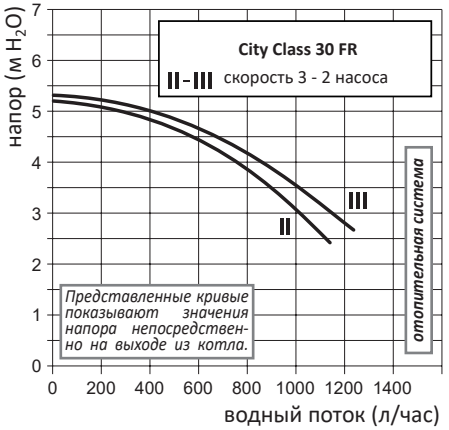

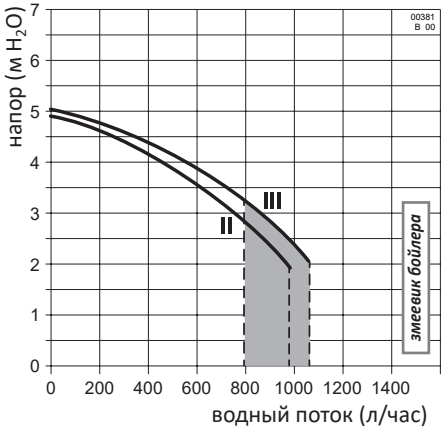

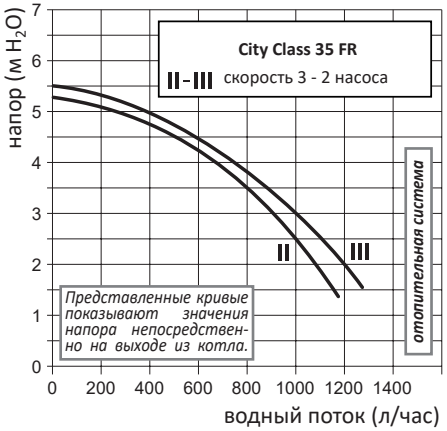

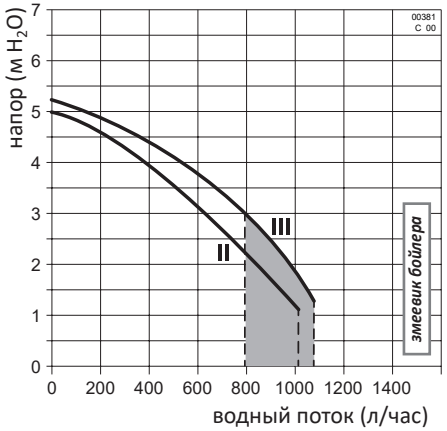

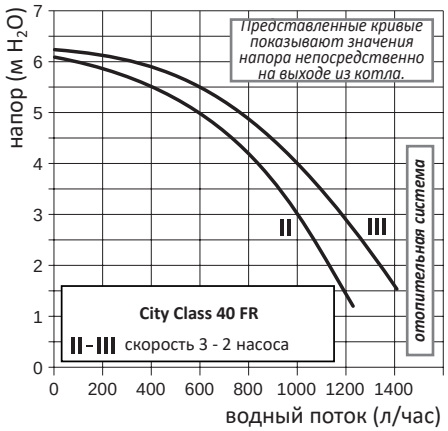

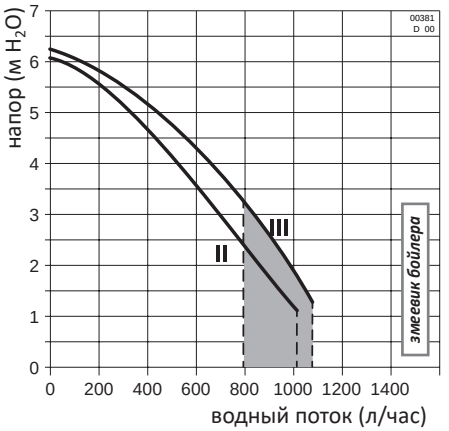

City Class C - F – ГИДРАВЛИЧЕСКИЙ УЗЕЛ

Green Heating Technology
ITALTHERM

Электрический 3-х ходовой клапан

Пластинчатый теплообменник ГВС

10 пластин ➔ 24 C; 20-25 F

16 пластин ➔ 28 C; 30 F

20 пластин ➔ 35 F

Реле потери воды (0,9 – 0,5 bar)

Насос ON/OFF (не модуляционный)



Зонд ГВС

β 3435

Регулятор потока

Реле обнаружения потока
Мин.давление для ВКЛ. = 0,2 бар
Мин.поток для ВКЛ.= 2,8 л/мин.

Кран для сброса воды

City Class FR - ГИДРАВЛИЧЕСКИЙ УЗЕЛ

Green Heating Technology
ITALTHERM

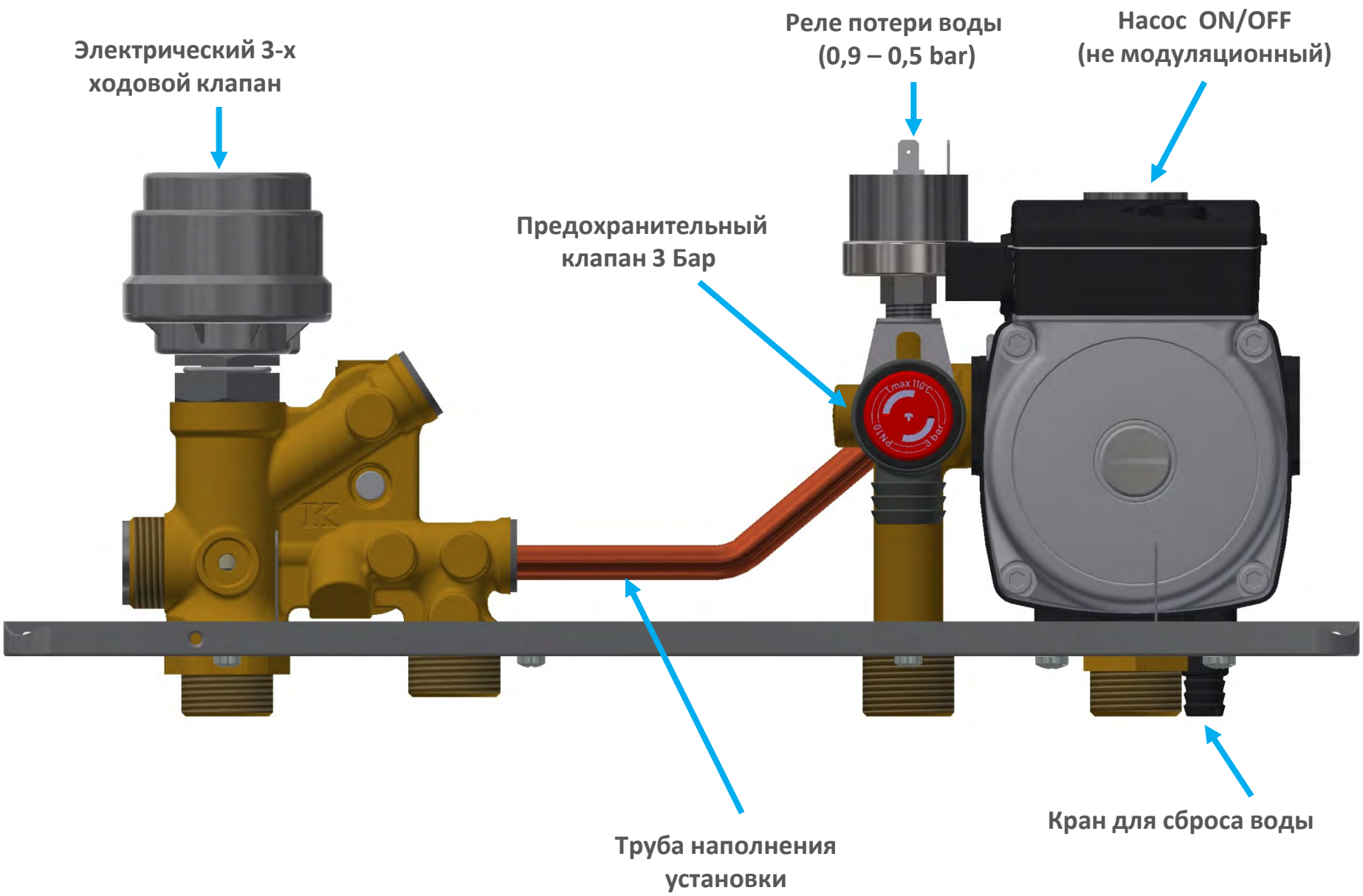

Green Heating Technology
ITALTHERM

Контроль минимального давления в котле



Реле минимального давления (гидравлический прессостат)

Отключает котёл при падении давления в контуре отопления.

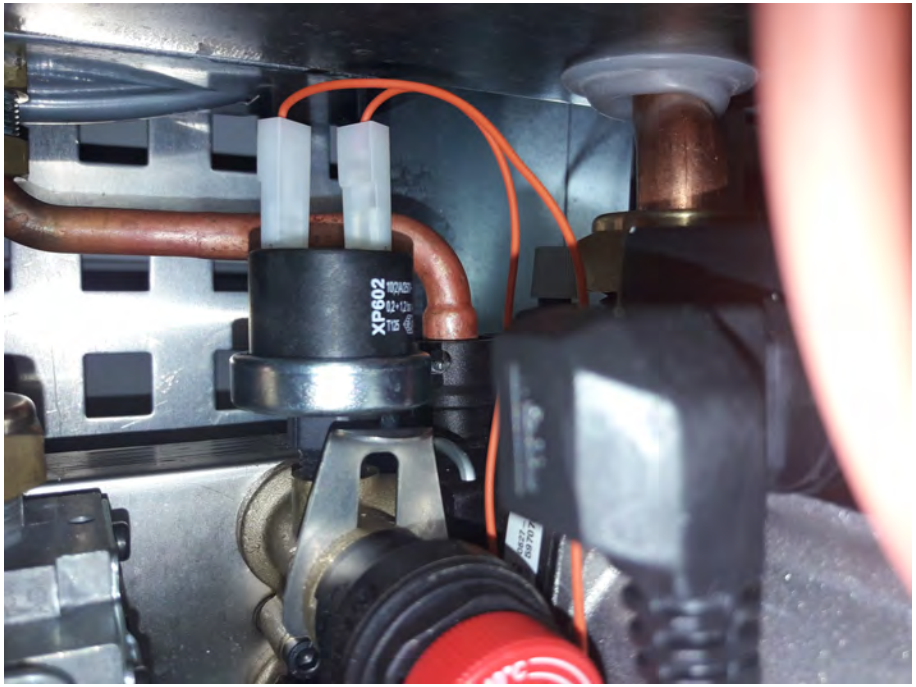

OFF - 0,5 бар
ON - 0,9 бар

Green Heating Technology
ITALTHERM

Контроль темературы в котле

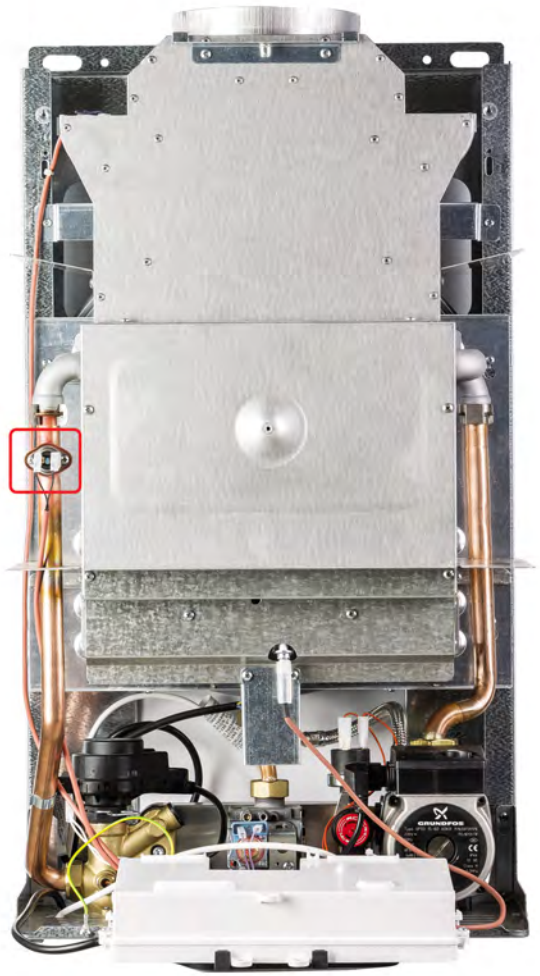

Предельный термостат

Отключает котёл при достижении аварийной температуры в котле.



Температура срабатывания	OFF 100°C ON 80°C

Green Heating Technology
ITALTHERM

Контроль дымоудаления

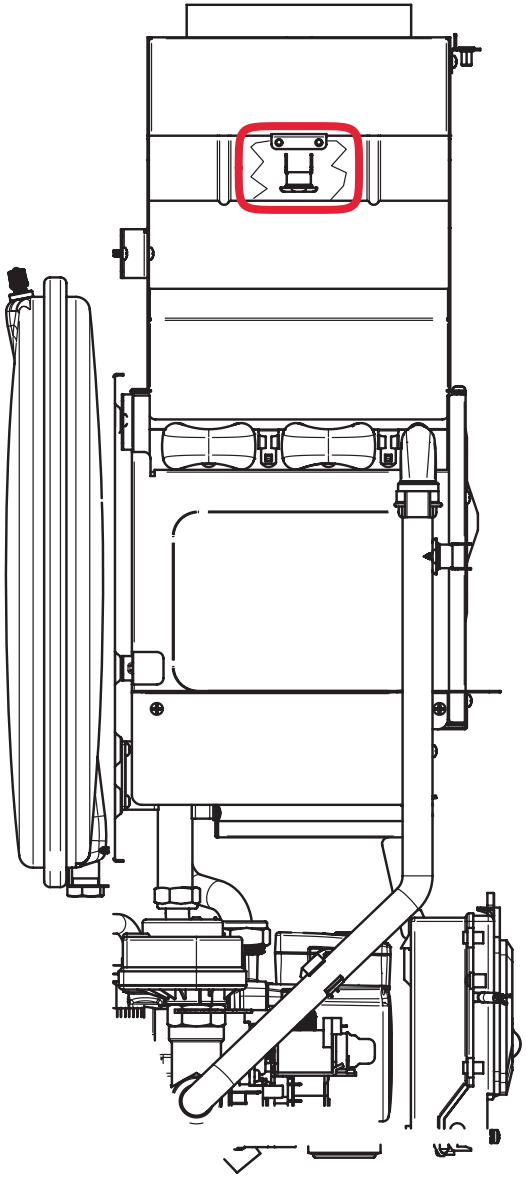



Термостат дымовых газов (для моделей City Class C)

Отключает котёл при поступлении дымовых газов в помещение.

Температура срабатывания	OFF	75°C
	ON	65°C

City Class - СИСТЕМЫ БЕЗОПАСНОСТИ

Green Heating Technology
ITALTHERM

Контроль дымоудаления



Вентилятор дымовых газов для моделей CITY CLASS F 12-30; FR 20-30



Вентилятор дымовых газов CITY CLASS F 35; FR 35

Термостат дымовых газов (для моделей City Class F,FR)

Отключает котёл при отсутствии движения дымовых газов в дымоходе.

Green Heating Technology
ITALTHERM

Контроль наличия пламени

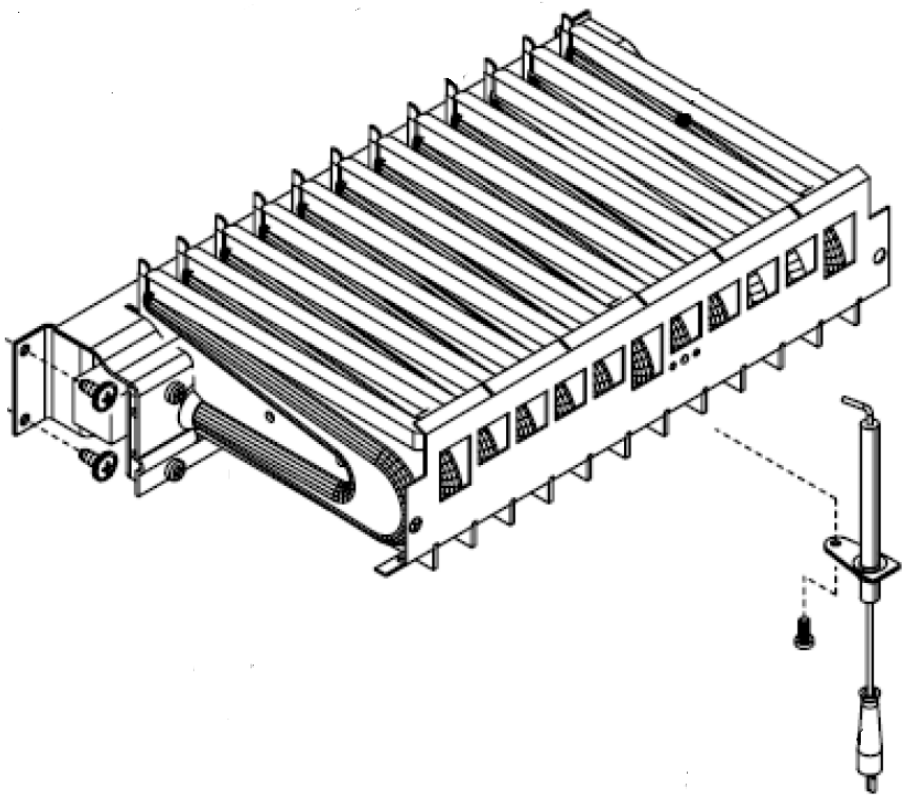

Электрод розжига и контроля пламени

При получении сигнала об отсутствии пламени горелка отключается и котел совершает несколько попыток розжига, после чего уходит в аварийный режим.



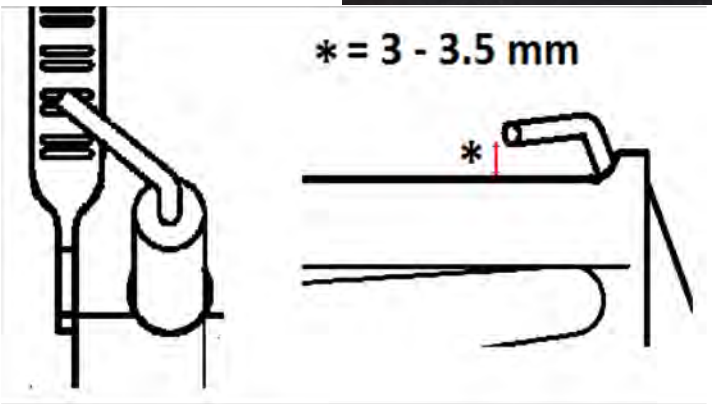

City Class - УСТАНОВКА И ПОДКЛЮЧЕНИЕ

Green Heating Technology
ITALTHERM

Монтаж котла

Котёл вешается на заранее установленные крюки.

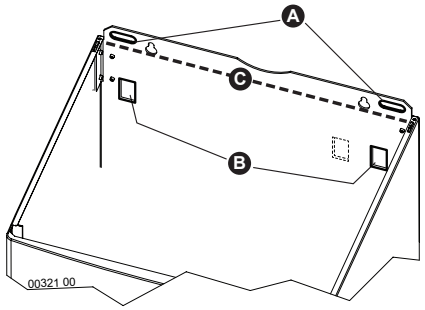

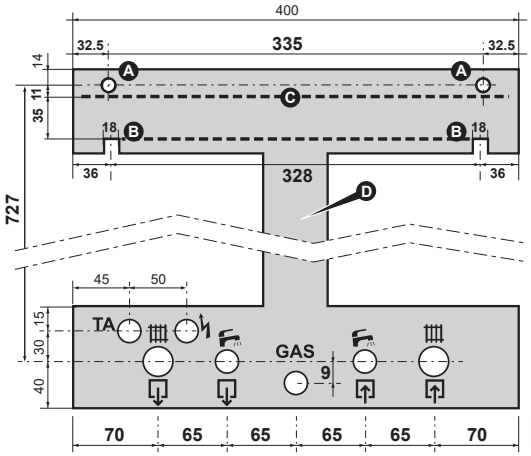

Минимальные расстояния до установленного котла

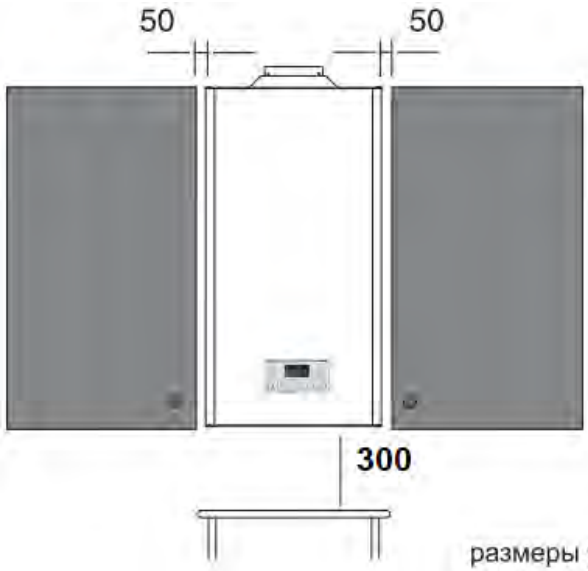

размеры указаны в миллиметрах

City Class C - УСТАНОВКА И ПОДКЛЮЧЕНИЕ

Green Heating Technology
ITALTHERM

Габаритные и присоединительные размеры

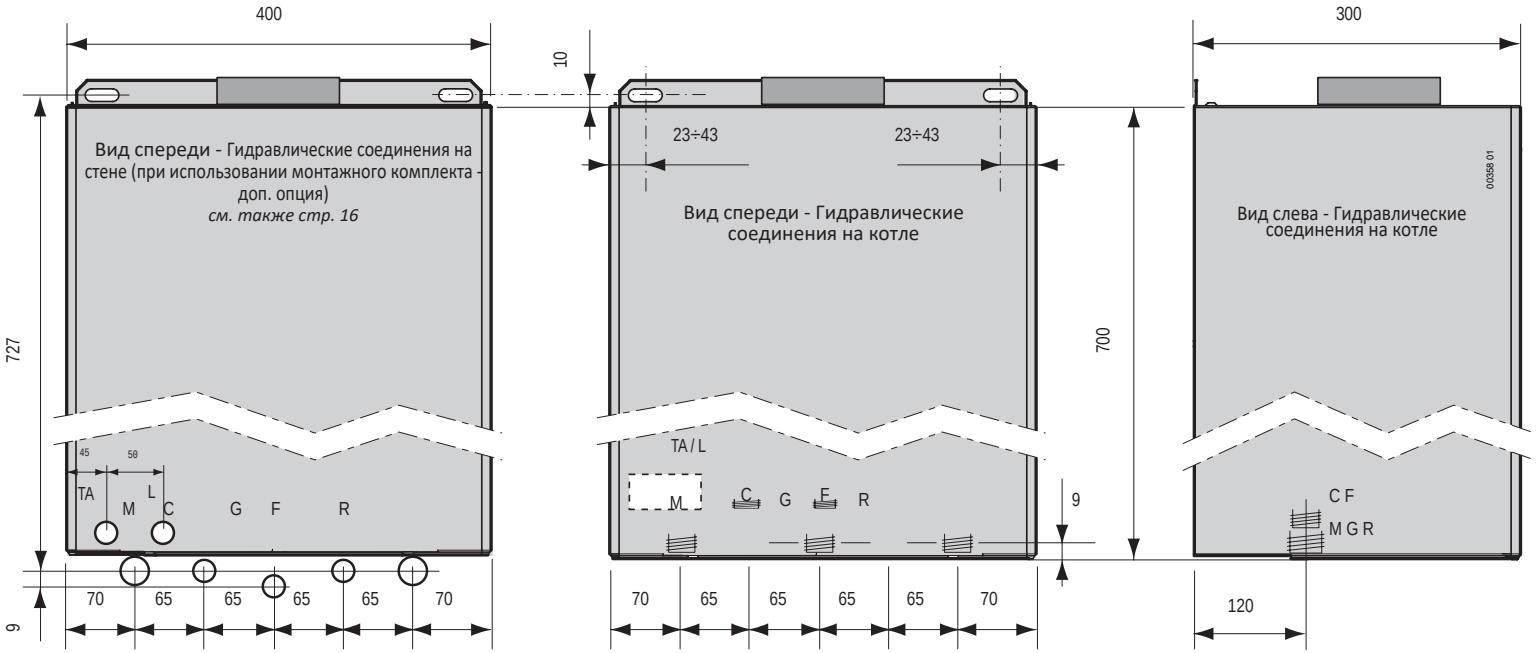

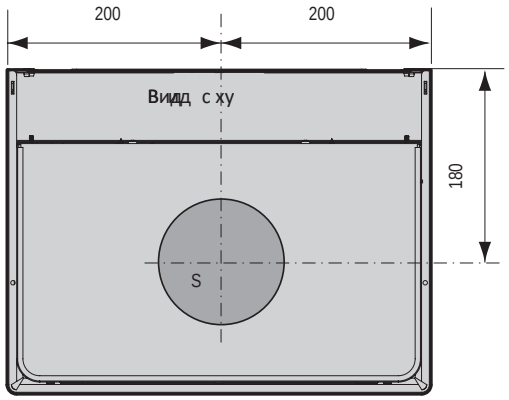

Обозначения:

S Вывод отработанного газа **M** Подача системы (¾")
C Выход горячей воды (½")
G Газ: подключение к котлу ¾";

F Вход холодной воды (½") **R** Возврат системы (¾")
TA/L Ориентировочное место

подключения электропитания и комнатного термостата

При использовании оригинального монтажного комплекта (доп. опция) ½"

TA Подключение комнатного термостата
L Подключение электропитания

Green Heating Technology
ITALTHERM

Габаритные и присоединительные размеры

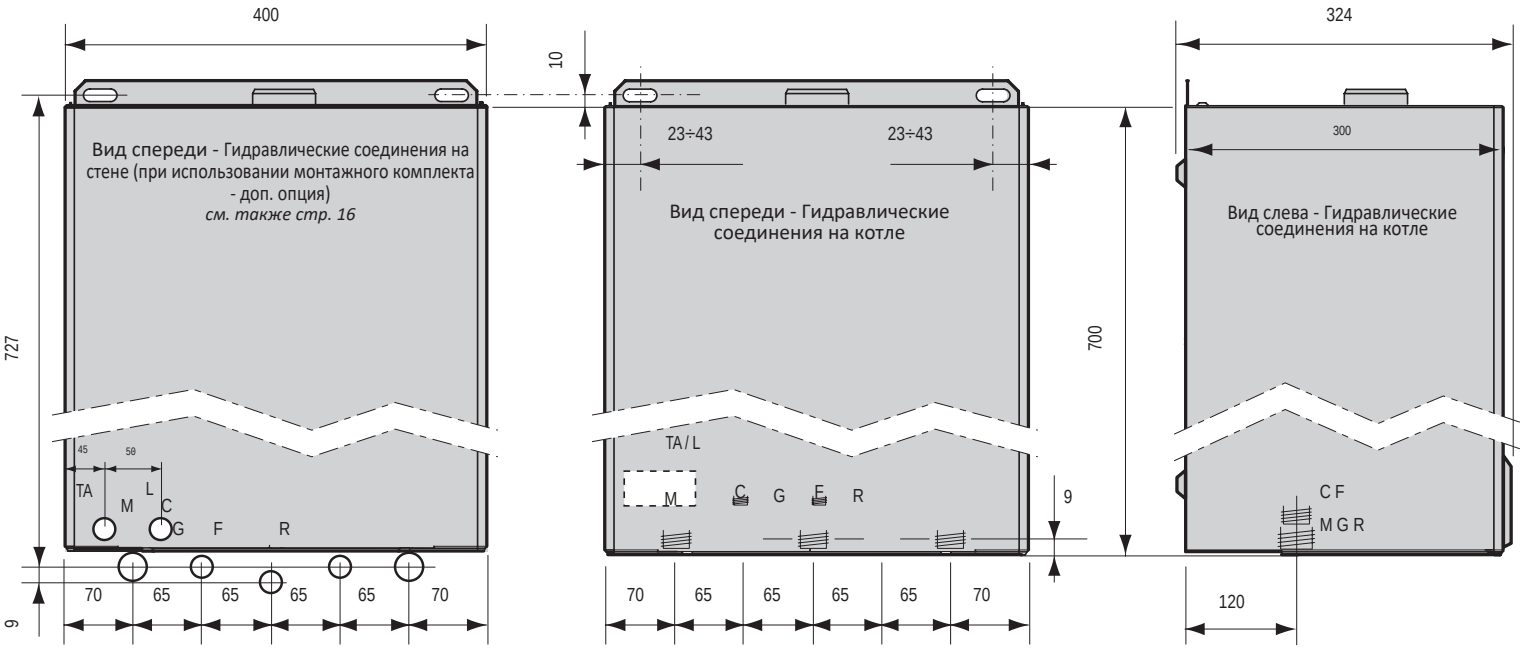

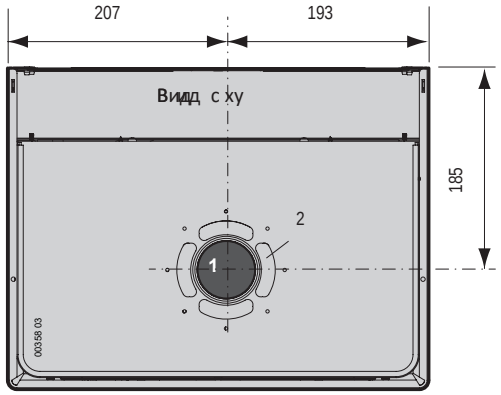

Обозначения:

1 Выход дымовых газов
2 Вход воздуха
M Подача системы (¾")
C Выход горячей воды (½")
G Газ: подключение к котлу ¾";

F Вход холодной воды (½") **R** Возврат системы (¾")
TA/L Ориентировочное место

подключения электропитания и комнатного термостата

TA Подключение комнатного термостата
L Подключение электропитания

При использовании оригинального монтажного комплекта (доп. опция) ½"

Green Heating Technology
ITALTHERM

Габаритные и присоединительные размеры

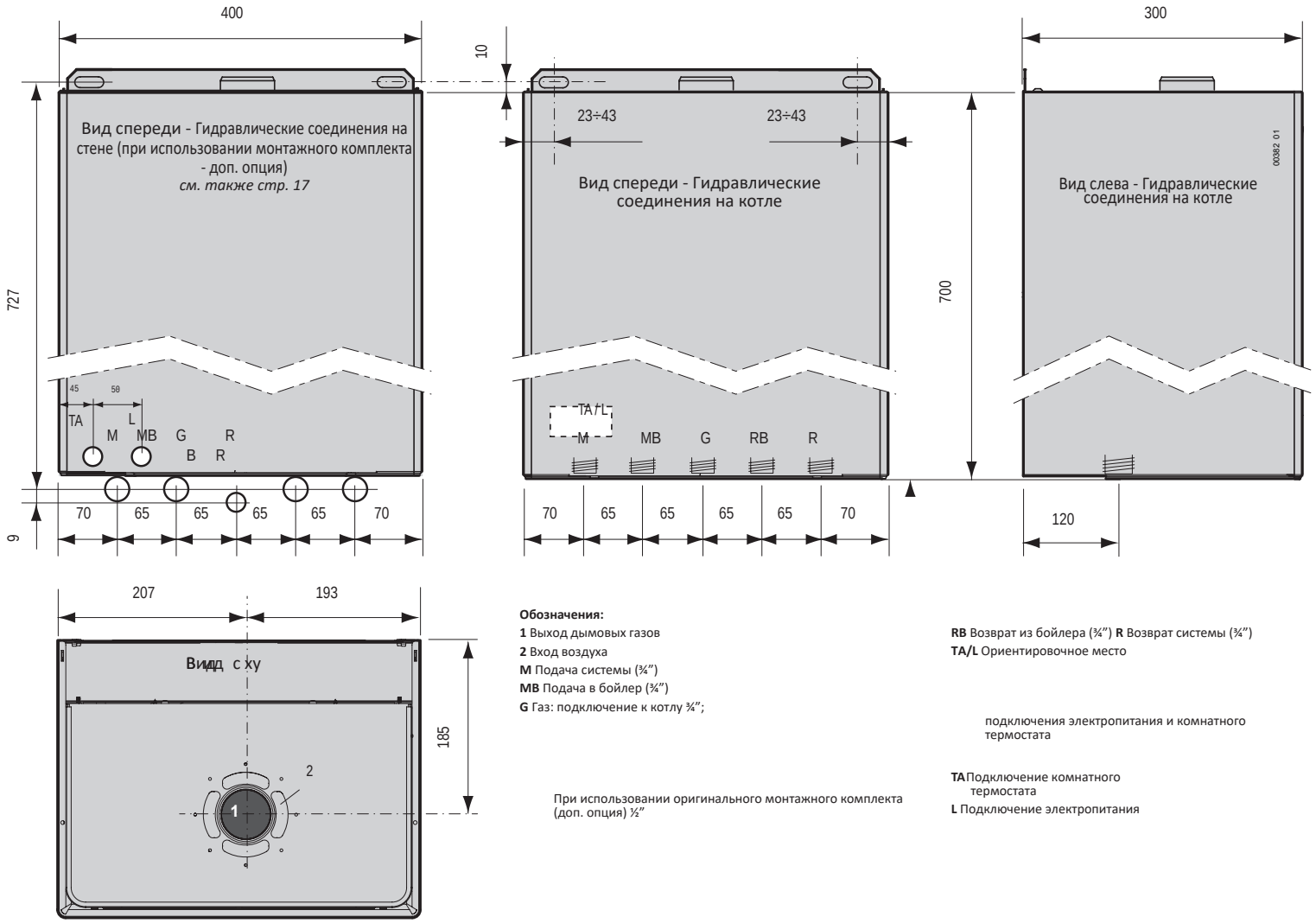

Обозначения:

1 Выход дымовых газов
2 Вход воздуха
M Подача системы (¾")
MB Подача в бойлер (¾")
G Газ: подключение к котлу ¾";

RB Возврат из бойлера (¾") **R** Возврат системы (¾")
TA/L Ориентировочное место

подключения электропитания и комнатного термостата

TA Подключение комнатного термостата
L Подключение электропитания

При использовании оригинального монтажного комплекта (доп. опция) ½"

City Class F - УСТАНОВКА И ПОДКЛЮЧЕНИЕ

Green Heating Technology
ITALTHERM

Виды систем воздухозабора и дымоудаления

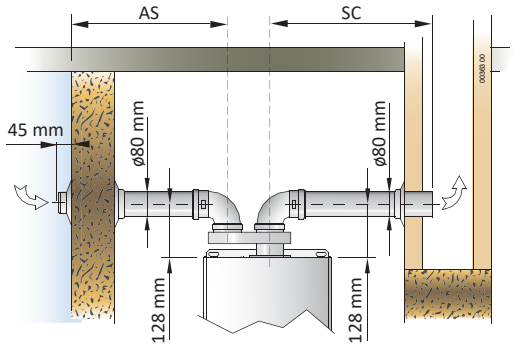

Мо-дель	Раздельная система Ø80 мм *(с разветвителем на коаксиальном соединении)*			
	AS+SC мин.÷макс. (м)	SC макс. (м)	Диафрагма	
			Для длины AS+SC (м)	Ø мм
12 F	2 ÷ 16	14	всегда	Нет
16 F	2 ÷ 16	14	всегда	Нет
18 F	2 ÷ 16	14	всегда	Нет

Не принимать во внимание AS для систем типа B_{22} (забор воздуха из помещения)

** Примечание: При раздельной системе возможно выполнение также систем типа C_{12} и C_{32}*

Пример раздельной системы (C_{82})

AS = забор воздуха **SC =** дымоудаление

колено на 90° Ø80 эквив. длине 0,5м
колено на 45° Ø80 эквив. длине 0,25м

Коаксиальная система (C_{12} , C_{32})

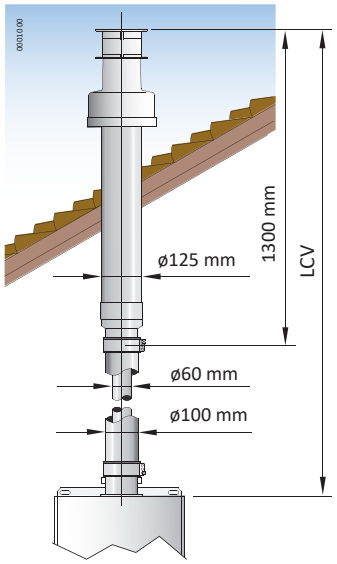

Пример вертик. коакс. системы (C_{32})

колено на 90° Ø60/100: эквив. длине 1,0м
колено на 45° Ø60/100: эквив. длине 0,5м

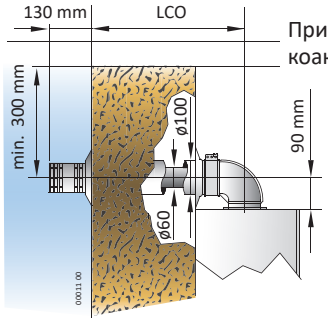

Пример горизонт. коакс. системы (C_{12})

Модель	Коаксиальная система Ø60/100 мм			
	LCO мин.÷макс. (м)	LCV мин.÷макс. (м)	Диафрагма	
			Длина LCO или LCV (м)	Ø мм
12 F	0.8 ÷ 4	0.8 ÷ 5	до 1	43 (F)
			более 1	Нет
16 F	0.8 ÷ 4	0.8 ÷ 5	до 1	43 (F)
			более 1	Нет
18 F	0.8 ÷ 4	0.8 ÷ 5	до 1	43 (F)
			более 1	Нет

(F): Диафрагма входит в комплект поставки котла

Диафрагма входит в комплект поставки котла

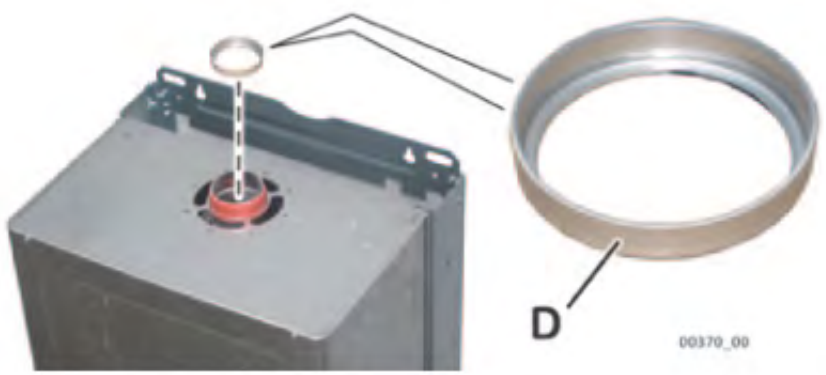

City Class FR - УСТАНОВКА И ПОДКЛЮЧЕНИЕ

Green Heating Technology
ITALTHERM

Виды систем воздухозабора и дымоудаления

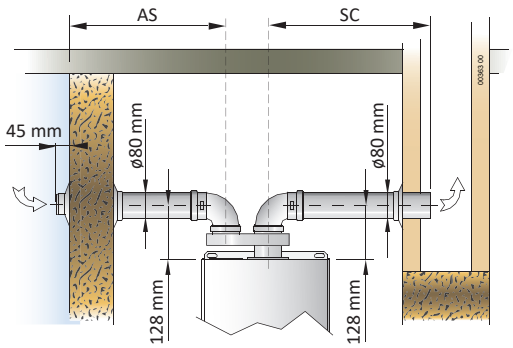

Мо-дель	Раздельная система Ø80 мм (с разветвителем на коаксиальном соединении)			
	AS+SC мин.÷макс. (м)	SC макс. (м)	Диафрагма	
			Для длины AS+SC (м)	Ø мм
20 FR 25 FR	2 ÷ 16	14	всегда	Нет
30 FR	2 ÷ 14	8	всегда	Нет
35 FR	2 ÷ 16	10	всегда	Нет
40 FR	2 ÷ 14	8	-	-

Не принимать во внимание AS для систем типа B_{22} (забор воздуха из помещения)

** Примечание: При раздельной системе возможно выполнение также систем типа C_{12} и C_{32}*

Пример раздельной системы (C_{82})

AS = забор воздуха **SC =** дымоудаление

колено на 90° Ø80 эквив. длине 0,5м
колено на 45° Ø80 эквив. длине 0,25м

Диафрагма входит в комплект поставки котла

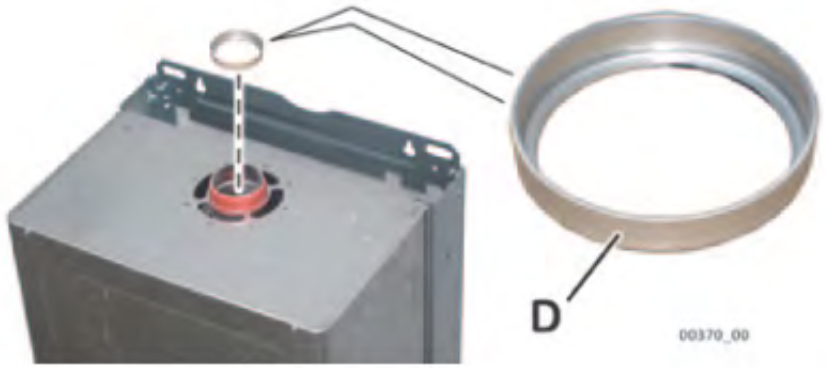

Коаксиальная система (C_{12} , C_{32})

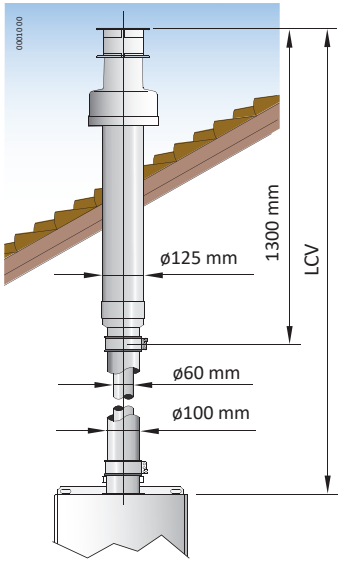

Пример вертик. коакс. системы (C_{32})

колено на 90° Ø60/100: эквив. длине 1,0м
колено на 45° Ø60/100: эквив. длине 0,5м

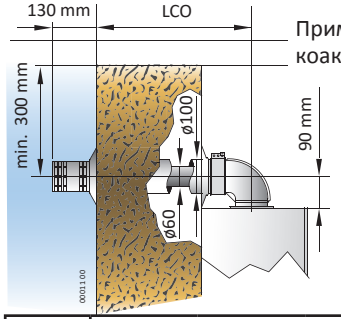

Пример горизонт. коакс. системы (C_{12})

Модель	Коаксиальная система Ø60/100 мм			
	LCO мин.÷макс. (м)	LCV мин.÷макс. (м)	Диафрагма	
			Длина LCO или LCV (м)	Ø мм
20 FR 25 FR	0.8 ÷ 4	0.8 ÷ 5	до 1	43 (F)
			более 1	Нет
30 FR	0.8 ÷ 3	0.8 ÷ 4	до 1	45 (F)
			более 1	Нет
35 FR	0.8 ÷ 3	0.8 ÷ 4	до 1	48 (F)
			более 1	Нет
40 FR	Ø60/100 0.8 ÷ 2	Ø60/100 0.8 ÷ 2	—	—
	Ø80/125 0.8 ÷ 3	Ø80/125 0.8 ÷ 4	—	—

(F):Диафрагма входит в комплект поставки котла

City Class C - УСТАНОВКА И ПОДКЛЮЧЕНИЕ

Green Heating Technology
ITALTHERM

Рекомендованная схема подключения к электрической сети

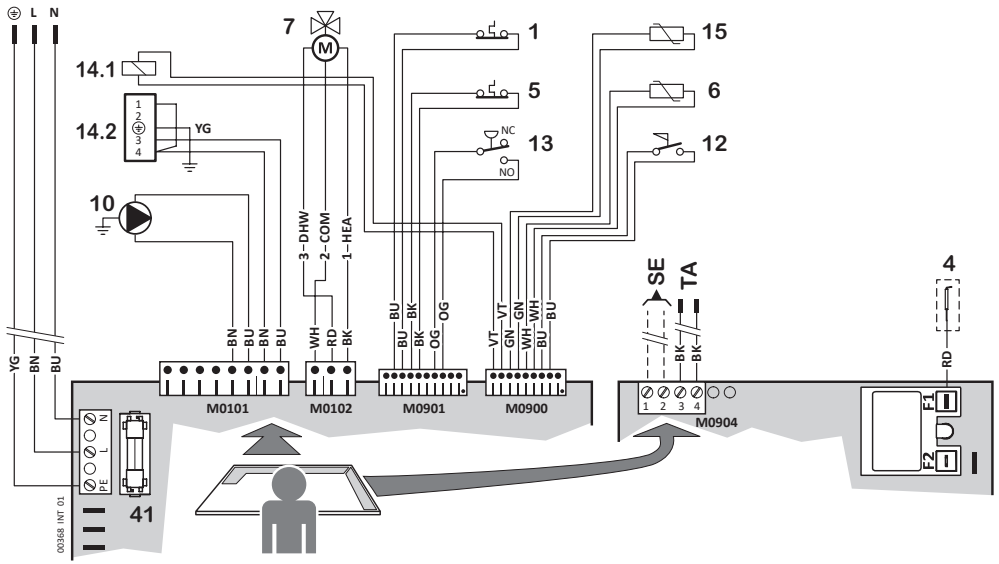

1 Термостат дыма (*)
4 Электрод розжига+обнаружения пламени
5 Предохранительный термостат котла (подача) (*)
6 Датчик температуры подачи в систему
7 Моторизированный 3-х ходовой клапан
10 Циркуляционный насос
12 Реле протока воды (с фильтром) (*)
13 Предохранительное реле минимального давления воды (*)
14.1 Газовый клапан - команда модуляции
14.2 Газовый клапан - команда открытие
15 Датчик контроля температуры ГВС
41 Предохранитель F2A(2A)

(*) Контакты этих компонентов приведены в условиях их отдыха (система холодная, нулевое давление, нулевой поток)

Дополнительные внешние компоненты: **TA**
Комнатный Термостат:

(также Хронотермостат) Простой контакт SELV. Закрыт-запрос активен.
или **Дистанционное управление** *(только ориг.)*

SE *Предрасположение для Датчика внешней температуры*

Сокращения: **COM** Общий ● **NC** Нормально замкнутый (контакт) ● **NO** Нормально разомкнутый (контакт) ● **HEA** Отопление (запрос на отклонение) ● **DHW** ГВС (запрос на отклонение)

Цвета: **OG** Оранжевый ● **WH** белый ● **BU** синий ● **YE** желтый ● **YG** желто-зеленый ● **BN** коричневый ● **BK** черный ● **RD** красный ● **GN** зеленый ● **VT** фиолетовый

Green Heating Technology
ITALTHERM

Рекомендованная схема подключения к электрической сети

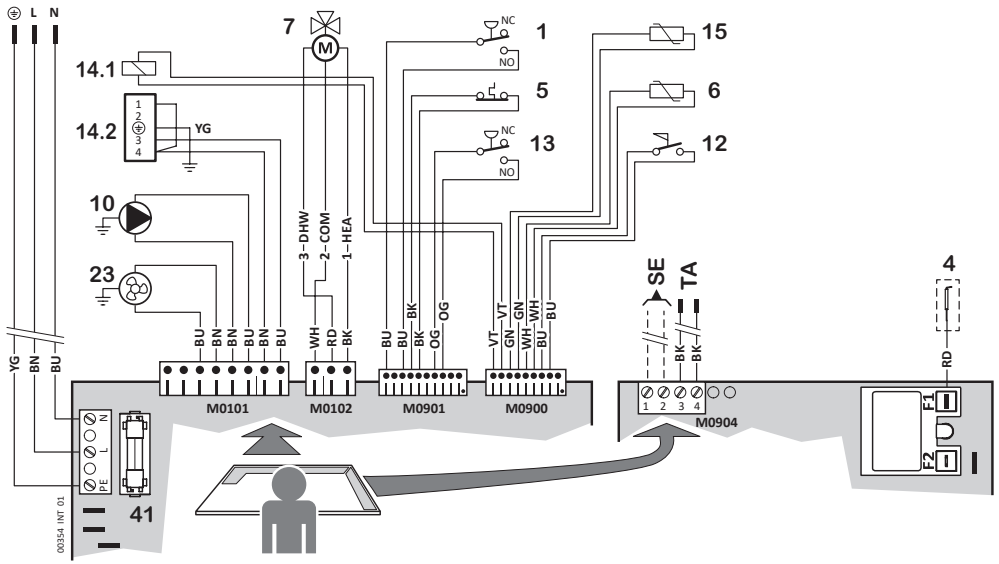

1 Реле дымовых газов (прессостат) (*)
4 Электрод розжига+обнаружения пламени
5 Предохранительный термостат котла (подача) (*)
6 Датчик температуры подачи в систему
7 Моторизированный 3-х ходовой клапан
10 Циркуляционный насос
12 Реле протока воды (с фильтром) (*)
13 Предохранительное реле минимального давления воды (*)
14.1 Газовый клапан - команда модуляции
14.2 Газовый клапан - команда открытие
15 Датчик контроля температуры ГВС
23 Вентилятор
41 Предохранитель F2A(2A)

(*) Контакты этих компонентов приведены в условиях их отдыха (система холодная, нулевое давление, нулевой поток)

Дополнительные внешние компоненты: **TA**
Комнатный Термостат:

(также Хронотермостат) Простой контакт SELV. Закрыт-запрос активен.
или **Дистанционное управление** *(только ориг.)*

SE *Предрасположение для Датчика внешней температуры*

Сокращения: **COM** Общий ● **NC** Нормально замкнутый (контакт) ● **NO** Нормально разомкнутый (контакт) ● **HEA** Отопление (запрос на отклонение) ● **DHW** ГВС (запрос на отклонение)

Цвета: **OG** Оранжевый ● **WH** белый ● **BU** синий ● **YE** желтый ● **YG** желто-зеленый ● **BN** коричневый ● **BK** черный ● **RD** красный ● **GN** зеленый ● **VT** фиолетовый

City Class FR - УСТАНОВКА И ПОДКЛЮЧЕНИЕ

Green Heating Technology
ITALTHERM

Рекомендованная схема подключения к электрической сети

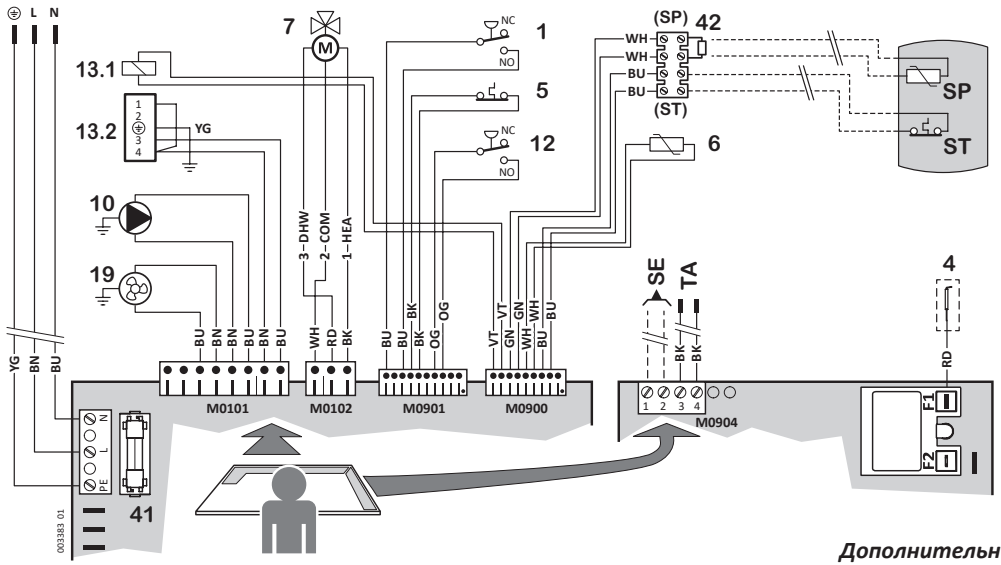

1 Реле дымовых газов (прессостат) (*)
4 Электрод розжига+обнаружения пламени
5 Предохранительный термостат котла (подача) (*)
6 Датчик температуры, подача системы
7 Моторизированный 3-х ходовой клапан
10 Циркуляционный насос
12 Предохранительное реле минимального давления воды (*)
13.1 Газовый клапан - контроль модуляции
13.2 Газовый клапан - контроль открытия
19 Вентилятор
41 Предохранитель F2A(2A)
42 Резистор 2.2 kOhm - 1/2W (**)

(*) контакты этих компонентов показаны в "стандартных" условиях (т.е. температура ниже порога, система в холодном состоянии, нет давления, нет потока)

Дополнительные внешние компоненты: **SP**
Датчик температуры накопителя ГВС (**) **ST**
Термостат накопительного бойлера ГВС (*) (**)
TA **Комнатный Термостат:**
(также Хронотермостат) Простой контакт SELV. Закрыт-запрос активен.
или **Дистанционное управление** *(только ориг.)*

SE *Предрасположение для Датчика внешней температуры*

Сокращения: **COM** Общий ● **NC** Нормально замкнутый (контакт) ● **NO** Нормально разомкнутый (контакт) ● **HEA** Отопление (запрос на отклонение) ● **DHW** ГВС (команда переадресации)

Цвета: ● **OG** Оранжевый ● **WH** белый ●**BU** синий ● **YE** желтый ● **YG** желто-зеленый ● **BN** коричневый ● **BK** черный ● **RD** красный ● **GN** зеленый ● **VT** фиолетовый

Green Heating Technology
ITALTHERM

Подключение внешних устройств

Датчик внешней температуры

Датчик внешней температуры автоматически управляет температурой подачи системы отопления в зависимости от температуры внешней среды, избавляя таким образом пользователя от необходимости регулирования ее в ручную. Эта функция имеет также название “скользящая температура”.

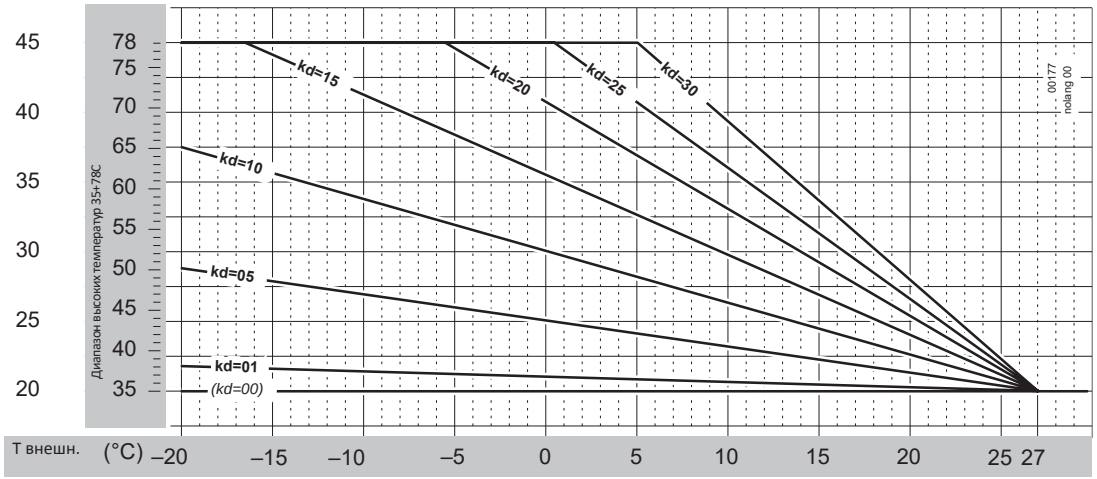

После установки датчика, ручка не будет напрямую регулировать температуру в контуре отопления, а она будет регулировать коэффициентом дисперсии "*kd*" (влияние, которое будет оказывать внешняя температура, зафиксированная датчиком, на температуру подачи системы) согласно графика.

Green Heating Technology
ITALTHERM

Подключение внешних устройств

Бойлер

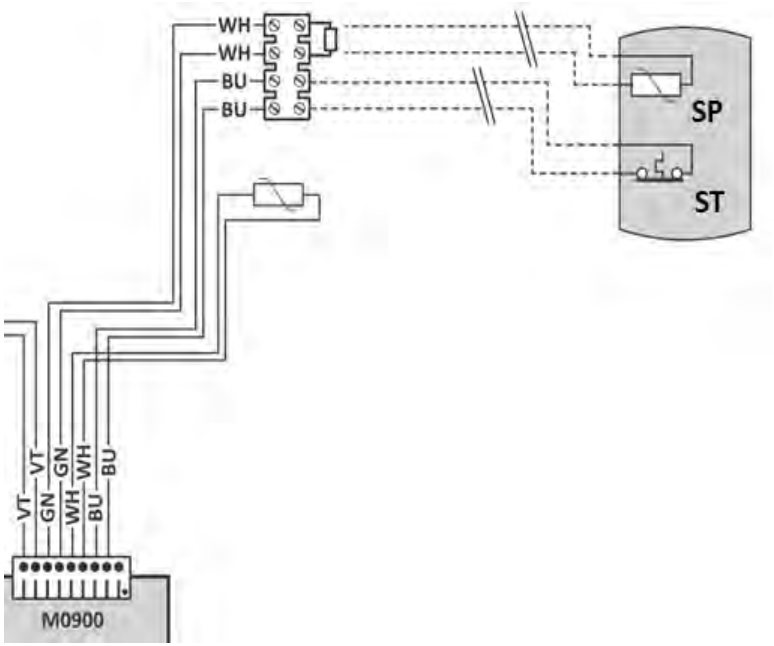

Подключение датчика NTC температуры бойлера SP и термостата бойлера ST.

Только для City Class FR.

Датчик NTC бойлера SP или термостат бойлера ST подключается на клеммы от разъема M0900. В заводской поставке на клеммах для подключения SP установлен резистор 2,2 кОм 0,5 Вт. При подключении бойлера резистор необходимо удалить и на его место подключить датчик бойлера.

Датчик NTC бойлера поставляется в комплекте с котлом.

(или любой другой датчик с характеристиками 10 кОм при 25°C beta=3435)

City Class C - УСТАНОВКА И ПОДКЛЮЧЕНИЕ

Green Heating Technology
ITALTHERM

Гидравлическая схема

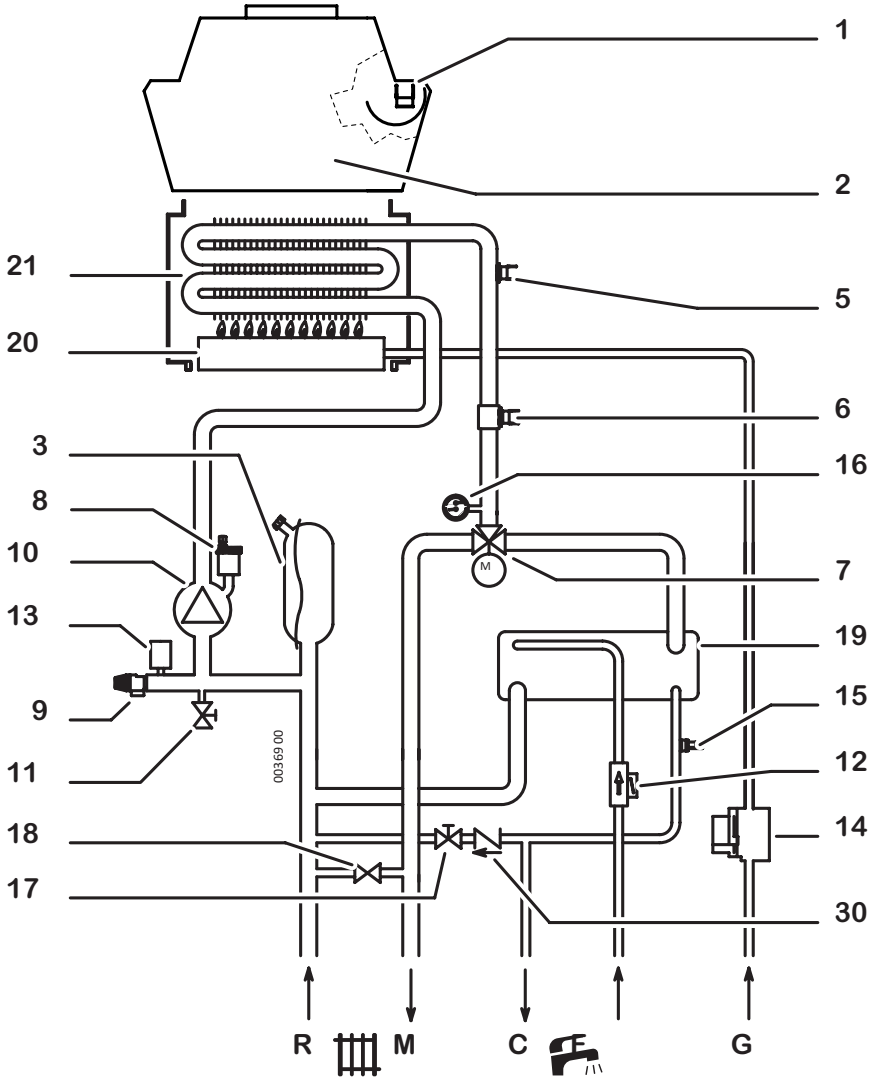

1 Термостат дыма
2 Дымосборная камера
3 Расширительный бак
5 Предохранительный термостат котла (подача)
6 Датчик температуры подачи в систему
7 Моторизированный 3-х ходовой клапан
8 Автоматический воздушный клапан (отопление, встроен в насос)
9 Предохранительный клапан 3 Бар
10 Циркуляционный насос
11 Сливной кран системы
12 Реле протока воды (с фильтром)
13 Предохранительное реле минимального давления воды
14 Газовый клапан
15 Датчик контроля температуры ГВС
16 Манометр
17 Кран наполнения системы
18 By-pass системы (встроен в гидравлическую группу 3-х ходового клапана)
19 Теплообменник ГВС
20 Горелка
21 Первичный теплообменник
30 Обратный клапан

R Возврат системы
M Подача системы
C Выход горячей воды
F Вход холодной воды
G Вход газа

City Class F - УСТАНОВКА И ПОДКЛЮЧЕНИЕ

Green Heating Technology
ITALTHERM

Гидравлическая схема

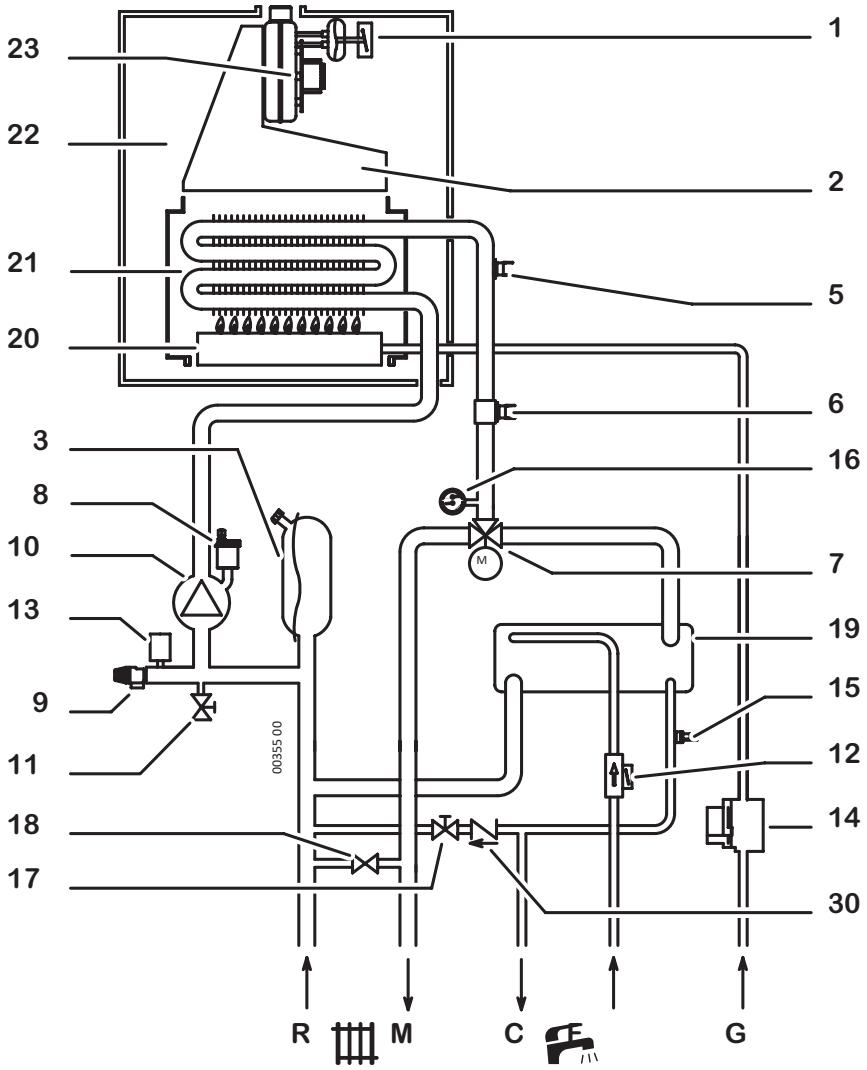

1 Реле дымовых газов (прессостат)
2 Дымосборная камера
3 Расширительный бак
5 Предохранительный термостат котла (подача)
6 Датчик температуры подачи в систему
7 Моторизированный 3-х ходовой клапан
8 Автоматический воздушный клапан (отопление, встроен в насос)
9 Предохранительный клапан 3 Бар
10 Циркуляционный насос
11 Сливной кран системы
12 Реле протока воды (с фильтром)
13 Предохранительное реле минимального давления воды
14 Газовый клапан
15 Датчик контроля температуры ГВС
16 Манометр
17 Кран наполнения системы
18 By-pass системы (встроен в гидравлическую группу 3-х ходового клапана)
19 Теплообменник ГВС
20 Горелка
21 Первичный теплообменник
22 Закрытая камера сгорания
23 Вентилятор
30 Обратный клапан

R Возврат системы
M Подача системы
C Выход горячей воды
F Вход холодной воды
G Вход газа

City Class FR - УСТАНОВКА И ПОДКЛЮЧЕНИЕ

Green Heating Technology
ITALTHERM

Гидравлическая схема

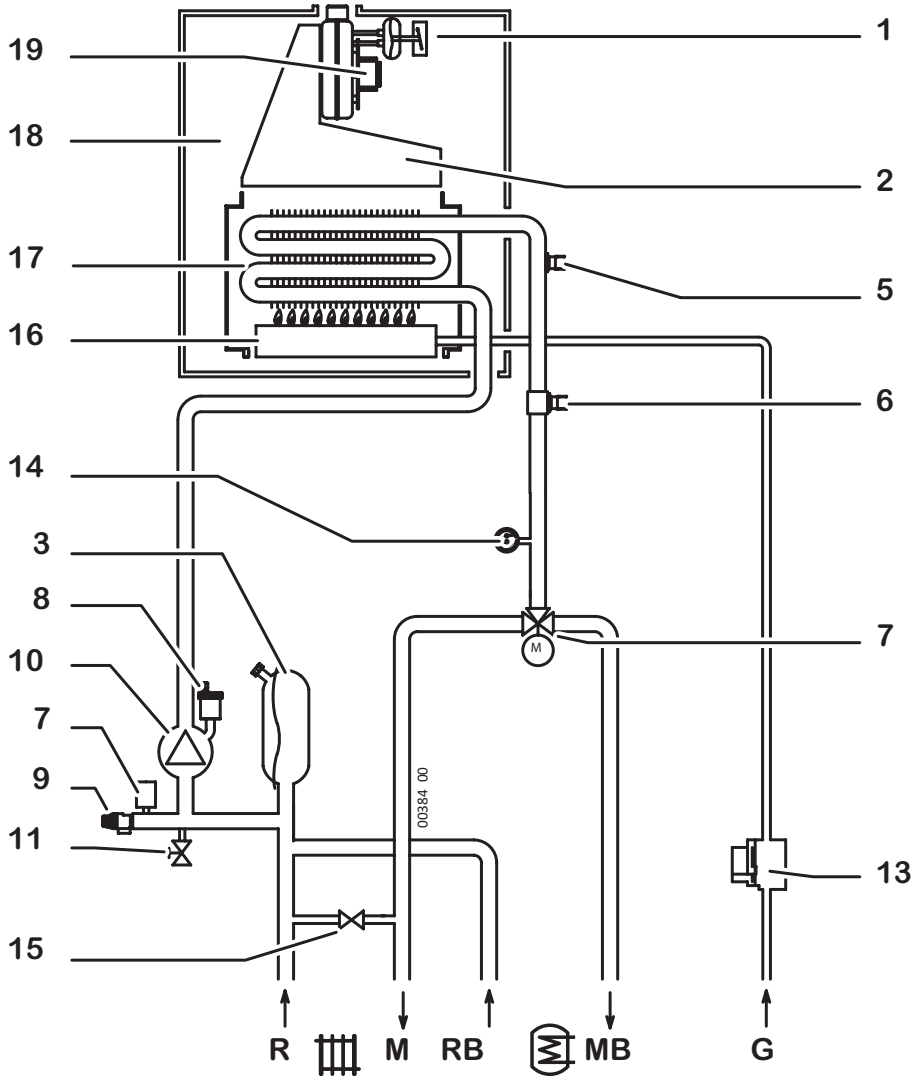

1 Реле дымовых газов (прессостат)
2 Дымосборная камера
3 Расширительный бак
5 Предохранительный термостат котла (подача)
6 Датчик температуры, подача системы
7 Моторизированный 3-х ходовой клапан
8 Автоматический воздушный клапан (отопление, встроен в насос)
9 Предохранительный клапан 3 Бар
10 Циркуляционный насос
11 Сливной кран системы
12 Предохранительное реле минимального давления воды
13 Газовый клапан
14 Манометр
15 By-pass системы (встроен в гидравлическую группу 3-х ходового клапана)
16 Горелка
17 Первичный теплообменник
18 Закрытая камера сгорания
19 Вентилятор

R Возвращение из отопления
M Подача в отопления
RB Возврат из бойлера
MB Подача в бойлер
G Вход газа

Green Heating Technology ITALTHERM

Операции при первом запуске котла

Операции, необходимые к выполнению в момент первого запуска котла, состоят в контроле корректности инсталляции всей системы и ее функционирования и, в случае необходимости, в ее регулировании:

-проверить соответствие данных, заявленных на шильдике котла, с данными подающих сетей (электрической, водной и газовой);
-проверить отсутствие утечек газа на участках подключения к котлу;
-проверить корректность реализации и эффективность всех подключений к котлу (вода, газ, система отопления и электричество);
-проверить наличие, корректность размеров и функционирования вентиляционных отверстий,которые должны в свою очередь соответствовать требованиям действующего местного законодательства;
-проверить, чтобы выводной канал продуктов отработанного газа соответствовал требованиям действующего местного законодательства, был в хорошем состоянии и эффективно работал;
-проверить на корректность канал подачи воздуха для горения и его соответствие действующим нормативным документам;
-проверить условия вентиляции самого котла, в случае если он установлен внутри мебели;
-проверить давление и расход газа на входе в котел.

City Class C - ПЕРВЫЙ ЗАПУСК И РЕГУЛИРОВКА

Green Heating Technology ITALTHERM

Таблицы регулирования мощности

(1) тепловая мощность		МЕТАН G20		БУТАН G30		ПРОПАН G31	
	пар. 4	$Q^{(1)}$ кВт	мбар	$Q^{(1)}$ кВт	мбар	$Q^{(1)}$ кВт	мбар
Qr	00	10.0	1.8	10.0	4.3	10.0	4.3
City Class 24 C	10	10.0	1.8	10.0	4.3	10.0	4.3
	20	10.0	1.8	10.0	4.3	10.0	4.3
	30	10.0	1.8	10.0	4.3	10.0	4.3
	40	12.3	2.5	11.4	5.7	10.6	5.8
	50	15.3	3.9	14.5	8.8	12.6	8.9
	60	18.3	5.4	17.1	12.7	15.2	13.0
	70	21.8	7.5	21.2	18.2	18.2	18.5
	80	25.1	9.9	24.7	25.6	21.6	25.6
	90	25.7	10.5	25.7	27.6	25.2	34.5
Qn	99	25.7	10.5	25.7	27.6	25.7	35.3

(1) тепловая мощность		МЕТАН G20		БУТАН G30		ПРОПАН G31	
	пар. 4	$Q^{(1)}$ кВт	мбар	$Q^{(1)}$ кВт	мбар	$Q^{(1)}$ кВт	мбар
Qr	00	12.0	2.6	12.3	5.7	12.3	5.8
City Class 28 C	10	12.0	2.6	12.3	5.7	12.3	5.8
	20	12.0	2.6	12.3	5.7	12.3	5.8
	30	12.0	2.6	12.3	5.8	12.3	5.8
	40	12.0	2.6	12.5	6.1	12.3	5.8
	50	15.2	4.0	15.0	9.1	13.4	9.1
	60	18.2	5.6	18.7	13.2	16.0	13.0
	70	21.5	7.7	22.1	18.9	19.2	18.8
	80	25.0	10.1	26.1	25.8	22.9	25.9
	90	28.2	12.9	28.0	27.6	26.7	34.7
Qn	99	28.3	13.1	28.0	27.6	28.0	35.3

City Class F - ПЕРВЫЙ ЗАПУСК И РЕГУЛИРОВКА

Green Heating Technology
ITALTHERM

Таблицы регулирования мощности

	(1) тепловая мощность	МЕТАН G20	
	пар. 4	Q(1) кВт	мбар
City Class 12 F	00	10.0 (Qr)	1.9
	10	10.0	1.9
	20	10.0	1.9
	30	10.0	1.9
	40	11.4	2.3
	48	13.8 (Qh)	3.6

	(1) тепловая мощность	МЕТАН G20	
	пар. 4	Q(1) кВт	мбар
City Class 16 F	00	10.0 (Qr)	1.9
	10	10.0	1.9
	20	10.0	1.9
	30	10.0	1.9
	40	11.4	2.3
	50	14.1	3.8
	60	17.0	5.5
	62	17.5 (Qh)	5.9

	(1) тепловая мощность	МЕТАН G20	
	пар. 4	Q(1) кВт	мбар
City Class 18 F	00	10.0 (Qr)	1.9
	10	10.0	1.9
	20	10.0	1.9
	30	10.0	1.9
	40	11.4	2.3
	50	14.1	3.8
	60	17.0	5.5
	70	19.8 (Qh)	7.6

	(1) тепловая мощность	МЕТАН G20		БУТАН G30		ПРОПАН G31	
	пар. 4	Q(1) кВт	мбар	Q(1) кВт	мбар	Q(1) кВт	мбар
Qr	00	9.5	2.4	10.0	6.5	10.0	6.5
City Class 20 F	10	9.5	2.4	10.0	6.5	10.0	6.5
	20	9.5	2.4	10.0	6.5	10.0	6.5
	30	9.5	2.4	10.0	6.5	10.0	6.5
	40	9.5	2.4	10.0	6.5	10.0	6.5
	50	11.8	3.8	12.2	9.9	11.0	9.6
	60	14.1	5.5	14.4	13.9	13.0	13.9
	70	16.4	7.6	16.6	19.8	15.0	19.9
	80	18.7	10.2	19.2	26.2	17.0	26.3
	90	21.0	12.4	20.5	27.8	19.0	33.8
Qn	99	21.0	12.4	20.5	27.8	20.5	35.7

	(1) тепловая мощность	МЕТАН G20		БУТАН G30		ПРОПАН G31	
	пар. 4	Q(1) кВт	мбар	Q(1) кВт	мбар	Q(1) кВт	мбар
Qr	00	10.0	1.9	10.2	4.9	10.2	4.9
City Class 25 F	10	10.0	1.9	10.2	4.9	10.2	4.9
	20	10.0	1.9	10.2	4.9	10.2	4.9
	30	10.0	1.9	10.2	4.9	10.2	4.9
	40	11.4	2.3	12.0	6.2	10.8	6.2
	50	14.1	3.8	15.4	9.9	13.2	9.6
	60	17.0	5.5	17.6	13.9	15.6	13.9
	70	19.7	7.6	21.3	19.8	18.4	19.9
	80	22.9	10.2	24.2	26.2	21.2	26.3
	90	25.2	12.8	24.8	26.8	23.9	33.8
Qn	99	25.7	13.0	25.5	27.5	25.5	35.6

City Class F - ПЕРВЫЙ ЗАПУСК И РЕГУЛИРОВКА

Green Heating Technology
ITALTHERM

Таблицы регулирования мощности

(1) тепловая мощность		МЕТАН G20		БУТАН G30		ПРОПАН G31	
	пар. 4	$Q^{(1)}$ кВт	мбар	$Q^{(1)}$ кВт	мбар	$Q^{(1)}$ кВт	мбар
Qr	00	12.0	1.9	13.0	6.5	13.0	6.5
City Class 30 F	10	12.0	1.9	13.0	6.5	13.0	6.5
	20	12.0	1.9	13.0	6.5	13.0	6.5
	30	12.0	1.9	13.0	6.5	13.0	6.5
	40	13.5	2.3	13.0	6.5	13.0	6.5
	50	17.0	3.8	15.5	9.9	14.5	9.6
	60	20.5	5.5	19.0	13.9	18.0	13.9
	70	24.0	7.6	23.0	19.8	22.0	19.9
	80	27.5	10.2	27.0	26.2	26.0	26.3
	90	30.0	12.8	29.0	27.7	28.0	33.8
Qn	99	30.0	12.8	29.0	27.7	29.0	35.8

(1) тепловая мощность		МЕТАН G20		БУТАН G30		ПРОПАН G31	
	пар. 4	$Q^{(1)}$ кВт	мбар	$Q^{(1)}$ кВт	мбар	$Q^{(1)}$ кВт	мбар
Qr	00	13.6	1.7	13.6	6.5	13.6	3.9
City Class 35 F	10	13.6	1.7	13.6	6.5	13.6	3.9
	20	13.6	1.7	13.6	6.5	13.6	3.9
	30	13.6	1.7	13.6	6.5	13.6	3.9
	40	15.0	2.3	13.6	6.5	14.0	6.2
	50	19.0	3.8	16.5	9.9	15.0	9.6
	60	23.0	5.5	20.5	13.9	18.5	13.9
	70	27.0	7.6	25.0	19.8	24.0	19.9
	80	31.0	10.2	32.0	26.2	28.0	26.3
	90	34.5	12.6	34.5	27.4	32.0	33.8
Qn	99	34.5	12.6	34.5	27.4	34.5	35.4

(1) тепловая мощность		МЕТАН G20	
	пар. 4	$Q^{(1)}$ кВт	мбар
Qr	00	14.0	2.1
City Class 40 F	10	14.0	2.1
	20	14.0	2.1
	30	14.0	2.1
	40	17.6	2.7
	50	21.9	4.2
	60	25.7	5.9
	70	30.0	8.1
	80	34.6	10.8
	90	39.5	14.3
Qn	99	39.5	14.3

City Class FR - ПЕРВЫЙ ЗАПУСК И РЕГУЛИРОВКА

Green Heating Technology
ITALTHERM

Таблицы регулирования мощности

	(1) тепловая мощность	МЕТАН G20		БУТАН G30		ПРОПАН G31	
	пар. 4	$Q^{(1)}$ кВт	мбар	$Q^{(1)}$ кВт	мбар	$Q^{(1)}$ кВт	мбар
Qr	00	9.5	2.4	10.0	6.5	10.0	6.5
City Class 20 FR	10	9.5	2.4	10.0	6.5	10.0	6.5
	20	9.5	2.4	10.0	6.5	10.0	6.5
	30	9.5	2.4	10.0	6.5	10.0	6.5
	40	9.5	2.4	10.0	6.5	10.0	6.5
	50	11.8	3.8	12.2	9.9	11.0	9.6
	60	14.1	5.5	14.4	13.9	13.0	13.9
	70	16.4	7.6	16.6	19.8	15.0	19.9
	80	18.7	10.2	19.2	26.2	17.0	26.3
	90	21.0	12.4	20.5	27.8	19.0	33.8
Qn	99	21.0	12.4	20.5	27.8	20.5	35.7

	(1) тепловая мощность	МЕТАН G20		БУТАН G30		ПРОПАН G31	
	пар. 4	$Q^{(1)}$ кВт	мбар	$Q^{(1)}$ кВт	мбар	$Q^{(1)}$ кВт	мбар
Qr	00	12.0	1.9	13.0	6.5	13.0	6.5
City Class 30 FR	10	12.0	1.9	13.0	6.5	13.0	6.5
	20	12.0	1.9	13.0	6.5	13.0	6.5
	30	12.0	1.9	13.0	6.5	13.0	6.5
	40	13.5	2.3	13.0	6.5	13.0	6.5
	50	17.0	3.8	15.5	9.9	14.5	9.6
	60	20.5	5.5	19.0	13.9	18.0	13.9
	70	24.0	7.6	23.0	19.8	22.0	19.9
	80	27.5	10.2	27.0	26.2	26.0	26.3
	90	30.0	12.8	29.0	27.7	28.0	33.8
Qn	99	30.0	12.8	29.0	27.7	29.0	35.8

	(1) тепловая мощность	МЕТАН G20		БУТАН G30		ПРОПАН G31	
	пар. 4	$Q^{(1)}$ кВт	мбар	$Q^{(1)}$ кВт	мбар	$Q^{(1)}$ кВт	мбар
Qr	00	10.0	1.9	10.2	4.9	10.2	4.9
City Class 25 FR	10	10.0	1.9	10.2	4.9	10.2	4.9
	20	10.0	1.9	10.2	4.9	10.2	4.9
	30	10.0	1.9	10.2	4.9	10.2	4.9
	40	11.4	2.3	12.0	6.2	10.8	6.2
	50	14.1	3.8	15.4	9.9	13.2	9.6
	60	17.0	5.5	17.6	13.9	15.6	13.9
	70	19.7	7.6	21.3	19.8	18.4	19.9
	80	22.9	10.2	24.2	26.2	21.2	26.3
	90	25.2	12.8	24.8	26.8	23.9	33.8
Qn	99	25.7	13.0	25.5	27.5	25.5	35.6

	(1) тепловая мощность	МЕТАН G20		БУТАН G30		ПРОПАН G31	
	пар. 4	$Q^{(1)}$ кВт	мбар	$Q^{(1)}$ кВт	мбар	$Q^{(1)}$ кВт	мбар
Qr	00	13.6	1.7	13.6	6.5	13.6	3.9
City Class 35 FR	10	13.6	1.7	13.6	6.5	13.6	3.9
	20	13.6	1.7	13.6	6.5	13.6	3.9
	30	13.6	1.7	13.6	6.5	13.6	3.9
	40	15.0	2.3	13.6	6.5	14.0	6.2
	50	19.0	3.8	16.5	9.9	15.0	9.6
	60	23.0	5.5	20.5	13.9	18.5	13.9
	70	27.0	7.6	25.0	19.8	24.0	19.9
	80	31.0	10.2	32.0	26.2	28.0	26.3
	90	34.5	12.6	34.5	27.4	32.0	33.8
Qn	99	34.5	12.6	34.5	27.4	34.5	35.4

	(1) тепловая мощность	МЕТАН G20	
	пар. 4	$Q^{(1)}$ кВт	мбар
Qr	00	14.0	2.1
City Class 40 FR	10	14.0	2.1
	20	14.0	2.1
	30	14.0	2.1
	40	17.6	2.7
	50	21.9	4.2
	60	25.7	5.9
	70	30.0	8.1
	80	34.6	10.8
	90	39.5	14.3
Qn	99	39.5	14.3

City Class - ПЕРВЫЙ ЗАПУСК И РЕГУЛИРОВКА

Green Heating Technology
ITALTHERM

1	Давление на выходе	Значения приведены в Руководстве Пользователя
2	Давление на входе	Давление нетто должно быть: 20 мбар – Метан 29- 37 мбар – СНГ
3	Вентиляционное Соединение	Компенсация давления на герметичной камере
4	Проводники модулятора катушки	Метан = 20 – 120 мА СНГ = 30 – 165 мА Отсоедините один, чтобы принудительно установить котел на минимальные значения
A	Минимальная регулировка	Используйте винт для установки минимального значения (следуйте данным, приведенным в Руководстве Пользователя)
B	Максимальная регулировка	Используйте гайку(10 мм) для установки максимального значения (следуйте данным, приведенным в Руководстве Пользователя)
C	Защитный колпачок	После любых операций по регулированию, установите защитный колпачок

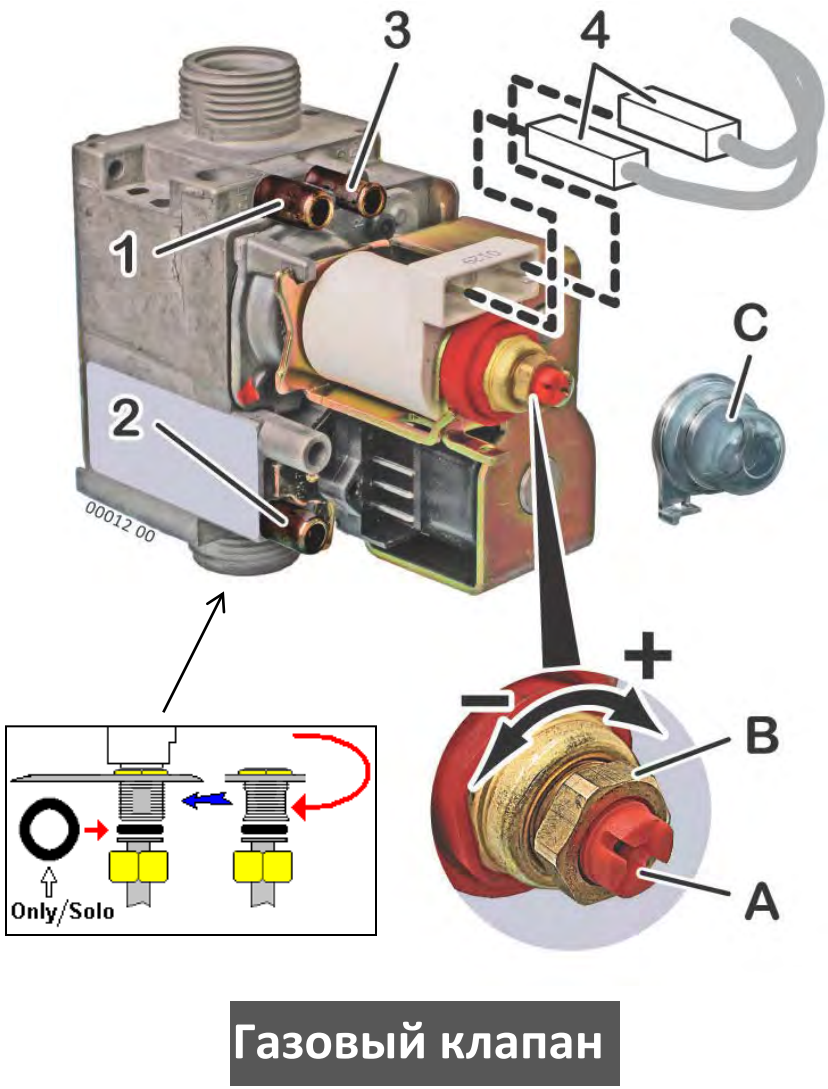

Газовый клапан

City Class - ПЕРВЫЙ ЗАПУСК И РЕГУЛИРОВКА

Green Heating Technology
ITALTHERM

Регулирование макс. и мин. давления

1.Ослабьте (прокрутите 2-3 раза) винт на выходе 1 газового клапана и подсоедините трубку мано-метра;
Не использовать выпускное отверстие VENT 3, которое должно быть все время закры-то;
2.Запустите котёл на максимальную мощность без модуляции с использованием функции «трубочист». Проследовать следующим образом:
Котел должен находиться под напряжением и НЕ в режиме OFF нажмите ⏻ если необходимо клавишу ;
генерировать запрос на тепло, активируя Комнатный термостат или открывая кран ГВС (со-вместимый с режимом функционирования котла)
активировать котел на минимальную немодулированную мощность (Qr), через техническое меню,выбирая параметр 12 и устанавливая его на значение 2: горелка включается на низкую подачу;
3. подождите не менее 10 секунд и проверьте соответствие давления МАКС значению, ука-занному в Таблице регулирования мощности в зависимости от модели котла и используемого газа;
4.снимите один из коннекторов (соединителей) 4 питания модуляционной катушки; проверьте соответствие измеренного давления МИН значению, указанному в Таблицы регулирования мощности в зависимости от модели котла и используемого газа;
5. снова подсоедините коннектор 4 ;
6. при необходимости корректировки настройки, сверяясь с рисунком, действуйте следующим образом:

- снимите защитный колпачок C ;
- отрегулируйте МАКС давление поворачивая гайку B (10 мм) При вращении по часовой стрелке давление увеличивается, против часовой стрелки - снижается;
- снимите снова коннектор 4 ;
- отрегулируйте МИН давление поворачивая винт A (отвёрткой на 4 мм), стараясь в то же время не сдвигать гайку B При вращении по часовой стрелке давление увеличивается, против часовой стрелки - снижается;
- снова подсоедините коннектор 4, и проверьте не изменилось ли МАКС давление; прикрутите колпачок C ;

7. Закрутите винт на выходе 1 и проверьте отсутствие утечек газа
8. Для выключения горелки , выйдите из технического меню. Котел вернется в режим OFF

Газовый клапан

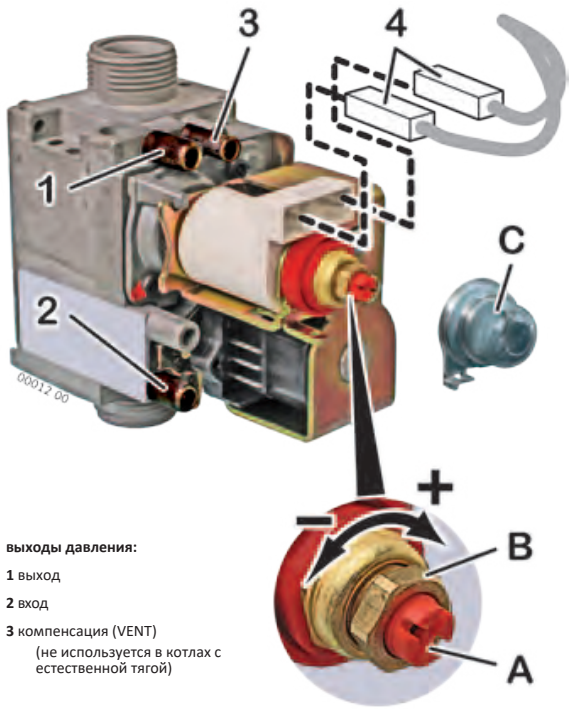

выходы давления:

1 выход

2 вход

3 компенсация (VENT)
(не используется в котлах с естественной тягой)

Green Heating Technology ITALTHERM

Переход на другой тип газа

1.Котел должен находиться под напряжением и НЕ в режиме OFF ,нажмите если необходимо клавишу ⏻.
2.Активируйте параметр 01 и выберите значение, соответствующее используемому типу газа:
• 0 для метана (G20),
• 1 для СУГ (G30/G31)
3.Убедитесь, что давление газа на входе соответствует необходимому номинальному значению, и что поток газа достаточен для корректного функционирования аппарата с включенной горелкой;
4.Снять с котла напряжение.
5.Отсоедините трубку, связывающую газовый клапан с рампой для форсунок.
6.Снимите панель 3 и замените форсунки 5* на соответствующие для используемого типа газа, для этой операции необходим специальный ключ на 7 мм (см рисунок). Число необходимых форсунок и их диаметр «Ø» также указан непосредственно на форсунке.
*Установите новые форсунки с поставляемыми шайбами 4 (как правило они из меди), даже если у форсунок стандартного оснащения котла изначально шайб нет.
7.Затем снова установите рампу и трубку, заменяя прокладку; проверьте отсутствие утечек при работающей горелке.
8.При работающей горелке проверьте давление газа на входе.
9.Проверьте и при необходимости отрегулируйте Макс. и Мин. давление газового клапана и Макс. мощность отопления.
10.Убедитесь в отсутствии утечек газа.
11.Наклейте этикетку с указанием типа газа (поставляется в комплекте) на специальный участок шильдика котла «ПРЕДУПРЕЖДЕНИЯ».

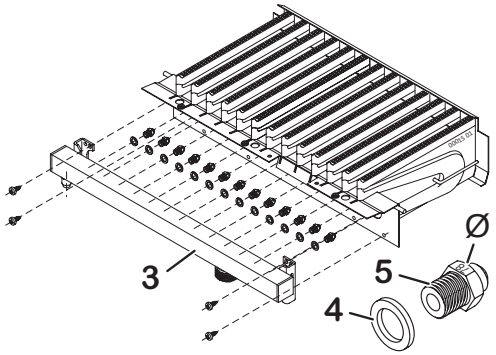

City Class - ПРОГРАММИРОВАНИЕ ПАРАМЕТРОВ

Green Heating Technology
ITALTHERM

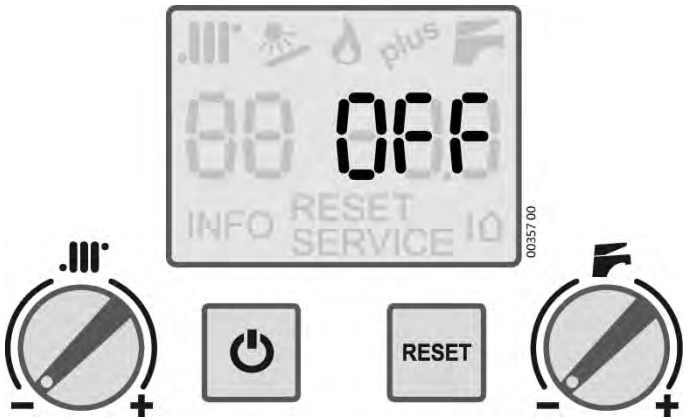



Перевести котел в режим OFF нажатием кнопки
Установить ручки и на минимум; Потом удерживайте нажатой кнопку 6 сек, пока на дисплее слева не увидите «00» (№ параметра) и справа «000» (значение параметра).
Вращая ручку можно перебирать параметры.
Вращая ручку можно менять значение параметров.
Для сохранения установленного значения удерживайте нажатой кнопку 3 сек.
Для выхода из режима, подождите 15 минут или удерживайте нажатой кнопку 3 сек.

City Class - ПАРАМЕТРЫ

Green Heating Technology
ITALTHERM

Номер	Описание	Диапазон	Заводская настройка	Примечание
01	Тип Газа	0 – 1	0	0 – G20 1 – G31
02	Диапазон температуры отопления	0 - 1	0	0 – Стандартный диапазон 35 ÷ 80 °C 1 – Заниженный диапазон 20 ÷ 45 °C
03	Мощность медленного зажигания	«C»: 0-65 «F»: 0-80	Тип котла	«C»: 65 % от Макс. «F»: 80 % от Макс.
04	Макс. потребляемая мощность отопления	00 – 100	Тип котла	Процент Макс.возможной потребляемой мощности отопления. Изменение этого параметра приведет к включению котла
05	Режим насоса при запросе на отопление	0 – 2	0	0 –Стандартная работа (пост циркуляция) 1 – Насос всегда ВКЛ.(ON) 2 – Насос всегда ВЫКЛ.(OFF)
06	Задержка повторного зажигания при запросе на отопление	0 – 15	3	Значение в минутах
07	Активирование Сервисных функций	0 – 3	0	0 – Отключено 1 – Вывод воздуха из контураотопления 2 – Вывод воздуха из контура ГВС 3 – Вывод воздуха из обоих контуров
08	Температура вкл/выкл при запросе на ГВС	0 - 2	1	0 -установл.темп.➔OFF=установл.темп.ГВС+3°C; ON=установл.темп. 1 -фиксированная➔OFF=75°C, ON=65°C 2 -установл. темп.➔OFF=установл.темп.ГВС+3°C ; ON = установл. темп.ГВС - 2°C
09	Время достижения макс.мощности при запросе на отопление	2 - 12	25	Время в секундах
10	Время достижения макс.мощности при запросе на отопление после OFF по причине высокой температуры	1 – 10	2	Время в минутах

City Class - ПАРАМЕТРЫ

Green Heating Technology
ITALTHERM

Номер	Описание	Диапазон	Заводская настройка	Примечание
12	Функция Трубочист	0 - 1	0	0 – Функция отключена (нормальная работа) 1 - Принудительная работа котла на макс. мощности
19	Задержка включения после запроса на отопление	0 - 5	0	В минутах. Время активирования отопления после получения на это запроса
20	Время работы насоса после получения запроса на отопление	0 - 240	30	В секундах. Пост- циркуляция после запроса на отопление
21	Время работы насоса после запроса на ГВС	0 – 3 F. 0 – 240 FR.	3 180	В секундах. Пост- циркуляция после запроса на ГВС
24	Макс. мощность ГВС	0 – 100	100	Процент макс.мощности
39	Разница температур, выявленной наружным датчиком и реальной (OFFSET)	0 - 10	0	Калибровка (гистерезис) выявленных значений внешнего датчика температуры от -5°C до +5°C. По умолчанию сдвиг 0°C
40	Не используется	-	-	Не используется
41	Мин. заданная температура отопления на КОТЛЕ	20÷50 20÷35	0	Градусы СТАНДАРТНЫЙ Диапазон(пар.2 знач.0)–>ПО УМОЛЧАНИЮ = 35°C ЗАНИЖЕННЫЙ Диапазон(пар.2 знач.1)–> ПО УМОЛЧАНИЮ = 20°C
42	Горелка ВЫКЛ. (OFF) во время запроса на отопление	0 - 10	5	В градусах. ВЫКЛ.(OFF)горелка = ЗАД.ТЕМП.ОТОПЛ. + (ПАР. 42)°C
43	Горелка ВКЛ.(ON) во время запроса на отопление	0 - 10	0	В градусах. Горелка ВКЛ.(ON) = ЗАД.ТЕМП.ОТОПЛ. - (ПАР. 43)°C

City Class FR - ПАРАМЕТРЫ НАКОПИТЕЛЯ

Green Heating Technology
ITALTHERM

Номер	Описание	Диапазон	Заводская настройка	Примечание
23	УСТАНОВКА температуры накопительного бойлера	0 30 - 60	0	0 – устанавливаемая ручкой на панели управления 30 – 60 температура, устанавливаемая техником, без дальнейшей возможности ее установки пользователем
25	ΔT для розжига котла по запросу накопителя	1 - 10	3	ВКЛ.(ON) горелка по запросу накопителя = ЗАД.ТЕМП. – (ПАР.25)°C
26	ΔT для достижения Макс.температуры потока во время запроса накопителя	5 - 15	8	ΔT = Зад.темп. накопителя – T текущая Если ΔT > (ПАР.26): T потока = макс. Значение
27	ΔT установки мин. значения T потока по запросу накопителя на приготовление	5 - 20	15	T потока мин. = УСТАНОВКА Накопителя + (ПАР.27)°C
28	Функция антилегионелла (ON/OFF)	0 50 - 70	60	0 – ОТКЛЮЧЕНО 50 – 70 Температура воды во время действия данной функции
29	Время активирования функции Антилегионелла, если не достигнута ранее Температура ПАР.28	1 - 15	7	В днях
30	Время функционирования режима Антилегионелла при T= ПАР.28	0 - 30	1	В минутах
45	Время приоритета запроса на ГВС	0/10-180	0	В секундах. Время, после которого запрос на ГВС принудительно переводится на ВЫКЛ.(OFF)

City Class – КОНФИГУРАЦИОННЫЙ КОД ПЛАТЫ

Green Heating Technology
ITALTHERM

Конфигурационный код расположен возле панели управления, и он виден после снятия фронтальной металлической крышки

City Class C

G20
20020
G30/G31
21020

City Class F

G20
20120
G30/G31
21120

City Class FR

G20
20130
G30/G31
21130



G20
20120

Цифры	1	2	3	4	5
Значение	Эстетика	Тип газа	Тип сгорания	Гидравлика	Не используется

City Class – КОНФИГУРАЦИОННЫЙ КОД ПЛАТЫ

Green Heating Technology
ITALTHERM

После замены платы

При подаче напряжения на котел на дисплее видна следующая картинка:



Автоматически начинается настройка параметров горения соответствующих 3-й цифре в коде конфигурации указанном на котле.
Если котел видит, что в прессостате дымоудаления меняется состояние контактов, он присваивает 3-й цифре в коде конфигурации значение 1 (т.е. закрытая камера сгорания).
Если котел видит, что контакты прессостата дымоудаления всегда замкнуты, он присваивает 3-й цифре в коде конфигурации значение 0 (т.е. открытая камера сгорания).
Если котел не получает никакого ответа, он уходит в блокировку с кодом E72 (ошибка параметра горения).

City Class - ОШИБКИ



RESET = нажав Reset, Ошибка исчезнет и котел начнет перезапуск



SERVICE = котел начнет перезагрузку только если причина ошибки устранена (OFF)

Код	Тип Шибки	Описание	Возможно задействованные компоненты
E01	RESET	**Пламя не зажигается (после 3 попыток)**	*Электрод;Плата;Газовый клапан*
E02	RESET	**Высокая температура воды в первичном контуре**	*Термостат предохранительный*
E03	RESET	**Реле давления воздуха не работает после запуска вентилятора**	*Реле давления воздуха*
E03	RESET	**Контакт дымового термостата не закрыт**	*Дымовой термостат*
E05	SERVICE	**Не работает NTC зонд отопления**	*Зонд отопления*
E06	SERVICE	**Не работает NTC зонд ГВС**	*Зонд ГВС*
E08	RESET	**Потеря пламени 6 раз после его обнаружения**	*Электрод;Плата;Газовый клапан*
E10	RESET	**Низкое давление системы**	*Реле потери воды; утечка в системе*

City Class F - ошибки

Green Heating Technology
ITALTHERM

Код	Тип ошибки	Описание	Возможно задействованные компоненты
E11	RESET	**Реле давления воздуха в рабочем режиме ,тогда как Вентилятор = ВЫКЛ.(OFF)**	*Реле давления воздуха; дымоходы*
E12	SERVICE	**Дистанционный зонд накопителя не работает**	*Зонд накопительного бойлера*
E13	SERVICE	**Не подается электричество на модуляционную катушку газового клапана**	*Газовый клапан*
E17	RESET	**Кнопочная аномалия (когда кнопка ошибочно остается нажатой)**	*Панель Управления*
E23	SERVICE	**Некорректная частота подающей электросети (корректное значение = 50 Hz ± 1)**	*Электропитание на входе*
E31	SERVICE	**Некорректная связь между котлом и его Дистанционным управлением**	*Электрические помехи на соединительном проводе*
E35	RESET	**Ложное пламя (Обнаружение пламени при его реальном отсутствии на горелке)**	*Электропитание на входе*
E38	SERVICE	**Не работает внешний датчик**	*Наружный датчик*
E39	SERVICE	**Активируется функция антифриз**	*Температура рабочего помещения*
E42	RESET	**Системная ошибка (ошибка внутреннего микропроцессора)**	*Плата*
E50	SERVICE	**Напряжение в подающей электросети некорректно (ниже 175 V)**	*Электропитание на входе*
E72	SERVICE	**Неверная конфигурация сгорания**	*Датчик давления воздуха или дымовой термостат*

GRAZIE PER LA VOSTRA ATTENZIONE!

THANKS FOR YOUR ATTENTION!

MERCI DE VOTRE ATTENTION!

GRACIAS POR SU ATENCIÓN!

СПАСИБО ЗА ВНИМАНИЕ!

感谢您的关注

Green Heating Technology

ITALTHERM