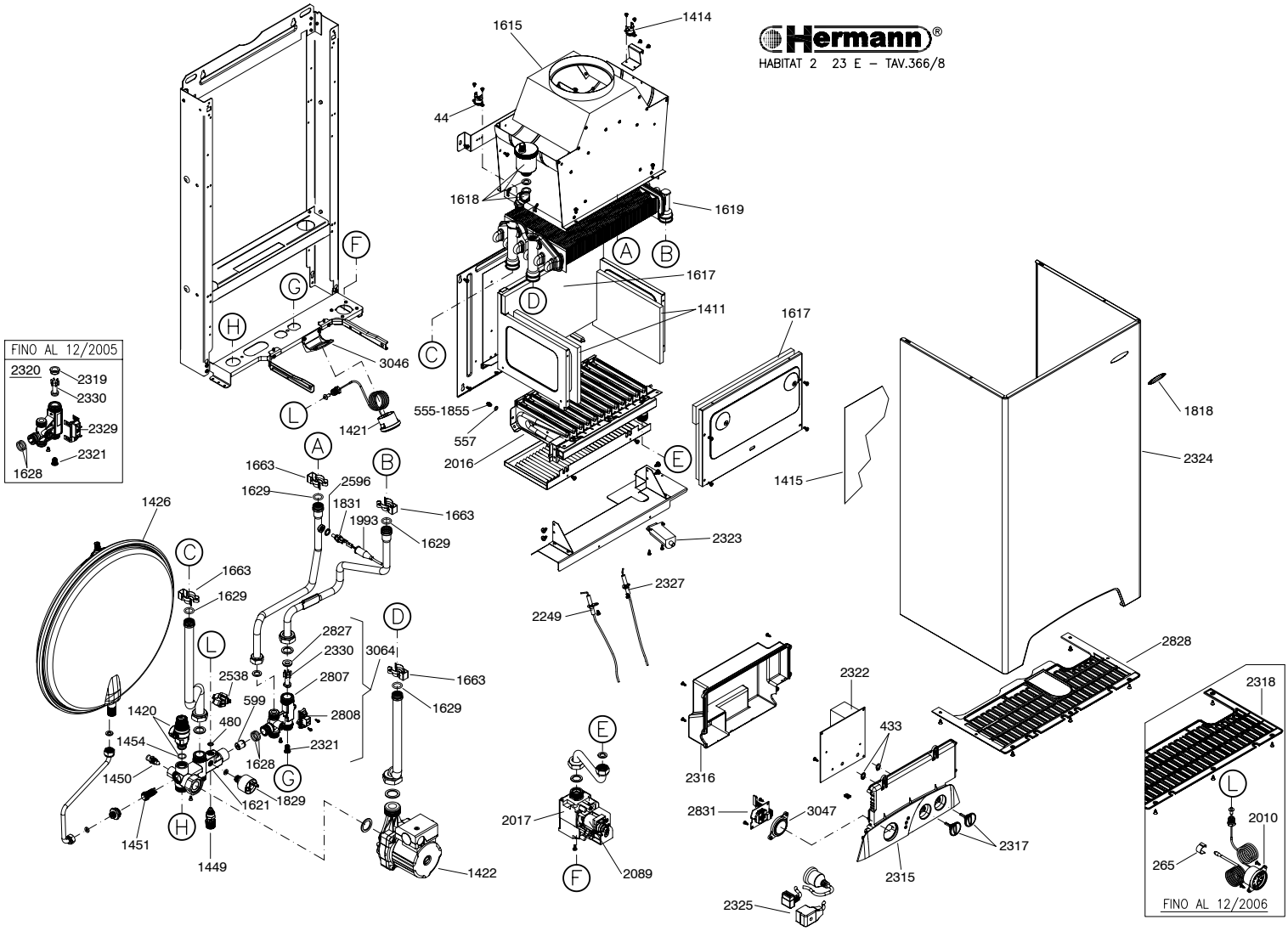
Hermann®
HABITAT 2 23 E – TAV.366/8
FINO AL 12/2005
FINO AL 12/2006
1414
1615
44
1618
1619
1617
1411
1617
3046
1421
555-1855
557
2016
1415
1818
2324
2323
2327
2249
1663
2596
1629
1831
1993
1663
1629
1426
1663
1629
2827
2330
3064
2807
2538
599
2808
1420
480
1454
2321
1628
1450
1621
1829
1451
1449
1422
2017
2089
2316
2322
433
2828
2318
2831
3047
2317
2315
2325
2010
265