Библиотека СОК

hajdu

ВОДОНАГРЕВАТЕЛИ ГАЗОВЫЕ НАКОПИТЕЛЬНЫЕ

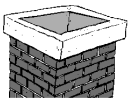

ПОДКЛЮЧАМЫЕ В ДЫМОХОД

GB 80.1
GB 120.1
GB 150.1
GB 80.1-01
GB 120.1-01
GB 150.1-01

БЕЗ ДЫМОХОДНЫЕ

GB 80.2-01
GB 120.2-01
GB 80.2-02
GB 120.2-02

CE 1009

ТЕХНИЧЕСКОЕ ОПИСАНИЕ
РУКОВОДСТВО ПО МОНТАЖУ И ЭКСПЛУАТАЦИИ

СОДЕРЖАНИЕ

1.) Работа оборудования и его использование _____ 3

2.) Конструктивное построение _____ 3-4

3.) Технические характеристики _____ 5

4.) Установка и ввод в эксплуатацию _____ 6

5.) Приложения (№ 1, 2, 3 и 4)

Пояснение условных знаков:

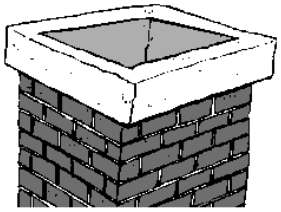

Информация относительно **дымоходного исполнения**

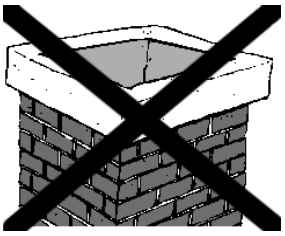

Информация относительно **бездымоходного исполнения**

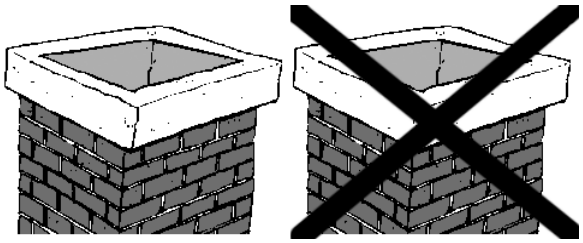

Информация относительно **дымоходного и бездымоходного исполнения**

1.) Работа оборудования и его использование

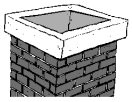

Газовые водонагреватели группы GB XXX.1, GB XXX.1-01 с подключением в дымоход с газовой горелкой с естественной подачей воздуха, выполняются в соответствии со стандартом EN 89:1999 E Благодаря способности интенсивного производства горячей воды они могут использоваться для снабжения горячей водой пансионов, гостиниц и различных хозяйств.

Газовые водонагреватели типов GB XXX.2-01, GB XXX.2-02 выполняются в соответствии со стандартом EN 89:2001. Без дымоходные исполнения с максимальной 2 кВт тепловой нагрузкой главным образом применимы в домашних условиях.

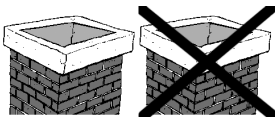

По расположению водонагреватели выполняются с настенным креплением в вертикальном положении. Они имеют накопительный бак, работают под давлением воды в системе водоснабжения, поэтому могут снабжать водой несколько точек потребления.

1.1. Размеры

Габаритные размеры оборудований показаны на схеме № 1 и в приложении № 1. Размеры соединений находятся в разделе **4.) Установка и ввод в эксплуатацию.**

2.) Конструктивное построение

Конструктивное построение газовых водонагревателей находится в приложении № 2. Внутренний бак (1), изготовливается из стальных листов толщиной 2мм, защищенных от коррозии стеклокерамическим покрытием по специальной технологии ЗАО ХАЙДУ, концентрическую область горения и отводную трубу для продуктов сгорания с функцией передачи тепла.

Номинальное давление: 6 бар

Производственное давление: 6,5 ± 0,2 бар

Полученная горячая вода одинаково пригодна как для санитарных, так и для продовольственных целей, в случае, если использованная холодная вода была соответствующего качества. Внешний кожух водонагревателя, крашенный методом порошковой эмали, имеет большую устойчивость против коррозии, а также защищает от внешних механических воздействий.

Изоляция из полиуретановой пены между внутренним баком и кожухом сокращает до минимума потери тепла, что обеспечивает экономичность работы водонагревателя.

Встроенные на изоляционный бак (1) газовый клапан (16) с газовой горелкой (11) и головка зажигания (12) составляют единый узел, является изделием профессиональных производителей

Эти запчасти соответствуют предписаниям стандартов по безопасности, санитарии и структурному построению..

Список встроенной газовой арматуры содержится в приложении № 3.

Расположенный в трубе отвода продуктов горения/отдачи тепла (8) распределитель (7) дает возможность использовать водонагреватель с бóльшим к.п.д., чем предписанное в стандарте MSZ EN 89:2002. 8.1.1 его минимальное значение в 84 %.
Встроенный пьезо-блок (15) служит для легкого и безопасного зажигания, а головка зажигания (12) и газовый клапан обеспечивают надежность работы.
Поднос для сбора конденсата (9) препятствует протеканию из бака образующегося из продуктов сгорания конденсата, и дает возможность постоянного испарения его через дымоход.
Нижняя часть водонагревателя (3) изготовлена из пластмассового материала ABS по дизайну HAJDU Rt. и имеет эстетическую форму.
Особое расположение подноса для сбора конденсата (9) и экрана теплозащиты (10) препятствует распространению нагревания от пространства горения, сокращая потери тепла и повышая к.п.д., температура внешнего кожуха при этом остается близкой к температуре человеческого тела.

Особые защитные устройства, такие как встроенный в газовый клапан ограничитель температуры и предохранительный клапан, даже в случае неправильного обращения предотвратят опасность физического и/или материального повреждения. Ограничитель температуры при 94 °C выключит оборудование, а в случае его поломки поставляемый в качестве приложения комбинированный предохранительный клапан отведет излишнее давление, что потребитель замечая на основании руководства по монтажу и эксплуатацаа может поступать.

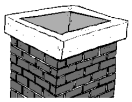

Монтированный в дефлектор (2) (прерыватель сквозняка) датчик, реагирующий на обратный поток продуктов сгорания, в случае достижения опасного количества потока прервет электроцепь газового клапана и остановит дальнейшую подачу газа.

3) Технические характеристики

Наименование оборудования	**Газовый накопительный водонагреватель**				
тип	**GB 80.1**	**GB120.1**	**GB 150.1**	**GB 80.2-01**	**GB 120.2.01**
	GB 80.1-01	**GB120.1-01**	**GB 150.1-01**	**GB 80.2-02**	**GB 120.2-02**
вес	45 кг	55 кг	60 кг	45 кг	55 кг
Номинальный объём	80 л	120 л	150 л	80 л	120 л
Категория оборудования: Со стороны газа Со стороны продуктов сгорания	I_{2HS} B_{11BS}			I_{2HS} A_{1AS}	
Тип газа	Природный газ "H" , "S"				
Давление газа на месте присоединения	25 мбар				
Номинальная тепловая мощность: На газ "H" На газ "S"	5,3 кВт 4,6 кВт	5,6 кВт 4,8 кВт	6,0 кВт 5,2 кВт	2,0 кВт 1,73 кВт	2,0 кВт 1,73 кВт
К.п.д.	>84 %			93%	
Давление газа в горелке: На газ "H" На газ "S"	11,5 мбар 14,0 мбар	13,0 мбар 16,0 мбар	12,0 мбар 14,5 мбар	10,0 мбар 13,0 мбар	
Стартовое/остановочное давление газа	7 мбар				
Давление газа в горелке для номинальной тепловой нагрузке для типа газа „H” установлено заводом					
Диаметр форсунки	1,95 мм		2,10 мм	1,25 мм	
Подключение к газу	G1/2				
Подключение к воде	G1/2				
Макс.давление воды на подкл..	6 бар				
Производственная температура воды	80 ^{o}C				
Диаметр отвода продуктов сгорания	80 мм			-	
Температура обратного потока продуктов сгорания:	На тип газа „H” 55°C , на тип газа "S" 45°C			-	

Детали, снабженные пломбами с надписями, не вскрывайте!

УКАЗАНИЯ ПО ПЕРЕНАСТРОЙКЕ

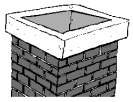

При перенастройке на тип газа „S” давление газа горелки должен осуществить специалист согласно данных таблицы технических характеристик. Чувствительный элемент обратного потока продуктов сгорания необходимо поменять на 45°C.

При подключении на тип газа „S” к номинальной тепловой мощности 1,73 кВт специалист должен перенастроить на 13 мбар. Оксипротектор OP.CONTROLS типа 8023 необходимо заменить на тип 8032, прерыватель термопары M9x1 заменить на тип M10x1. Оксипротектор типа 8032 необходимо заказать у ЗАО ХАЙДУ.

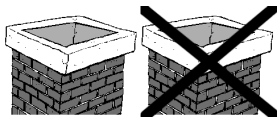

Перенастройку и замену только специалист может осуществить! Проводящий перенастройку специалист свидетельстующую о перенастройке этикетку, приложенную к оборудованию, необходимо наклеить рядом с биркой данных. Факт перенастройки необходимо спейиалисту

подтвердить подписем в гарантийном талоне. Вскырыте пломбы при проведении перенастройки необходимо опозновательно восстановить.

4.) Установка и ввод в эксплуатацию

УСЛОВИЯ ВВОДА В ЭКСПЛУАТАЦИЮ

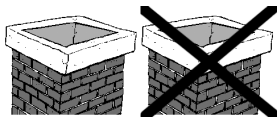

Установка оборудования привязана к разрешению, в связи с этим необходим план выполнения. На основании плана Газовое Хозяйство даёт разрешение на установку оборудования. **Монтаж имеет право проводить предприниматель или компания, имеющий на то разрешение, а ввод в эксплуатацию перечисленные в списке сервисных служб наши уполномоченные.** Ввод в эксплуатацию в течении 30 дней необходимо заявить Газовому Хозяйству. Проволящий ввод в эксплуатацию объязан убедиться в том, что потребитель на самом деле может безопасно эксплуатировать, использовать оборудование.

В оборудовании камера сгорания открытая, по этому только в таких помещениях можно устанавливать, которые соответствуют требованиям Газопромышленной Технической-Безопасной Регулированию, Государственной Строительной Регулированию и предписаниям местного Газового Хозяйства. В этом вопросе авторитетное слово имеет проектировщик/монтажник.

ОТВОД ПРОДУКТОВ СГОРАНИЯ (GBXXX.1)

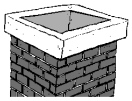

Оборудование имеет открытую область горения с отводом продуктов сгорания в дымоход. Необходимый для горения воздух оборудование берет из окружающей среды, продукты сгорания через дефлектор (прерыватель сквозняка) и дымоотводную трубу отводятся во внешнее пространство. При конструировании дымовой трубы и дымохода нужно принять во внимание относящиеся к этой теме стандарты.

Дымовая труба, к которой подсоединяется водонагреватель, должна быть пригодной для работы с газом, в подтверждение этого должно иметься разрешение от местного предприятия обслуживания дымоходов. Возникшие по причине незнания этого убытки несет потребитель.

При введении в эксплуатацию специалист – после прикрепления дефлектора (прерывателя сквозняка)(2) к крышке внешнего бака - должен подсоединить датчик, вмонтированный в дефлектор, к газовому клапану электросети, реагирующему на обратный поток продуктов сгорания, при помощи контактных проводов исходящих от газового кларана.

Растояние между распределительной пластиной дефлектора (∅ 50 мм) и выступающей из бака дымовой трубой не должно превышать 2 мм!

Вынимать, переделывать или менять детали, вмонтированные в дефлектор и датчик обратного потока продуктов сгорания, ни в коем случае нельзя, т.к. это является неотъемлемой частью системы отвода продуктов сгорания газовых водонагревателей. Ответственность за правильный монтаж дымовой трубы несет исключительно лицо, проводящее монтаж!

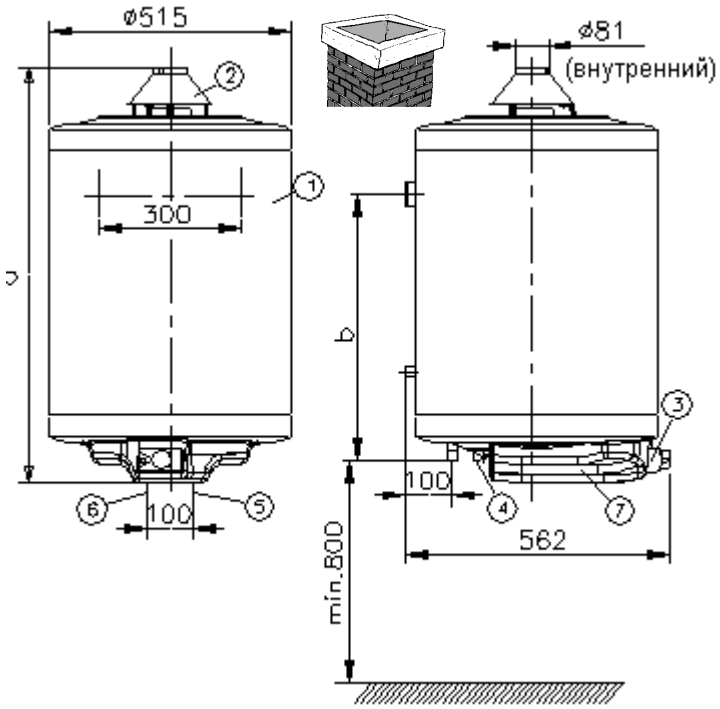

1. Изоляционный бак
2. Вмонтированный дефлектор
3. Газовый клапан
4. Соединение с газом
5. Соединение с холодной водой
6. Соединение с горячей водой
7. Нижняя часть водонагревателя (пластмассовая)

Тип	a	b
GB 80.1-XX	877	500
GB 120.1-XX	1152	750
GB 150.1-XX	1352	1015

Схема № 1.1.: Общий вид с габаритными размерами

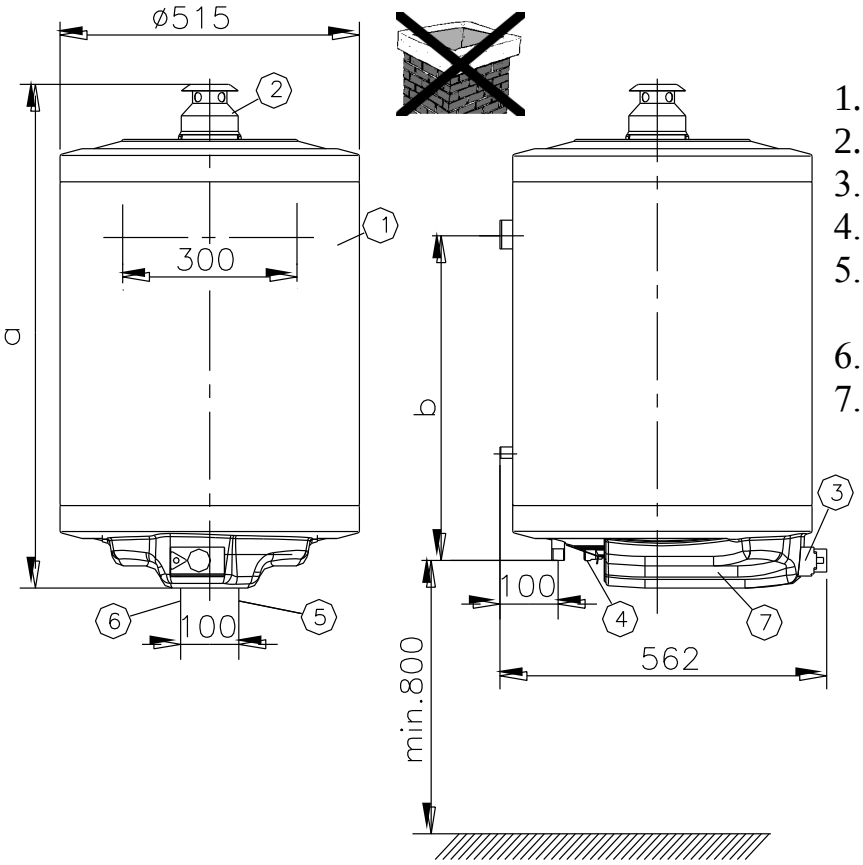

1. Изоляционный бак
2. Колпак
3. Газовый клапан
4. Соединение с газом
5. Соединение с холодной водой
6. Соединение с горячей водой
7. Нижняя часть водонагревателя (пластмассовая)

Típus	a	b
GB 80.2-XX	859	500
GB 120.2-XX	1124	750

Схема № 1.2.: Общий вид с габаритными размерами

ОТВОД ПРОДУКТОВ СГОРАНИЯ (GBXXX.2)

Оборудование имеет открытую область горения без дымохода. Необходимый для горения воздух оборудование берет из окружающей среды, продукты сгорания выбрасывает в ту помещение, в которой установлен.

УСТАНОВКА ВОДОНАГРЕВАТЕЛЯ

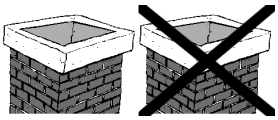

Перед установкой нужно с помощью специалиста-строителя проверить структуру стены! Установку оборудования должен проводить специалист. Для крепления некоторых типов мы предлагаем следующие решения:

1. **Каменная, кирпичная и бетонная стена толщиной 100-150 мм: болты с шестигранной головкой (M12)**
   Стена укрепляется с обратной стороны горизонтальной стальной пластинкой размером 50 x 5.

2. **Тонкие стены: болты с шестигранной головкой (M12).**
   Стена укрепляется с обратной стороны вертикально с помощью 2шт. швеллеров размером 60 x 40 x 3.

СОЕДИНЕНИЕ С ВОДОСИСТЕМОЙ

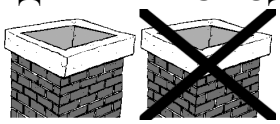

Для трубопровода горячей и холодной воды должны использоваться только медные или оцинкованные стальные трубы. **Для соединения к сети медного трубопровода воды объязательно должны использоваться изолирующие втулки! Одну втулку нужно установить непосредственно на трубу горячей воды водонагревателя, другую на трубу холодной воды между уже вмонтированной арматурой и медным трубопроводом сети. В СЛУЧАЕ СОЕДИНЕНИЯ БЕЗ ВТУЛОК, ПРОИЗВОДИТЕЛЬ НЕ ДАЁТ ГАРАНТИЮ НА ПРОБЛЕМЫ, ВОЗНИКШИЕ ИЗ-ЗА ОБРАЗОВАНИЯ КОРРОЗИИ РЕЗЬБОВЫХ КОНЦОВ ТРУБ ВОДОНАГРЕВАТЕЛЯ И НЕ НЕСЁТ ОТВЕТСТВЕННОСТЬ ЗА ВОЗНИКШИЕ ПОВРЕЖДЕНИЯ.**

Водонагреватель нужно подсоединять к сети водоснабжения по схеме № 2.

ПОДКЛЮЧАТЬ ВОДОНАГРЕВАТЕЛЬ ПОД ДАВЛЕНИЕ, ПРЕВЫСШАЮЩЕЕ ДОПУСТИМОЕ ПРОИЗВОДСТВЕННОЕ (РАБОЧЕЕ) ДАВЛЕНИЕ ОПАСНО ДЛЯ ЖИЗНИ И ЗАПРЕЩАЕТСЯ!

Комбинированный предохранительный клапан (схема № 3) является принадлежностью водонагревателя. Он соединяется с водонагревателем и с водопроводной системой с помощью внутренней резьбы Rp1/2. Клапан нужно монтировать **непосредственно** перед водонагревателем в трубу холодной воды, с соблюдением направления потока, отмеченного стрелкой.
Сливная труба должна располагаться вертикально вниз, а кнопка для выпуска воздуха должна быть легко доступной.
Предохранительный клапан по заводской настройке открывается при давлении 6,3 – 6,7 бар, в этом случае вода из сливной трубы капает. Эту воду в соответствии со схемой № 2 (5) нужно вывести в водосточную трубу. Обратное поступление горячей воды через кран-смеситель – в сторону системы водоснабжения – предотвращает клапан обратного хода.

Переустановка запрещается и опасно!

Если давление воды в сети хотя бы временно превысит значение 6 бар, перед водонагревателем нужно встроить клапан снижения давления. О приобретении и установке клапана должен заботиться потребитель.

Клапан снижения давления нужно монтировать перед комбинированным клапаном.
К водонагревателю можно подключить нужное число ответвлений и смесительных кранов.

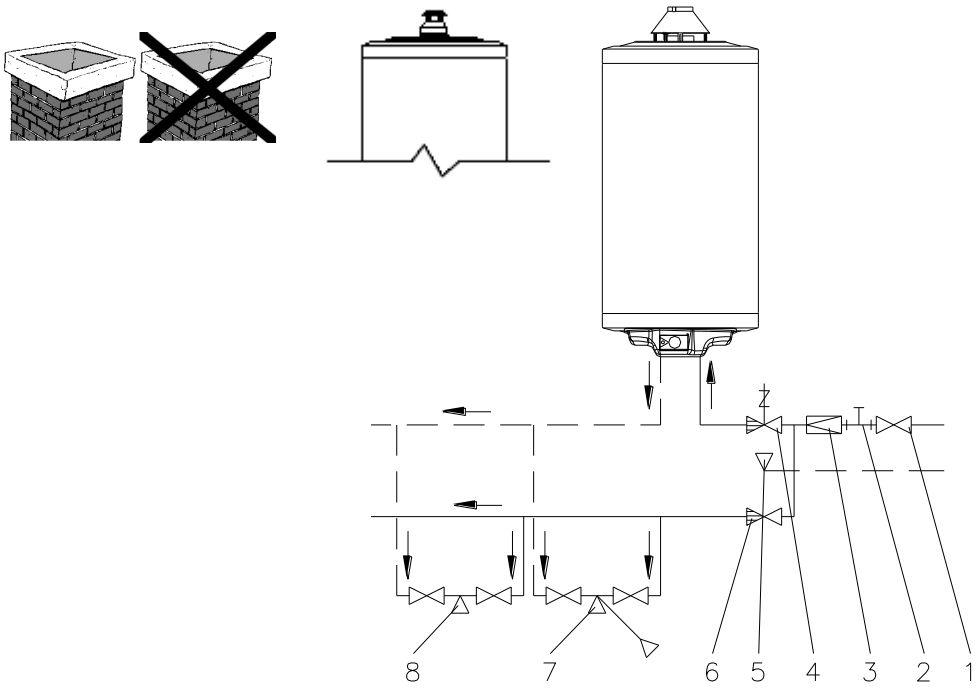

1. Затворный клапан
2. Соединение с манометром
3. Клапан снижения давления
   (только при давлении воды в сети выше 0,6 МПа)
4. Комбинированный предохранительный клапан
5. Слив (в водосточную трубу)
6. Клапан обратного хода
7. Кран (с душем)
8. Кран

Схема № 2

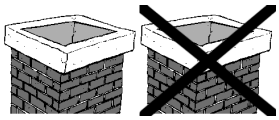

НАПОЛНЕНИЕ ВОДОНАГРЕВАТЕЛЯ ВОДОЙ

Перед включением нагрева внутрениий бак нужно наполнить водой. Во время заполнения водой внутреннего бака нужно открыть клапан ближайщего крана горячей воды, Внутренний бак считается наполненным, если из крана горячей воды появляется вода.

СЛИВ ВОДЫ ИЗ ВОДОНАГРЕВАТЕЛЯ

В случае неиспользования оборудования, если температура воздуха в помещении может опуститься ниже 0 ºС, во избежание замерзания нужно слить воду. Слив воды возможен при открытии предохранительного клапана со стороны используемой горячей воды. При монтировании нужно учитывать этот момент и позаботиться о возможности отвода воды.

Слив воды из водонагревателя:

- выключите оборудование и закройте газовый кран;
- закройте подводящий кран холодной воды;
- откройте кран с горячей водой;
- слейте воду из бака путем поворота предохранительного клапана по направлению против часовой стрелки.

ВНИМАНИЕ! ВО ВРЕМЯ СЛИВА ВЫТЕКАЮЩАЯ ВОДА МОЖЕТ БЫТЬ ГОРЯЧЕЙ!

СОЕДИНЕНИЕ С ГАЗОПРОВОДОМ

Соединение с газовой сетью показано на схеме № 1, имеет наружную резьбу G1/2, и сделана к лобовой прокладке, с возможностью поворота подводящей трубы и захвата от прокручивания.
Для соединения целесообразно использовать гибкий шланг.

Важное предупреждение!
ПОДКЛЮЧЕНИЕ ПОСЛЕ ОСУЩЕСТВЛЕНИЯ ВВОДА В ЭКСПЛУАТАЦИЮ МОЖНО ПРОВОДИТЬ ТОЛЬКО СПЕЦИАЛИСТУ!

Если Вы почувствуете запах газа:

- **ЗАКРОЙТЕ ГАЗОВЫЙ КРАН!**
- **НЕ ИСПОЛЬЗУЙТЕ ЗАЖИНАЮЩЕЕ УСТРОЙСТВО С ОТКРЫТЫМ ОГНЁМ ИЛИ ИСКРЕНИЕМ!**
- **НЕ ВКЛЮЧАЙТЕ ИЛИ ВЫКЛЮЧАЙТЕ ЭЛЕКТРИЧЕСКИЕ ПРИБОРЫ ИЛИ ОБОРУДОВАНИЯ!**
- **НЕ ПОЛЗУЙТЕСЬ В ПОМЕЩЕНИИ ТЕЛЕФОНОМ, ЗВОНКОМ!**
- **ПРОВЕТРИТЕ ПОМЕЩЕНИЕ И ВЫЗОВИТЕ ГАЗОВЩИКА!**

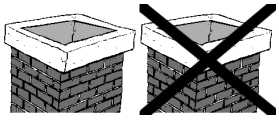

РАСТОПКА

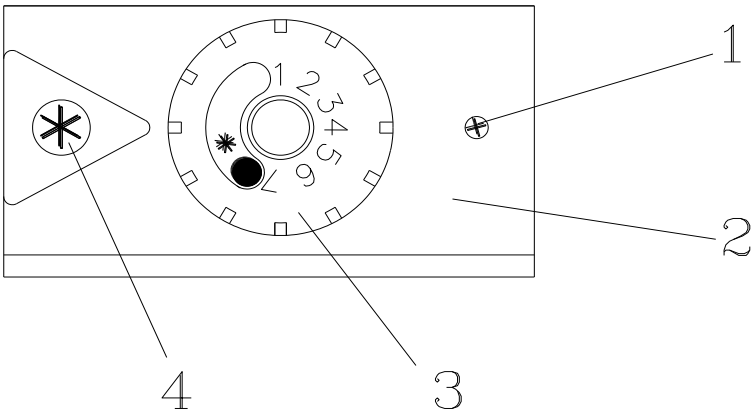

1. Винт крепления нижней части
2. Нижняя часть
3. Кнопка настройки
4. Пьезо-электрическая кнопка растопки

Схема № 3

Откройте находящийся перед водонагревателем газовый кран.
Поверните кнопку настройки (3) в положение зажигания и держа ее в положении нажима с помощью пьезо-электрической кнопки (4) приведите водонагреватель в рабочий режим, а потом примерно через 20-30 секунд отпустите кнопку настройки. Если пламя погаснет, нужно повторить операцию. При вводе в эксплуатацию или после длительного перерыва в работе подержав кнопку настройки в нажатом положении несколько минут, попробуйте снова, чтобы газ выдавил воздух из трубопровода. После этого установите желаемую температуру горячей воды с помощью поворота кнопки настройки в положение нужной температуры.

РЕГУЛИРОВКА ТЕМПЕРАТУРЫ

Температуру горячей воды можно плавно установить в диапозоне 40-80 ºС с помощью кнопки настройки (3).
Нагревание происходит быстро, поэтому в летнем режиме работы в интересах более экономичного режима и для удлинения срока службы мы рекомендуем устанавливать температуру ниже 80 ºС, с установлением кнопки настройки в положение 4 или 5.
При нагреве или перегрузке в водонагревателе происходит конденсация воды. Пар из продуктов сгорания осаждается на поверхностях, имеющих температуру ниже 45 ºС, и затем капает на поднос для сбора конденсата, откуда вновь испаряется. Если количество образующегося конденсата превышает испаряющееся количество, конденсат не помещается на подносе, и так кажется, что водонагреватель протекает, на самом же деле вода образуется за счет конденсации.
Если температура воды в баке выше 45 ºС, это явление прекратится. Повышенное образование пара можно наблюдать в зимний или ранне-весенний период, когда входная температура воды самая низкая, или же если оборудование установлено в сыром и прохладном помещении.

Следует избегать длительного применения температуры ниже 45 ºС, поэтому по возможности нужно устанавливать кнопку настройки выше положения 2.

ВЫКЛЮЧЕНИЕ

При установке кнопки настройки в положение зажигания водонагреватель находится в стадии перерыва нагрева. Продолжая поворачивать назад кнопку настройки, дежурное пламя гасится. При остановке нагрева на длительное время нужно закрыть газовый кран перед водонагревателем.

АВТОМАТИЧЕСКИЙ РЕЖИМ РАБОТЫ И ТЕХНИКА БЕЗОПАСНОСТИ

После зажигания горелка поднимет температуру воды до установленного значения на кнопке настройки, по достижении этого оборудование автоматически выключится. При понижении температуры воды водонагреватель снова включится и подогреет воду до установленного значения.

Водонагреватель снабжен ограничителем температуры на тот случай, если регулятор температуры испортится и не выключит на установленном значении.

Ограничитель температуры прерывает электрическую цепь (при 94 ºС), термомагнит при этом отпускает и закрывает газовый клапан.

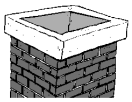

В случае обратного потока продуктов сгорания встроенный в дефлектор датчик прервет термоэлектрическую линию.

Если – из-за отсутствия надлежащего проветривания – содержание кислорода в помещении снизится ниже допустимой нормы, встроенный оксипротектор автоматически остановит оборудование.

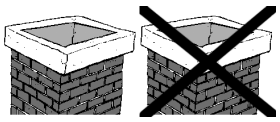

Новое включение водонагревателя – после устранения неполадки – всегда происходит в соответствии с описанным в разделе «Растопка».

В случае отсутствия газа термоэлектрический предохранитель горения закроет газовый клапан, таким образом предотвращая вытекание газа при новом включении

ПРОФИЛАКТИЧЕСКИЕ РАБОТЫ

Систематический профилактически-технический осмотр увеличивает срок службы оборудования.

ОЧИСТИТЕЛЬНО-ПРОФИЛАКТИЧЕСКИЕ РАБОТЫ ДОЛЖЕН ПРОВОДИТЬ СПЕЦИАЛИСТ. Ремонт в гарантийный период можно проводить только с помощью мастера, выбранного из списка сервисного обслуживания.

Активный анод

Водонагреватель дополнительно защищен от коррозии активным анодом. Срок службы активного анода зависит от производственных условий и состава воды.

Состояние анода нужно проверять при регулярных профилактических мероприятиях по удалению накипи, по крайней мере раз в 24-26 месяцев.

О времени повторных проверок в период 24-26 месяцев – в зависимости от скорости изнашивания анода - решает мастер. Если диаметр анода с первоначального размера в 32 мм сократился до 10 мм, анод нужно заменить.

Удаление накипи

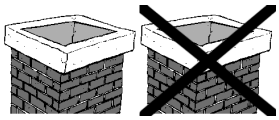

В зависимости от качества воды на поверхности внутреннего бака и теплообменника откладывается накипь. Слой накипи повышает вероятность неполадок оборудования, поэтому необходимо проводить его очистку каждые 2 года.

Удаление накипи возможно после вынимания активного анода и после откручивания штуцера G 5/4, что целесообразно проводить при проверке анода.

Удаление накипи требует специальных инструментов и приспособлений, а также особых навыков, поэтому эту операцию профессионально может проводить только сервис или лицо со специальным образованием.

Внимание! Оберегайтесь от ненадлежайшего использования, так как это может привести к телесным повреждениям и материальным потерям. За такие повреждения не несём ответственностиь!

Слив воды

Опорожнение оборудования осуществляется при помощи поворота ручки слива предохранительного клапана в сторону стрелки через сливной патрубок под установленным градусом (схема №4.). Если поворот больше допустимого, клапан снова переходит в закрытое состояние (слышен щелчок) и нужен снова повернуть по стрелке для нового открытия. Перед сливом необходимо прекрыть кран подачи холодной воды а кран горячей воды вовремя слива должен быть открытым.

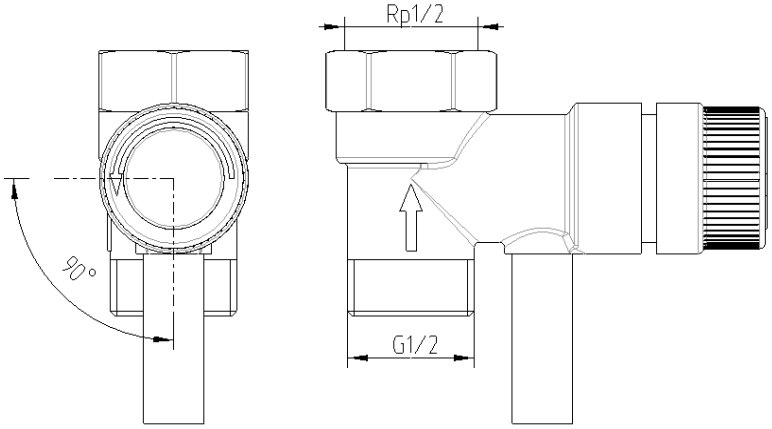

Схема № 4.

Сервис

Если оборудование выйдет из строя, поломается, тогда ремонт возможен только по гарантийному талону приложенном списке перечисленных сервисных службах с применением запасных частей, предложенных заводом.

Список модуля горения находится в Прилоении №3, полный список запасных частей находятся в сервисных службах.

СЕРТИФИКАТ СООТВЕТСТВИЯ ЕС

CE

Название производителя:	Промышленное ЗАО ХАЙДУ
Адрес производителя:	Н-4243 Теглаш, уч. 135/9
Название оборудования:	Газовый накопительный водонагреватель
Типы оборудований:	**GB 80.1; GB 120.1; GB 150.1** **GB 80.1-01; GB 120.1-01; GB 150.1-01** **GB 80.2-01; GB 120.2-01** **GB 80.2-02; GB 120.2-02**

Перечисленные высше оборудования соответствуют ниже приведённым европейским директивам

2009/142/ЕС и их подоправкам

Производитель заявляет, что проектирование оборудования проходила с учётом следующих предписаний стандартова

EN 89:2002

Последние две цифры года размещения знака CE: 11

Теглаш, 23.09.2011 г.

Kiss István
Технический руководитель

HAJDU Hajdúsági Ipari Zrt.
H-4243 Téglás, hrsz.: 0135/9
Cégjegyzékszám: 09-10-000396
Adószám: 13560281-2-09
Szlasz.: 11600006-00000000-16004230
-24-

Приложение № 1.1.

ГАЗОВЫЕ ВОДОНАГРЕВАТЕЛИ ДЫМОХОДОЕ ИСПОЛНЕНИЕ

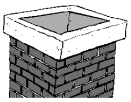

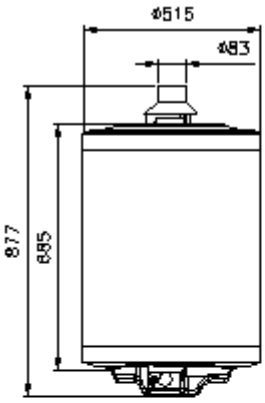

GB 80.1-XX

Емкость:	80 л
Номинальное произв. давление:	6 бар
Тип газа:	природный газ
Термическая нагрузка:	5,3 кВт
К.П.Д.:	93%
Произв. температура воды:	макс. 80 °C

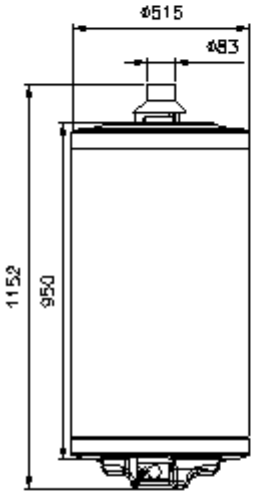

GB 120.1-XX

Емкость:	120 л
Номинальное произв. давление:	6 бар
Тип газа:	природный газ
Термическая нагрузка:	5,6 кВт
К.П.Д.:	95%
Произв. температура воды:	макс. 80 °C

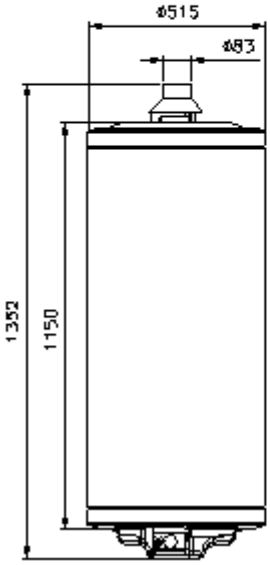

GB 150.1-XX

Емкость:	150 л
Номинальное произв. давление:	6 бар
Тип газа:	природный газ
Термическая нагрузка:	6 кВт
К.П.Д.:	94%
Произв. температура воды:	макс. 80 °C

Приложение № 1.2.

ГАЗОВЫЕ ВОДОНАГРЕВАТЕЛИ БЕЗДЫМОХОДОЕ ИСПОЛНЕНИЕ

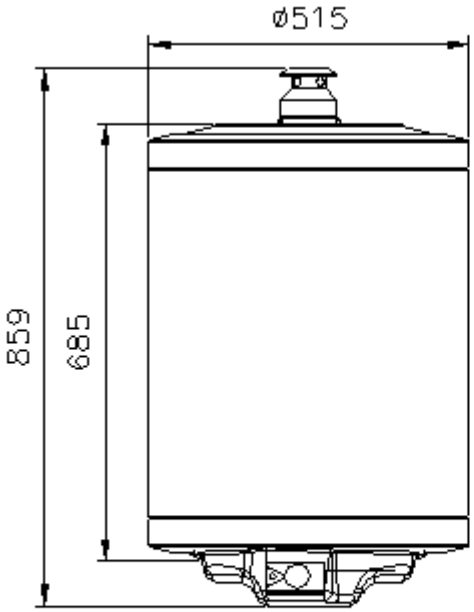

Обьём 80л
Ном. рабочее давление: 6 бар
Тип газа: природный газ
Тепловая нагрузка: 2 кВт
К.П.Д.: 93%
Макс. рабочая темп. воды: 80°С

GB 80.2-XX

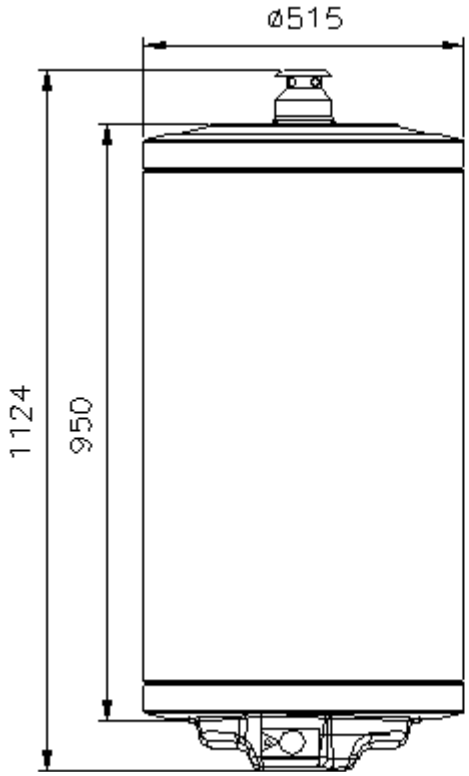

Обьём: 120л
Ном. рабочее давление: 6 бар
Тип газа: природный газ
Тепловая нагрузка: 2 кВт
К.П.Д.: 93%
Макс. рабочая темп. воды: 80°С

GB 120.2-XX

Приложение № 2.1.

GB XXX.1, GB XXX.1-01

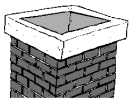

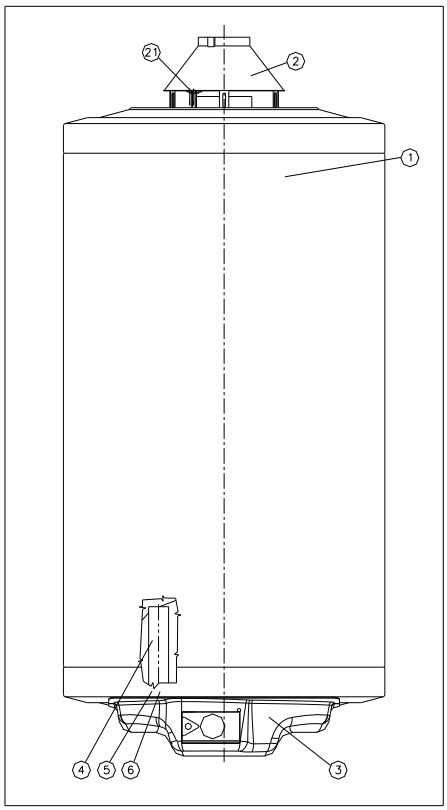

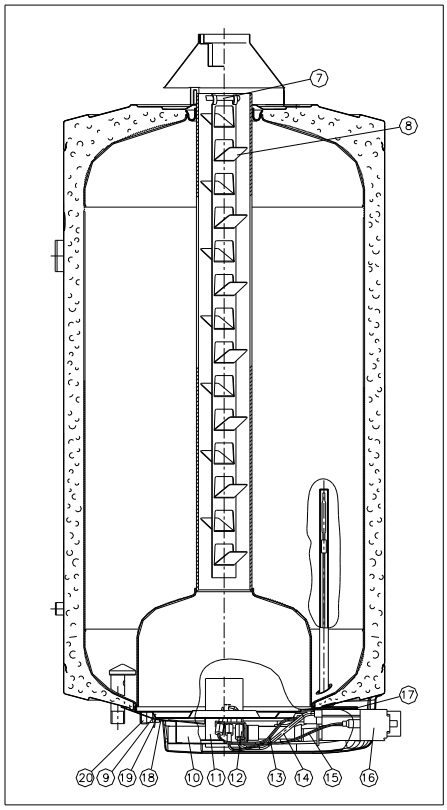

Приложение № 2.2.

GB XXX.2-01, GB XXX.2-02

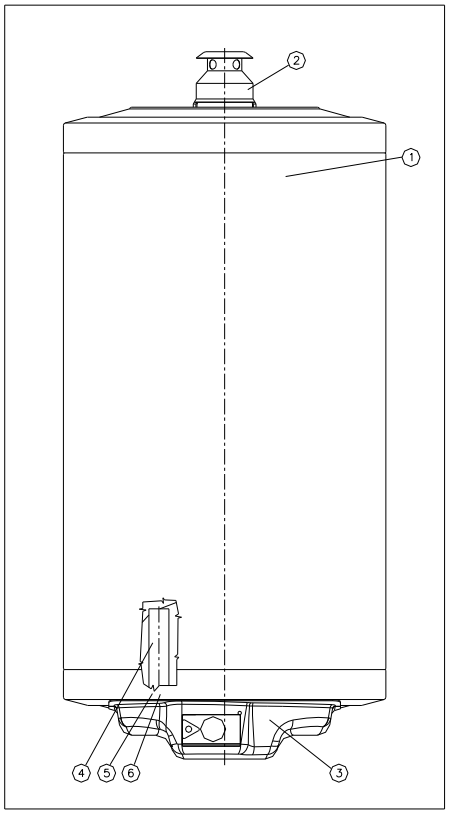

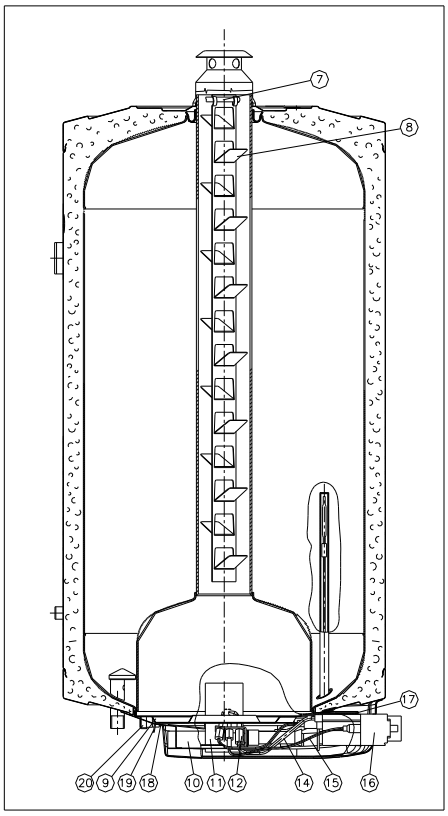

Приложение № 3.

Список встроенных узлов клапана-горелки и датчика обратного потока продуктов сгорания для газовых накопительных водонагревателей типов **GB 80.1, GB 120.1, GB 150.1, GB 80.1-01, GB 120.1-01, GB 150.1-01**, в дымоходном исполнении

и

Список встроенных узлов клапана-горелки для газовых накопительных водонагревателей типов **GB 80.2-01, GB 120.2-01, GB 80.2-02, GB 120.2-02**, бездымоходном исполнении

Код COM / Код HAJDU	Наименование		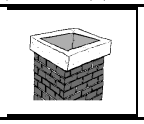		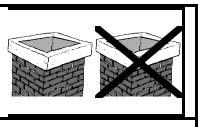
200230 /1297220260	Термопара A2	Колличество (шт)	1		
28509 / 1297220261	Кабель розжига		1		
30108400-009 / 1297220257	Кабель розжига			1	
915024 / 1297220262	Электрод M4		1		
926010 /1297220264	Ограничитель температуры		1		
89106203000 / 1297220254	Ограничитель температуры			1	
974409 /1297220265	Прерыватель термопары		1		
6070007 36XZE11 1297220266	Ограничительный термостат 55oC AU KLIXON		1		
957010 /1297220267	Зажимное кольцо к свече розжига		1		
957001 /1297220252	Зажимное кольцо D6				1
140029 /1297220259	Горелка розжига		1		
977132 /1297220306	Форсунка горелки розжига FG37		1		
84008040000 / 1297220251	Оксипротектор/8040			1	
ODS/21100 /1297220497	Оксипротектор к сборeODS/21100 (с ограничителем и кабелем розжига)			1	
S16-195 /1297220268	ФорсункаD1.95		1		
S16-125 /1297220270	Форсунка D1.25			1	
S16-210 /1297220269	Форсунка D2.10		1		
AC161A /1297220303	Газовая гоорелка Worgas /AC161A			1	
AC160 /1297220271	Газовая гоорелка Worgas AC160		1		
- / 1297220272	Газовая гоорелка Meteor 2 KW			1	
- / 1297220273	Газовая гоорелка Meteor 6 KW		1		
- / 1297220498	Газовая гоорелка Meteor MH-m 2kW			1	
630012 /1297220253	EUROSIT 630				1
907630 /1297220255	Регулятор давления				1
73954 / 1297220256	Крышка с пьезо				1
945600 / 1297220258	Винт регулировки минимума				1

1) В типе GB 150.1 используется сопло Ø 2,1 мм
2) В типах GB....1-01 и 03 используются горелки METEOR
3) В типы GB...1-02 и 03 встроен клапан типа MERTIK MAXITROL GV-30
4) При перенастройке на газ тапа „S” необходимо заменить на размер M10x1.
5) При переходе на газ типа „S”необходимо заменить на тип No 8032.

Варианты типов подробно описаны в приложении № 4

Приложение № 4

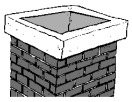

Варианты типов GB XXX.1, GBXXX.1-XX

Типы	Клапан	Горелка
GB 80.1 GB 120.1 GB 150.1	SIT	METEOR
GB 80.1-01 GB 120.1-01 GB 150.1-01	SIT	METEOR

Варианты типов без дымохода GB XXX.2 ÉS GB XXX.2-XX

Типы:	Клапан
GB 80.2-01 GB 120.2-01	Исполнение с горелкоц METEOR и с оксипротекором имеющий код ODS/21100
GB 80.2-02 GB 120.2-02	Исполнение с горелкоц METEOR и с оксипротекором имеющий код 8040