БОК	**Технический паспорт, Инструкция по монтажу и обслуживанию**	Ausgabe 03.2008

Регулятор давления сжиженного газа тип 052

Регулятор давления 1.+2. ступеней для ёмкостей сжиженного газа

ОБЩЕЕ

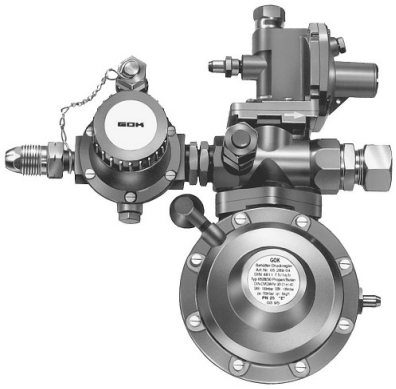

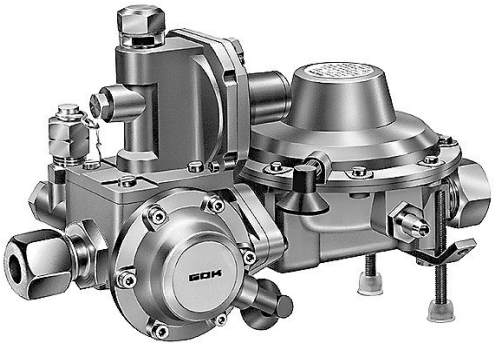

Регулятор давления предназначен для монтажа в установках, работающих на сжиженном газе с ёмкостями в качестве регулятора давления 1-й и 2-й ступеней непосредственно на арматуре для отбора газа под крышкой арматуры ёмкости или для монтажа в трубопроводе.

Для эксплуатации по назначению и сохранения гарантии необходимо соблюдать данную инструкцию по монтажу и обслуживанию и передать её пользователю.

КОНСТРУКЦИЯ

Регулятор давления поддерживает выходное давление независимо от колебаний входного давления (давления в ёмкости) и изменений расхода и температуры в границах заданных значений постоянно. Выполнен выборочно с и без предохранительного запорного клапана („ПЗК“) и без предохранительного спускного клапана („ПСК») . Опционально регулятор давления оснащается подключением для аварийной подачи , включая встроенный обратный клапан. Применение этого регулятора давления в пределах закрытых помещений не допустимо. Данные регуляторы предназначены для применения в промышленности и коммунальном хозяйстве. Не применять в бытовых целях.

ТЕХНИЧЕСКИЕ ДАННЫЕ

Ступень давления	PN 16	Номинальный расход	4, 6, 12, 24 или 60 кг/час
Входное давление *p*	0,5 – 16 бар	Номинальное выходное давление p_d	29, 37, 50 мбар
Рабочие среды	Сжиженный газ пропан бутан, согласно DIN 51622 / DIN EN 589		
Входное давление	-20℃ до +60℃		
Давление срабатывания ПЗК	110 мбар ± 10 мбар		
Давление срабатывания ПСК	135 мбар ± 15 мбар		

Материал корпуса:	сплав цинка
Материал входного штутцера:	нержавеющая сталь
Материал мембрана/уплотнение:	каучук

Остальные технические данные см. в типовой табличке регулятора давления!
Производитель оставляет за собой право на изменение инструкции по монтажу и эксплуатации.

ПРИСОЕДИНЕНИЯ

Присоединение	Присоединение для	Исполнение	По форме
Вход	Арматура отбора газа	Присоединение полюсов с внешней резьбой	CGA стандарт V-1
	Арматура отбора газа	Итальянское присоединение G1	DIN EN 12864
	Трубопровод	Резьбовое соединение с саморезными кольцами	DIN EN ISO 8434-1
Выход	Трубопровод	Цилиндрическая внутренняя резьба Rp	DIN 2999-1 / ISO 7-1
		Резьбовое соединение саморезными кольцами	DIN EN ISO 8434-1
Аварийная подача – опционально	Шланговый трубопровод	G 3/8 A - LH – KN с внутренним конусом в 45°	DIN EN 560

GOK	**Технический паспорт, Инструкция по монтажу и обслуживанию**	Ausgabe 03.2008

МОНТАЖ

Перед монтажом необходимо проверить регулятор давления на транспортные повреждения и комплектность. Монтаж должен производится специализированным предприятием. Условием для надлежащей работы регулятора давления является профессионально выполненный монтаж при соблюдении действующих технических правил планирования, монтажа и эксплуатации всей установки.

Указания по монтажу

- Монтаж производится исключительно гаечным ключом соответственного размера.
  Постоянно придерживать за присоединительные штутцеры в обратном направлении!
  Только при наличии литых штутцеров придерживать за корпус регулятора давления.
- Перед монтажом произвести визуальный контроль на возможное наличие металлической стружки или других остатков в присоединениях. Обязательно удалить их для того, чтобы исключить функциональные нарушения.
- Регулятор давления монтировать без усилия (никакого изгибающего напряжения или скручивания)!
- Регулятор давления не использовать для выравнивания газовой арматуры отбора!
- Соблюдать направление монтажа! При монтаже предпочтительно вертикальное положение.

Монтаж резьбовых соединений вход LH = ЛЕВАЯ РЕЗЬБА

Элемент конструкции:	Присоединение полюсов:	Указания:
Регулятор давления	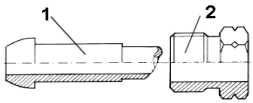	**1** Полюсные штутцеры **2** Накидная гайка (шестигранная) После затяжки регулятор давления больше не перекручивать, так как может возникнуть опасность негерметичности соединений ниппель – корпус регулятора давления.
Регулятор давления	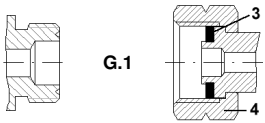	Итальянское присоединение **3** – уплотнение на регуляторе давления (NBR-каучук) **4** – накидная гайка: шестигранная резьба W 20x1,814-LH
Арматура отбора газа	С внутренним конусом и внутренней резьбой для присоединения полюсов или с уплотнительной поверхностью и внешней резьбой для итальянского присоединения G 1	

Монтаж резьбовых соединений с саморезными кольцами

Элементы конструкции:	Деталь присоединения:	Разъяснения:
Регулятор давления	Резьбовое соединение для труб с внешним диаметром труб ... мм	Резьбовое соединение с саморезными кольцами согласно DIN EN ISO 8434-1
Присоединение	Труба с внешним диаметром ...мм	• Медная труба,например, согласно DIN EN 1057 • Прецизионная стальная труба, например, согласно DIN 2391-1

Монтаж согласно инструкции фирмы **GOK** для резьбовых соединений саморезными кольцами согласно DIN 2353 и DIN EN ISO 8434-1 в приближении к DIN 3859-2. Запрашивать при необходимости!

Монтаж присоединений с внутренней резьбой Rp

Элемент конструкции	Деталь присоединения	Разъяснения
Регулятор давления	Выходные штутцеры	Цилиндрическая внутренняя резьба согласно ISO 7-1
Резьбовое присоединение	Трубная резьба или Резьбовое штутцерное соединение согласно DIN EN ISO 8434-1	• Конусообразная внешняя резьба R согласно ISO 7-1 • Резьбовое штутцерное соединение с уплотнительным кантом и О-кольцом, например, ввёртной цапфой форма SDCS, тип B по DIN EN ISO 8434-1

Технический паспорт, Инструкция по монтажу и обслуживанию

GOK

Ausgabe 03.2008

Монтаж внешняя резьба G 3/8 A – LH – KN (45 ° внутренний конус) LH = ЛЕВАЯ РЕЗЬБА

Элемент конструкции	Рис. деталь присоединения	Разъяснения
Регулятор давления		Трубная резьба: цилиндрическая внешняя резьба G 3/8 - LH („Left Hand“) класс допуска A согласнос DIN ISO 228-1 с внутренним конусом 45 °
Присоединение аварийной подачи	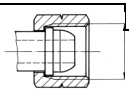	Накидная гайка с внутренним конусом G 3/8 - LH согласно DIN ISO 228-1, наконечник шланга со сферическим уплотнением согласно DIN EN 560

После затяжки накидной гайку регулятор давления больше не перекручивать. Перекручивание может привести к негерметичности соединений.

КОНТРОЛЬ ГЕРМЕТИЧНОСТИ

Регулятор давления необходимо при монтаже установки, работающей на сжиженном газе, согласно действующим предписаниям перед первым пуском в эксплуатацию проверить на герметичность. Во время эксплуатации установки, работающей на сжиженном газе, регулятор давления можно перепроверить на герметичность в местах соединений при помощи аэрозоля для поиска утечек или других пригодных для этих целей пенообразующих средств.

ВВОД В ЭКСПЛУАТАЦИЮ

Регулятор давления после монтажа и произведённой ПРОВЕРКИ НА ГЕРМЕТИЧНОСТЬ сразу готов к эксплуатации. Ввод в эксплуатацию производится путём медленного открывания арматуры отбора газа при закрытой запорной арматуре устройства потребления. Само устройство потребления может быть теперь введено в эксплуатацию согласно приложенной инструкции.

ОБСЛУЖИВАНИЕ

Сжиженный газ это быстровоспламеняющийся горючий газ! Соблюдать соответственные законы , предписания и технические правила! Рекомендуется во время эксплуатации установки, работающей на сжиженном газе, через определённые промежутки времени КОНТРОЛЬ ГЕРМЕТИЧНОСТИ регулятора давления.

При появлении запаха газа, негерметичности и неполадках регулятора давления необходимо сразу произвести ВЫВОД ИЗ ЭКСПЛУАТАЦИИ! Обратиться к специализированному предприятию. Во время эксплуатации не передвигать газовый баллон! При закручивании и раскручивании соединений клапана газового баллона раскрутить только накидную гайку.

ВЫВОД ИЗ ЭКСПЛУАТАЦИИ

Закрыть арматуру отбора газа и затем запорную арматура устройства потребления. При не использовании установки, работающей на сжиженном газе, все клапаны должны быть закрыты.

РЕМОНТ

Если меры, описанные в гл. ВВОД В ЭКСПЛУАТАЦИЮ и ОБСЛУЖИВАНИЕ не приводят к надлежащему повторному ВВОДУ В ЭКСПЛУАТАЦИЮ и нет ошибки в расчёте, то регулятор давления необходимо отправить на перепроверку к продавцу. Несанкционированные действия приводят к утрате разрешения на эксплуатацию, а также гарантии.

Срок службы	При нормальных условиях эксплуатации рекомендуется для того, чтобы обеспечить правильную работу установки, заменять данную арматуру после истечения 10 лет с даты изготовления.
Гарантийный срок	12 месяцев с даты поставки
Рекламации	Вопросы к продукту, оказание помощи при неполадках установки и неисправность самого продукта выясняются через продавца.
	Дата изготовления:_____(Списать с типовой таблички)
	Контроль качества

GOK
Regler- und Armaturen-
Gesellschaft mbH & Co. KG
Obernbreiter Straße 2-16, 97340 Marktbreit

GOK Regler- und Armaturen-Gesellschaft mbH & Co. KG

Obernbreiter Straße 2-16, D-97 340 Marktbreit ☎ +49 9332 404-0 Fax +49 9332 404-43

E-Mail: info@gok-online.de Internet: www.gok-online.de