Библиотека СОК

FEDERICA BUGATTI

ПАСПОРТ И РУКОВОДСТВО ПО ЭКСПЛУАТАЦИИ

Отопительные котлы • Federica Bugatti

series VARME

80 • 99 • 120 • 150

Безопасно. Надежно. Тепло

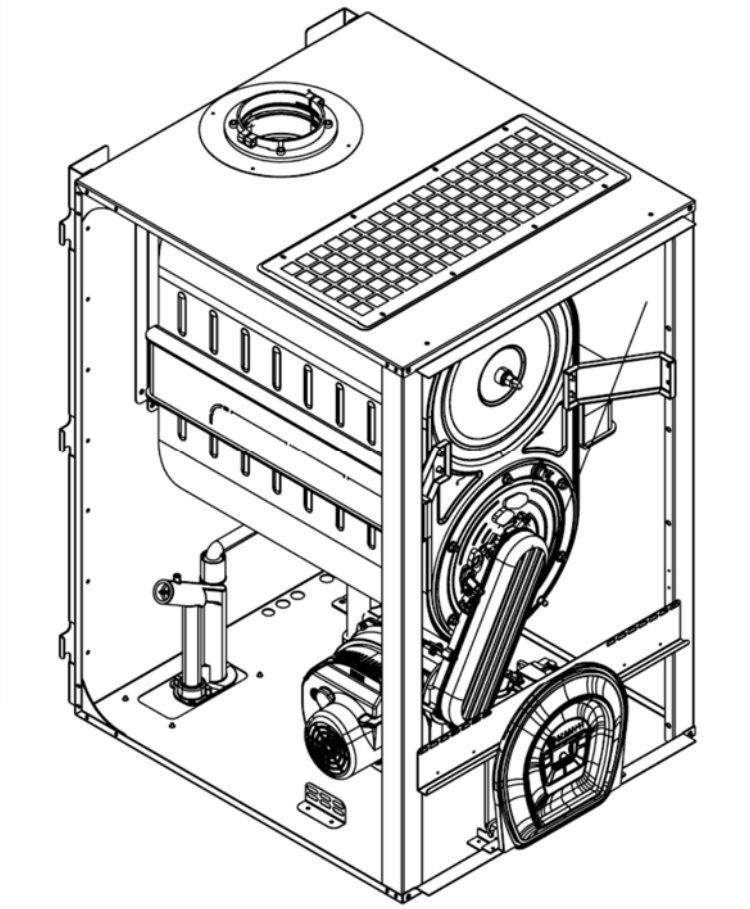

ООО «Федерика Бугатти»
MANUFACTURER: VARMECOM INC., MADE IN TURKEY

8 800 700-62-01 | FEDERICABUGATTI.RU

Поздравляем Вас с удачным выбором!

Вы приобрели высокопроизводительный котел с электронным розжигом, глубокой степенью модуляции, электронной регулировкой мощности.

Этот конденсационный котел, в отличие от традиционных котлов, позволяет регенерировать энергию за счет конденсации водяного пара, содержащегося в дымовых газах, то есть при одинаковом количестве производимого тепла, данный аппарат потребляет меньше газа, а кроме того, в дымовых газах содержится меньшее количество веществ, что делает его более экологичным для окружающей среды.
Материалы, из которых изготовлен котел, и системы его регулировки обеспечивают безопасность, высокий уровень комфорта и энергосбережения, позволяя оценить все преимущества автономного отопления. Котел был разрабатон только для использования в отопительных целях. Для приготовления ГВС необходимо установить бойлер косвенного нагрева.

РУКОВОДСТВО ПОЛЬЗОВАТЕЛЯ

ОПАСНО: указания, отмеченные данным символом, должны выполняться неукоснительно в целях предупреждения физических травм (ран, ушибов и т.п.).

ОПАСНО: указания, отмеченные данным символом, должны выполняться неукоснительно в целях предупреждения несчастных случаев в результате поражения электричеством.

ОПАСНО: указания, отмеченные данным символом, должны выполняться неукоснительно в целях предупреждения опасности пожара или взрыва.

ОПАСНО: указания, отмеченные данным символом, должны выполняться неукоснительно в целях предупреждения термических травм (ожогов).

ВНИМАНИЕ: указания, отмеченные данным символом, должны выполняться неукоснительно в целях предупреждения неполадок и/или повреждения оборудования или других предметов.

ВНИМАНИЕ: указания, отмеченные данным символом, являются важными сведениями, которые необходимо внимательно прочитать.

ВАЖНАЯ ИНФОРМАЦИЯ

Необходимо внимательно прочесть данное руководство*, чтобы рационально и безопасно эксплуатировать котел. Бережно храните руководство, поскольку в будущем в нем может снова возникнуть необходимость. В случае передачи котла другому пользователю, данное руководство необходимо передать вместе с аппаратом.*

Первое включение *должно быть произведено одним из уполномоченных сервисных центров Federica Bugatti или специалистом, имеющим необходимые допуски для обслуживания и ремонта газового оборудования, прошедшего аттестацию и получившим сертификат от компании ООО «Федерика Бугатти»; срок гарантии начинается с даты первого пуска.*

Производитель *не несет ответственности за ошибочное толкование настоящего руководства по причине неправильного перевода, а также за несоблюдение инструкций, содержащихся в данном руководстве, и за последствия любых не предусмотренных в настоящем руководстве действий.*

Условия и срок хранения продукции:
хранения в упаковке предприятия-изготовителя, в закрытых помещениях с естественной циркуляцией воздуха в стандартных условиях (неагрессивная и безпылевая среда, перепад температуры от -10 °С до +37°С, влажность воздуха до 80 %, без ударов и вибраций). Срок хранения - 2 года. Срок службы продукции при условии соблюдения правил транспортировки, хранения, монтажа и эксплуатации 10 лет.

Утилизация
Утилизация оборудования проводится уполномоченными организациями по обращению и переработке бытовой техники в соответствии с действующими нормами. Для разъяснения порядка утилизации Вашего старого оборудования необходимо обратиться в местную службу коммунального хозяйства или в районную администрацию.

FEDERICA BUGATTI 8-800-700-62-01 info@fbugatti.com

В ХОДЕ МОНТАЖА

***Установка** должна осуществляться квалифицированными специалистами, которые несут ответственность за соблюдение соответствующего действующего национального и местного законодательства и норм.*

***Котел** позволяет нагревать теплоноситель до температуры ниже температуры кипения. Котел необходимо подключить к системе отопления и/или горячего водоснабжения, совместимой с его эксплуатационными характеристиками и мощностью.*
*Питание котла должно осуществляться посредством газа **метана (G20)** . Отвод конденсата необходимо соединить с трубопроводом помещения, предназначенным для отвода конденсата, кроме того, он должен быть проверяемым.*
Котел предназначен для использования в строго предусмотренных целях и кроме того, необходимо:
• в качестве теплоносителя используйте только подготовленную воду;
• защитить котел от атмосферных воздействий;
• исключить доступ к котлу детей и/или лиц, не знакомых с его эксплуатацией;
• избегайте неправильного использования;
• не производите действий с опломбированными частями котла;
• избегайте контакта с горячими частями котла во время его работы.

В ХОДЕ ЭКСПЛУАТАЦИИ

***По причине опасности категорически запрещается** закрывать, даже частично, воздухозаборники вытяжной вентиляции в помещении, где установлен котел*

***Ремонт** должен осуществляться только уполномоченными сервисными центрами Federica Bugatti с использованием оригинальных запасных частей (см. гарантийные обязательства); в случае поломки необходимо ограничиться отключением котла (см. инструкцию).*

При обнаружении запаха газа:
• не пользуйтесь электрическими выключателями, телефонами и другими предметами, которые могут спровоцировать искрение.
• немедленно откройте двери и окна, создав поток воздуха для проветривания помещения.
• перекройте газовые краны.
• вызвать квалифицированных специалистов.

***Перед запуском котла** рекомендуется вызвать квалифицированного специалиста, чтобы он проверил систему подачи газа на:*
• герметичность;
• наличие подачи необходимого объема газа для питания котла;
• наличие всех необходимых устройств безопасности и контроля, предусмотренных действующими нормами;
• наличие подключения предохранительного клапана к сливной воронке.
Производитель не несет ответственности за ущерб, полученный в результате несоответствующего подключения предохранительного клапана к сливной системе с последующей утечкой воды.
• наличие соединения слива сифона для отвода конденсата с соответствующей сливной воронкой, которое должно быть реализовано таким образом, чтобы исключить замерзание конденсата и обеспечить его правильный слив.

***Не прикасайтесь к котлу** мокрыми или влажными частями тела.*

***В случае проведения ремонта или техобслуживания** объектов, расположенных вблизи дымоходов и/или устройств отвода дыма или их дополнительных элементов, следует выключить котел, а после завершения работ обратиться к квалифицированному специалисту для проверки соответствия функционирования.*

Производитель в целях постоянного улучшения продукции оставляет за собой право в любой момент и без предварительного уведомления вносить изменения в настоящее руководство. Настоящая документация является информационной поддержкой и не может рассматриваться как договор по отношению к третьим лицам.

FEDERICA BUGATTI
8-800-700-62-01
info@fbugatti.com

СОДЕРЖАНИЕ

КОМПЛЕКТ ПОСТАВКИ..... 6
ОПИСАНИЕ КОТЛА..... 7
1.1 Общий вид..... 7
1.2 Отсечные краны..... 7
1.3 Панель управления..... 7
1.4 Основная индикация на ЖК-дисплее..... 7
ОТОБРАЖЕНИЕ СОСТОЯНИЯ И РЕЖИМОВ РАБОТЫ НА ЖК-ДИСПЛЕЕ..... 8
СИГНАЛИЗАЦИЯ КОДОВ ОШИБОК НА ЖК-ДИСПЛЕЕ..... 8
ИНСТРУКЦИЯ ПО ЭКСПЛУАТАЦИИ
2.1 Предупреждения..... 11
2.2 Включение..... 11
2.3 Режимы работы..... 11
2.4 Регулирование температуры ГВС..... 12
2.5 Регулирование температуры отопления..... 12
2.6 Функция регулирования контура отопления датчиком наружного воздуха..... 12
2.7 Выключение..... 13
ПОЛЕЗНЫЕ РЕКОМЕНДАЦИИ..... 13
3.1 Предварительные действия перед включением котла..... 13
3.2 Заполнение системы отопления и регулирование давления в ней..... 13
3.3 Характеристики отопления..... 14
3.4 Система отопления..... 14
3.5 Профилактические функции..... 14
3.6 Опорожнение системы..... 15
3.7 Возможные сбои в работе котла..... 15
ТЕХНИЧЕСКОЕ РУКОВОДСТВО ТЕХНИЧЕСКИЕ ХАРАКТЕРИСТИКИ..... 16
4.1 Общий вид..... 16
4.2 Принципиальная схема..... 17
4.3 Электрическая схема..... 18
4.4 Технические данные..... 19
МОНТАЖ..... 20
5.1 Предупреждения..... 20
5.2 Меры предосторожности..... 20
5.3 Монтаж котла..... 21
5.4 Электричекие подключения..... 21
5.5 Размеры и длины дымоотводов..... 22
5.6 Коаксиальный комплект дымоотвода «сквозь стену»..... 22
5.7 Расположение дымоотводящих патрубков на здании..... 23
5.8 Переоборудование котла под коаксиальный дымоход..... 24
5.9 Комплект по переналадке котла на раздельные дымоходы..... 24
ПЕРВОЕ ВКЛЮЧЕНИЕ КОТЛА..... 25
6.1 Предварительные операции перед первым запуском..... 25
6.2 Доступ к внутренним частям котла..... 25
6.3 Заполнение сифона для отвода конденсата. 25
6.4 Ввод котла в эксплуатацию..... 26
6.5 Проверка и регулировка концентрации CO_2..... 26
ДОСТУП К ПАРАМЕТРАМ И ВЫПОЛНЕНИЕ НАСТРОЙКИ..... 27
7.1 Доступ к параметрам..... 27
7.2 Выполнение настройки..... 27
7.3 Установка параметров котла (меню техника)..... 28
7.4 Гидравлические потери..... 29
7.5 Информационное меню..... 30
КАСКАДИРОВАНИЕ..... 31
8.1 Описание каскадной работы..... 31
8.2 Активация каскадного режима работы..... 33
8.3 Типовая схема подключения цифровой шины..... 34
8.4 Логика работы каскадной системы..... 35
ТЕХНИЧЕСКОЕ ОБСЛУЖИВАНИЕ..... 36
9.1 Предупреждения..... 36
9.2 Общие меры предосторожности при техническом обслуживании..... 36
9.3 Отметки о плановом техническом обслуживании..... 37
ГАРАНТИЙНЫЕ ОБЯЗАТЕЛЬСТВА..... 38
ГАРАНТИЙНЫЙ ТАЛОН..... 39
РАСШИРЕННЫЕ ГАРАНТИЙНЫЕ ОБЯЗАТЕЛЬСТВА..... 39
Отметки о выполнении гарантийных работ..... 41
Размеры..... 42

FEDERICA BUGATTI
8-800-700-62-01
info@fbugatti.com

КОМПЛЕКТ ПОСТАВКИ

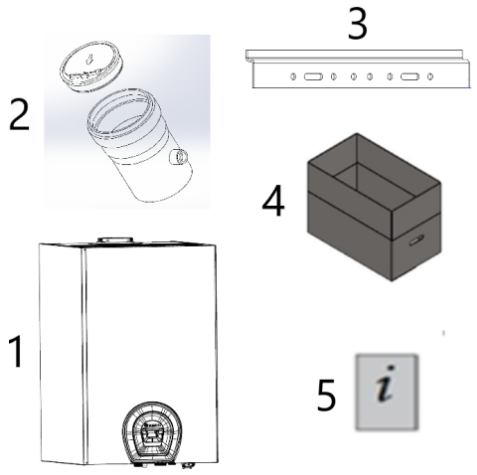

1 – газовый отопительный котел;
2 – патрубок подключения дымохода, обратный клапан и крепежный фланец;
3 – монтажная планка;
4 – упаковочная коробка;
5 – комплект печатной документации, крышка сифона для отвода конденсата.

Введение

Данное руководство по эксплуатации является неотъемлемой и дополняющей частью изделия и поставляется вместе с котлом.

Внимательно прочтите руководство пользователя, для получения важной информации по безопасной установке, эксплуатации и обслуживанию данного оборудования.

• Опасность угарного газа (CO): CO — это газ без запаха и цвета. При установке котла с наддувом изабором воздуха из помещения (тип B2), чрезвычайно важна постоянная вентиляция помещения. Вентиляция должна быть выполнена в соответствии с действующими нормами и правилами. Закрытие или нейтрализация вентиляции может привести к серьезным последствиям для здоровья, таким как отравление угарным газом, необратимым повреждениям органов и даже смерти. Кроме того, смесь CO и O2 может быть взрывоопасной
• Квалифицированный техник - специалист — это человек со специальной технической подготовкой иопытом в области установки отопительных приборов для бытового использования и действующий в соответствии с нормами и правилами.
• Пользователь может выполнять только те операции, которые приведены в разделе «Руководство пользователя».
• Производитель не несет никакой ответственности за ущерб, нанесенный из-за неправильной установки, неправильного использования и несоблюдения действующих норм и инструкций.
*• **ВНИМАНИЕ!** Газовый котел используется для нагрева теплоносителя до температуры ниже кипения при атмосферном давлении и должен быть подключен к системе отопления и/или горячего водоснабжения в соответствии с ее характеристиками и мощностью.*
• Нельзя оставлять упаковочные предметы (картон, гвозди, полиэтиленовые пакеты и т. д.) впределах досягаемости детей, так как это опасно.
• Перед любой чисткой или обслуживанием котла, отключите его от сети и перекройте газовый кран.
• В случае неисправности и/или неправильной работы прибора, немедленно отключите его и не пытайтесь ремонтировать самостоятельно.
• Обслуживание и ремонт котла должны выполняться исключительно квалифицированными специалистами, которые используют оригинальные запчасти. Строго соблюдайте вышеуказанноетребование.
• Если прибор необходимо демонтировать, нужно удалить остающиеся опасные предметы и утилизировать его в соответствии с действующими правилами.
• При переносе устройства (например, переезде), убедитесь, что инструкция по эксплуатации сохранена и передается будущему владельцу и/или установщику.
• Это оборудование следует использовать только в строго рекомендованных целях. Любое другое использование считается опасным и неправильным.
• Категорически запрещается использовать оборудование не по назначению.
• Это руководство по эксплуатации являются важной частью продукта и поставляются вместе с котлом.
• Внимательно прочтите инструкции, применяя всю информацию для безопасной установки, использования и обслуживания данного оборудования.

Установка должна выполняться квалифицированным специалистом в соответствии с требованиями нормативных документов и инструкций производителя.

FEDERICA BUGATTI
8-800-700-62-01
info@fbugatti.com

ОПИСАНИЕ КОТЛА

1.1 Общий вид

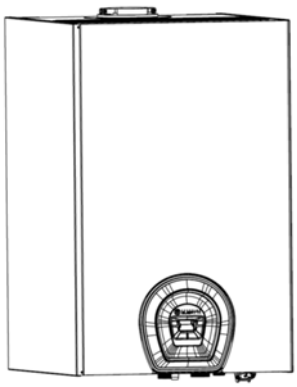

Рисунок 1.1

1.2 Отсечные краны

На входе газа следует установить отсечной кран.

На обратной линии системы отопления необходимо установить грязевой фильтр, чтобы избежать попадания в котел инородных частиц, которые могут привести к поломке котла.

Рисунки, приведенные в данном руководстве, иллюстрируют только одно из нескольких возможных монтажных решений по установке кранов, труб и соединений.

1.3 Панель управления

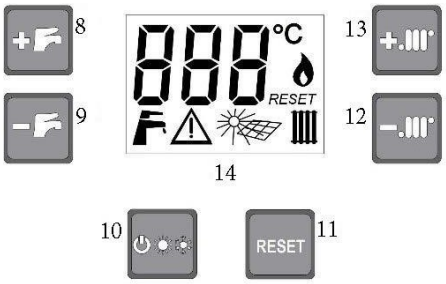

Рисунок 1.3

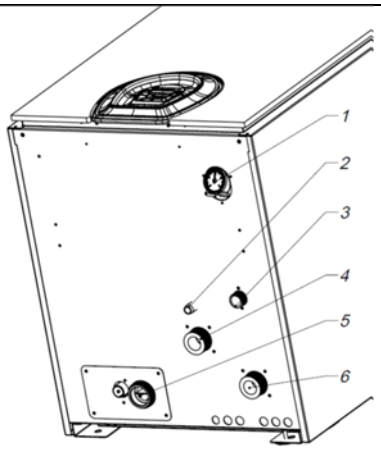

Рисунок 1.2

8 *Увеличение температуры приготовления ГВС*
9 *Уменьшение температуры приготовления ГВС*
10 *Выбор режимов:*
ВКЛ./ВЫКЛ./ "ЛЕТО"/ "ЗИМА"
11 *Кнопка сброса ошибки*
12 *Уменьшение температуры в системе отопления*
13 *Увеличение температуры в системе отопления*
14 *ЖК-дисплей*

1 *Манометр*
2 *Выходной патрубок пред. клапана*
3 *Подключения газа (ø 3/4")*
4 *Подающая линия отопления (ø 1 ¼")*
5 *Сифон для удаления конденсата*
6 *Обратная линия отопления (ø 1 ¼")*

1.4 Основная индикация на ЖК-дисплее

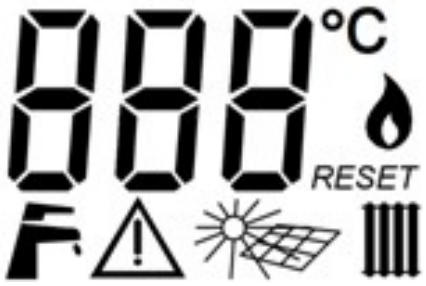

Рисунок 1.4

УСЛОВНЫЕ ОБОЗНАЧЕНИЯ

888°C	*Индикация температуры и возможных ошибок*
OFF	Выключено
ГС	*Связь котла с устройством по протоколу OPEN THERM*
CSF	*Индикация работы котла в тестовом режиме*
HI	*Индикация работы котла на максимальноймощности*
LO	*Индикация работы котла на минимальной мощности*

ОСНОВНЫЕ СИМВОЛЫ НА ДИСПЛЕЕ

	Индикация наличия пламени		*Авария котла*
	Индикация работы ГВС		*Не используется*
	Индикация режима работы отопления	RESET	*Индикация сброса ошибки*

FEDERICA BUGATTI
8-800-700-62-01
info@fbugatti.com

ОТОБРАЖЕНИЕ СОСТОЯНИЯ И РЕЖИМОВ РАБОТЫ НА ЖК-ДИСПЛЕЕ								
Состояние котла	**Отображение на дисплее**							
	Цифры, буквы		**Символы**					**Подсветка дисплея**
Режим котла выключено	OFF		-					-
Режим «ЛЕТО» ожидание запроса горячей воды.	**55°**	*Отображается текущая температура горячей воды.*		*Горит.*				-
Режим «ЛЕТО» приготовление горячей воды.	**35-60°**	*Отображается текущая температура нагрева горячей воды.*		*Мига-ет*		*Горит.*		-
Режим «ЛЕТО» регулировка температуры приготовления горячей воды.	**35-60°**	*Отображается настраиваемая температура горячей воды.*		*Мигает.*				*Гаснет через 60 секунд после выполнения операций.*
Режим «ЛЕТО», регулировка температуры отопления.	-		-					-
Режим «ЗИМА» без запроса на отопление и приготовление горячей воды.	**35-90°**	*Отображается текущая температура отопления.*		*Горит*		*Мигает, режим ожидания запроса.*		-
Режим «ЗИМА» без запроса на отопление, с запросом на приготовление горячей воды.	**35-60°**	*Отображается текущая температура нагрева горячей воды.*		*Мига-ет .*		*Горит.*	*Горит*	-
Режим «ЗИМА» есть запрос на отопление, без запроса на приготовление горячей воды.	**35-90°**	*Отображается текущая температура нагрева отопления.*		*Горит*		*Мига-ет .*	*Горит*	-
Режим «ЗИМА» регулировка температуры приготовления горячей воды.	**35-60°**	*Отображается настраиваемая температура горячей воды.*		*Мигает .*			*Горит, если есть запрос.*	*Гаснет через 60 секунд после выполнения операций.*
Режим «ЗИМА» регулировка температуры отопления.	**35-90°**	*Отображается настраиваемая температура отопления.*		*Мигает .*			*Горит, если есть запрос.*	*Гаснет через 60 секунд после выполнения операций.*

СИГНАЛИЗАЦИЯ КОДОВ ОШИБОК НА ЖК-ДИСПЛЕИ			
Код ошибки	**Описание**	**Тип ошибки**	**Действие**
E 01	*Когда газ не поступает в котел или зажигание не происходит по какой-либо причине, материнская плата выдает эту неисправность. Код ошибки может появиться в обоих случаях на ЖК-дисплее. Обратитесь в авторизованный Сервисный центр Federica Bugatti.*	*Нет розжига горелки*	*Необходимо нажать кнопку сброса* RESET
E 02	*Если температура воды подающей линии системы отопления выше 105 °C, срабатывает предохранительный термостат, который в целях безопасности отключает котел и на дисплее появляется сообщение о неисправности. Если эта неисправность часто повторяется, обратитесь в авторизованный Сервисный центр Federica Bugatti.*	*Сработал предохранительный термостат (температура воды на выходе в систему отопления превышает допустимую)*	*Необходимо нажать кнопку сброса* RESET

FEDERICA BUGATTI
8-800-700-62-01
info@fbugatti.com

E 04	Сообщение о неисправности появляется при падении давления воды в системе отопления ниже 1 бар.	Низкое давление воды в контуре отопления	При исчезновении неисправности котел перезапускается автоматически
E 05	Возникает в случае неисправности датчика температуры в отопительном контуре. Обратитесь в авторизованный Сервисный центр Federica Bugatti.	Неисправность датчикаNTC подающей линии системы отопления	При исчезновении неисправности котел перезапускается автоматически
E 06	Возникает в случае неисправности датчика температуры контура горячего водоснабжения. Обратитесь в авторизованный Сервисный центр Federica Bugatti.	Неисправность датчикаNTC горячего водоснабжения	Предупреждение, котелпродолжает работать
E 15	Возникает в случае неисправности датчика температуры в отопительном контуре. Обратитесь в авторизованный Сервисный центр Federica Bugatti.	Неисправность датчикаNTC обратной линии системы отопления	При исчезновении неисправности котел перезапускается автоматически
E 16	После включения вентилятора, если в течение 5 секунд не поступает сигнал от вентилятора, срабатывает блокировка. Если неисправность появится снова, свяжитесь с Сервисным центром Federica Bugatti.	Отсутствует обратный сигнал от вентилятора	Необходимо нажать кнопку сброса RESET
E 25	Когда Датчик NTC системы отопления измеряет температуру ниже 1°C в течение 10 секунд, плата управления выдает эту ошибку и основной теплообменник определяет как «замерзание». Горелка останавливается. Насос не активирован. При повышении температуры до + 3°C автоматически запускается нормальная работа. • Слейте воду из котла • Отключите электропитание • Закройте газовый вентиль • Дождитесь, пока температура в основном теплообменнике достигнет +3 ºC. Затем снова залейте в котел воду и попробуйте запустить Если неисправность появится снова, свяжитесь с Сервисным центром FedericaBugatti.	Замерзание	При исчезновении неисправности котел перезапускается автоматически
E 26	Если температура датчика NTC отоплениявыше 100°C, выдается эта ошибка, при снижении температуры до 95°C автоматически запускается.	Температура превышает 100°C	При исчезновении неисправности котел перезапускается автоматически
E 40	Если измеренное число оборотов отличается от целевого числа оборотов в определенном диапазоне в течение 60 секунд, срабатывает блокировка.	Сигнал вентилятора вне допустимого диапазона	Необходимо нажать кнопку сброса RESET
E 41	Если ложное пламя обнаружено хотя бы на 10 секунд при не работающей горелке. Если сигнал пламени выключен, по крайней мере, на 1 сек, нормальная работа возобновляется. • Обратитесь в авторизованный Сервисный центр Federica Bugatti.	«Ложное»(паразитное)пламя	Если сигнал пламени выключен, по крайней мере, на 1 сек, нормальная работа возобновляется.
E 42	Если сигнал обнаружения пламени находится вне зоны действия в течение 15 секунд, то индицируется данная ошибка. Если сигнал обнаружения пламени находится в нормальном диапазоне в течение 2 секунд,нормальная работа возобновляется. Обратитесь в авторизованный Сервисный центр Federica Bugatti.	Неисправен ионизационный компонент	При исчезновении неисправности котел перезапускается автоматически

FEDERICA BUGATTI
8-800-700-62-01
info@fbugatti.com

E 44	*Данная ошибка индицируется, если есть проблема с датчиком дымовых газов NTC (обрыв/короткое замыкание). Во время этой ошибки останавливается запрос какна ГВС, так и на отопление. Если неисправность появится снова, свяжитесь с Сервисным центром FedericaBugatti.*	*Ошибка датчика NTC дымовых газов*	*При исчезновении неисправности котел перезапускается автоматически*
E 45	*Если температура датчика ntc дымовых газов превышает 95°C в течение 3 секунд, срабатывает блокировка.*	*Превышение температурыдымовых газов свыше 95°C*	*Необходимо нажать кнопку сброса*
E 46	*В случае ошибки, связанной с приводом газового клапана и схемой проверки обратной связи,происходит блокировка.*	*Ошибка обратной связигазового клапана*	*Необходимо нажать кнопку сброса*

FEDERICA BUGATTI
8-800-700-62-01
info@fbugatti.com

ИНСТРУКЦИЯ ПО ЭКСПЛУАТАЦИИ

2 ИНСТРУКЦИЯ ПО ЭКСПЛУАТАЦИИ

2.1 Предупреждения

Убедитесь, что контур системы отопления заполнен теплоносителем соответствующим образом, даже если котел используется только для горячего водоснабжения.
В противном случае, необходимо заполнить контур соответствующим образом, см. раздел «Заполнение и регулирование давления системы отопления» на стр. 12. *Все котлы оснащены системой защиты от замерзания, которая включается, когда температура котла опускается ниже 5 °C,поэтому* ***отключать заполненый котел нельзя****. Если котел не используется в холодное время года, и существует риск замерзания, выполните соответствующие инструкции, см. раздел «Функция защиты от замерзания котла» на стр. 13.*

2.2 Включение

- Краны котла должны быть открыты.

- При помощи двухполюсного выключателя, предусмотренного при установке, включите электропитание котла.

-На ЖК-дисплее последовательно отобразятсяследующие символы, см. Рисунок 2.2.

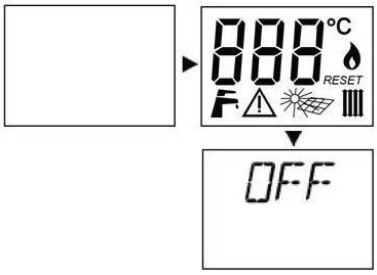

Рисунок 2.2

2.3 Режимы работы

Режим котла можно выбрать между Зимним (горячая вода + отопление), Летним (только горячая вода)или только отопительным (только отопление) с помощью кнопки .

Нажмите кнопку :

- *один раз, чтобы включить котел в летнем режиме (только ГВС). На дисплее будет отображаться только символ ;*

FEDERICA BUGATTI
8-800-700-62-01
info@fbugatti.com

• нажмите два раза, чтобы включить котел в зимнем режиме (отопление + ГВС). На дисплее будут отображаться символы ;

• каждое дополнительное нажатие кнопки будет переключать котел циклически: в режим OFF - «Выключено», «Лето», «Зима».

В зимнем режиме по запросу комнатного термостата (если присутствует) включается горелка, и нагреваемый теплоноситель начинает циркулировать по системе отопления. В случае одновременного запроса на горячую воду и отопление, запрос на ГВС имеет приоритет над режимом отопления. Так как запросы на ГВС недолгие по продолжительности, как правило, это не влияет на качество обогрева помещения.

2.4 Регулирование температуры ГВС

• Установка температуры горячей воды: с помощью кнопок и , пользователь устанавливает желаемую температуру горячей воды (значение температуры во время установки высвечивается на дисплее под символом). Скорректированное значение температуры отображается еще в течение 5 секунд после последнего нажатия кнопки, и дисплей возвращается в нормальный режим отображения.

2.5 Регулирование температуры отопления

Примечание: *если установлен комплект для низкотемпературных систем или сторонний контроллер регулирования температуры системы отопления нужно ознакомиться с их инструкциями.*

Примечание: *не путайте температуру в контуре отопления , описанную здесь, с температурой воздуха помещения, установленной на комнатном термостате.*

*• **Установка температуры отопления:** с помощью кнопок и , регулируется температура в контуре отопления (значение температуры во время установки высвечивается на дисплее под символом). Во время регулировки мигает символ радиатора и на жидкокристаллическом дисплее отображается заданное значение. Отрегулированная заданная температура отображается еще в течение 5 секунд после последнего нажатия кнопки, затем дисплей возвращается в нормальный режим отображения. Как правило, с наступлением холодов и/или при недостаточной теплоизоляции здания (или если Вы замечаете, что горелка находится в активном состоянии долгое время, а температура воздуха не достигает значения, установленного на комнатном термостате) необходимо увеличить температуру в контуре отопления. И наоборот, если Вы замечаете, что температура в помещениях значительно превышает заданное на термостате значение, по тепловой инерции, установленное на термостате значение, рекомендуется понижение температуры в контуре отопления. **Если дополнительно установлен датчик внешней температуры, температура в контуре отопления меняется автоматически, и назначение кнопок и отличается от вышеописанного.** В этом случае следует ознакомиться с главой «Функция нагрева контура отопления с подключенным датчиком наружного воздуха».*

2.6 Функция регулирования контура отопления с датчиком наружного воздуха

Автоматика котла предусматривает работу в погодозависимом режиме и имеет возможность подключения наружного датчика температуры. Он позволяет эксплуатировать котел с большим комфортом для пользователя, а также влиять на экономию топлива в процессе эксплуатации оборудования.
Если имеется датчик наружного воздуха и температура, измеряемая им, ниже + 50°C, котел автоматически переключается на работу по датчику наружного воздуха. В этом режиме коэффициент рассеивания тепла регулируется параметром «P20», а кнопки и регулируют заданную температуру в помещении между 15°C и 25°C. Эталонная температурная кривая отопительного контура определяется коэффициентом рассеивания тепла и заданным значением комнатной температуры. Котел работает с температурой подающей линии, определенной по эталлоной температурной кривой в соответствии с температурой наружного воздуха.
Примечание: Расчетная установленная температура отопительного контура для значения в режиме работы с погодозависимой автоматикой никогда не превышает максимального диапазона температур и никогда не ниже минимального диапазона температур режима центрального отопления.
Формула расчета коэффициента наклона:T i =
*[(T_Room – T e) * (K e / 10)] + T_Room*
T i : температура подающей линии, рассчитанная системой;

T_Room : предустановленная комнатная температура; [15°C ÷25°C] заданное значение с помощью кнопок *и* *;*
T e : наружная температура;
K e : заданное значение коэффициента тепловых потерь по параметру «P20» [5 ÷ 35].

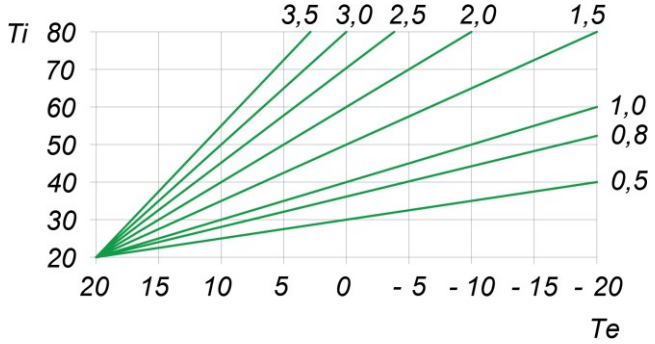

Значения температурных кривых для T_Room = 20°C

2.7 Выключение

Нажимайте, кнопку *пока на дисплее не появится* *- «Выключено»*
Если Вы планируете не использовать котел в течение длительного времени, необходимо:
• отключить его от сети электропитания;
• перекрыть краны котла;
• При необходимости слить гидравлические контуры, см. раздел «Опорожнение системы» на стр. 14.

ПОЛЕЗНЫЕ РЕКОМЕНДАЦИИ

3 ПОЛЕЗНЫЕ РЕКОМЕНДАЦИИ

3.1 Предварительные действия перед включением котла

- *Убедитесь, что котел подключен к газовой магистрали;*
- *Убедитесь, что на котел подается электропитание и на дисплее отображается исключительно надпись* *;*
- *Убедитесь с помощью манометра в системе отопления, что давление системы в холодном состоянии находится в диапазоне от 1.5 до 5 бар;*
- *При давлении менее чем 1 бар, котёл прекращает работу. В этом случае откройте кран для заполнения системы до получения необходимых значений по манометру.*

3.2 Заполнение системы отопления и регулирование давления в ней

Выполнив все гидравлические подсоединения системы, перейдите к ее заполнению. Эту операцию следует выполнять аккуратно, с соблюдением следующих шагов:

- *Если необходимо заполнить систему теплоносителем, то выполнив эту операцию, герметично закройте соединение или клапан, используемые для добавления теплоносителя в систему отопления, для нормализации давления в системе;*
- *Постепенно открывайте кран заполнения;*
- *Проверьте правильность работы автоматических воздухоотводчиков, установленных в системе;*
- *Удалите воздух из системы отопления;*
- *Убедитесь, в наличии необходимого давления воды в системе отопления;*
- *Повторяйте операцию по выпуску воздуха и созданию необходимого давления в системе отопления до тех пор, пока из неё не будет удален весь воздух;*
- *Если система отопления заполнена и воздух удален, на этом этапе можно считать работу законченной. Через некоторое время, возможно, понадобится повторно удалить воздух из системы отопления.*

3.3 Характеристики отопления

Убедитесь в том, что трубы отопительной системы не используются в качестве заземления.
Эффективность, долговечность и безопасность котла напрямую зависят от качества используемой воды и её обработки.
Надлежащая обработка воды улучшает защиту систем от коррозии (а следовательно и от разрушения, шумов, утечек и тд.) и от выпадения накипи, которая в значительной степени уменьшает эффективность теплообмена (1 мм известкового налёта уменьшает КПД теплоносителя на 18%).
В качестве теплоносителя в системе отопления рекомендуется использовать воду.
Качество воды, используемой в системе отопления должно соответствовать следующим параметрам:

- *Водородный показатель pH 7.5-9,5 (при наличии в системе отопления элементов из алюминия pH не должен привышать 8,5);*
- *Жесткость общая не более 3 мг-экв/л;*
- *Содержание железа не более 0,3 мг/л;*
- *Электропроводимость не более 2000 мкСм/см.*

Тщательно промойте систему отопления водой перед тем, как подсоединить ее к котлу. Эта процедура поможет снизить содержание (или полностью избавиться от) остаточного мусора, такого как сварочные капли, мастика, грязевые налёты различного происхождения, пакля, ржавчина и другие накопления системы отопления. В противном случае эти частицы могут повредить внутренние компоненты системы отопления.

- ***В случае очень грязной или старой системы** для промывки необходимо использовать **специальные чистящие средства** в количестве и пропорциях, рекомендованных производителем такого средства и/или использовать разделительный теплообменник между котловым контуром и системой отопления.*

3.4 Система отопления

- *Слив от предохранительного клапана системы отопления (6 бар) должен подключаться к системе канализации с разрывом, для того, чтобы была возможность контролировать и во время реагировать на внештатные срабатывания предохранительного устройства. Если этого не сделать, в случае срабатывания предохранительно-сбросного клапана, произойдет затопление помещения, за что производитель котла не несет никакой ответственности.*
- *Данный котел предназначен для закрытых систем отопления с принудительной циркуляцией.*
- *Для обеспечения длительной и эффективной работы котла и системы отопления рекомендуется выполнять разводку системы отопления из полимерной или медной трубы.*
- *На входе воды из системы отопления в котел необходимо установить механический фильтр.*

3.5 Профилактические функции

Функция защиты от заклинивания насоса
После 24 часов бездействия насос включается на 25 секунд, чтобы предотвратить заклинивание. Если запрос происходит в течение времени антиблокировки, то таймер функции начинает отсчет сначала. Функция активна также в состоянии блокировки или ожидания.

Функция защиты от замерзания котла
Если температура воды, измеряемая датчиком температуры отопительного контура, находится ниже нижнего предела защиты от замерзания отопительного контура или контура ГВС, в этом случае происходит запуск горелки. После обнаружения пламени уровень модуляции устанавливается на минимум. Функция защиты от замерзания работает в режиме «Лето» или «Off». В режиме «Зима», когда потребность в тепле отсутствует на входах комнатного термостата, она так же активна. В состоянии блокировки под напряжением находится только насос.

Функция автоматической остановки котла
Котел останавливается на 15 секунд, если он непрерывно включен в течение 24 часов. Котел возвращается в требуемый режим работы через 15 секунд.

FEDERICA BUGATTI
8-800-700-62-01
info@fbugatti.com

3.6 Длительное неактивное состояние котла и функция «Антизамерзание»

*Оставляя котел в режиме OFF на период его неактивности, он защищается от замерзания функциями, заложенными в его электронное управление, которые дают команду на нагрев соответствующих элементов, когда температура падает ниже значения, установленного производителем как порог срабатывания функции антизамерзания. Функция антизамерзания реализуется включением горелки и насоса. В случае отключение электроэнергии и в последующем ее восстановлении, котёл проверит температуру с помощью датчиков и в случае выявления ими замерзания, благодаря специальному автоматическому контрольному процессу, котёл покажет ошибку -**E 25.** Для более подробной информации см. соответствующее описание ошибки в разделе «Ошибки в работе котла и способы их устранения».*
***Примечание:** Котёл оснащён системой, защищающей основные компоненты от редких случаев блокировки по причине простоя (неиспользования) котла при наличии воды и накипи. Система защиты от блокирования не может работать в отсутствия электропитания. Также котёл в режиме ожидания периодически активирует работу основных компонентов. Это происходит и в случае, когда котёл находится в состоянии ошибки (на дисплее отображается **RESET**), но только, если давление всистеме находится в рабочем диапазоне.*

Для того чтобы активировать эти функции, должно быть соблюдено следующее:
- *котёл должен быть подключён к газу и электрической сети, а газовый кран на входе должен быть открыт;*
- *котел должен быть установлен на режим OFF;*
- *давление в отопительном контуре должно быть в оптимальном диапазоне **от 1,5 бар до 3 бар** (не нагретый теплоноситель), **минимум 1 бар**. В отсутствии подачи газа или, если по другим причинам котел перейдет в состояние ошибки (на дисплее появится надпись **RESET**), горелка не сможет зажечься. В этом случае функция антизамерзания будет выполняться только путём активирования насоса.*

***Внимание!** Функция «Антизамерзание» не защищает санитарный и отопительный контур вне котла. По этой причине мы рекомендуем опорожнить системы ГВС и ХВС (трубы, водоразборные устройства), которые могут быть подвержены риску замерзания.*

В случае наличия опасности замерзания участков системы отопления, рекомендуется использование специфического антифриза, как правило на основе пропиленгликоля, следуя инструкциям его производителя. Обратите внимание на правильную концентрацию антифриза в воде, добавление некорректного количества антифриза в воду может привести к деформации уплотнительных прокладок и стать причиной появления шумов или потерь воды из котла или из системы. Производитель не несёт ответственности за такие повреждения. При использовании в системе отопления антифриза необходимо механически ограничить тепловую мощность котла на 20 -25% от номинального значения, а также дополнительно проверить достаточность объема расширительного бака котла.
Невыполнение этих требований может привести к повреждению внутренних компонентов котла, которые не будут приниматься для гарантийной замены.
Квалифицированному техническому специалисту следует проинформировать пользователя о типе антифриза введённого в систему и проинструктировать о его назначении, свойствах и об особенностях использования. Производитель не рекомендует заполнение системы антифризом. Это может послужить отказом в гарантии на оборудование. По применению антифризов проконсультируйтесь у производителя.

3.7 Возможные сбои в работе котла

Не проводите самостоятельно ремонтные работы, которые находятся в компетенции специализированного персонала, а также действия, не указанные в разделе «Руководство Пользователя».
Аксессуары, используемые для подключения и работы котла, должны быть оригинальными.
Производитель не несёт ответственности за недолжное, нецелевое и ошибочное использование котла, а также применение неоригинальных аксессуаров и запасных частей.

FEDERICA BUGATTI 8-800-700-62-01 info@fbugatti.com

ТЕХНИЧЕСКОЕ РУКОВОДСТВО

4 ТЕХНИЧЕСКИЕ ХАРАКТЕРИСТИКИ

4.1 Общий вид

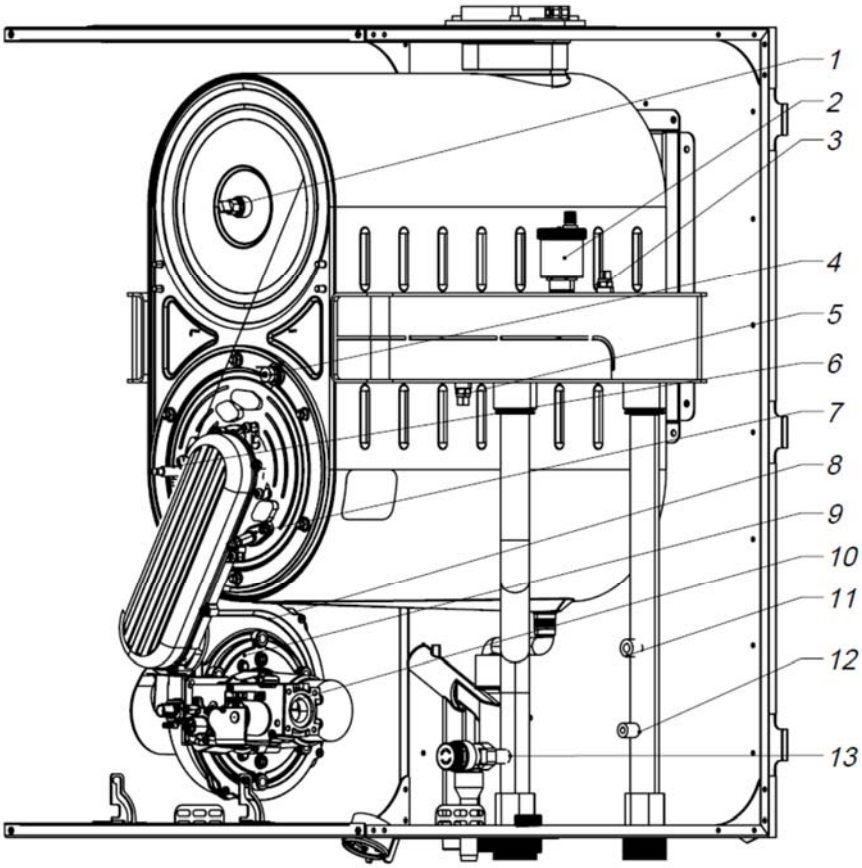

Рисунок 4.1

1 – Датчик температуры дымовых газов;
2 – Автоматический воздухоотводчик;
3 – Датчик температуры обратной линии;
4 – Ограничительный термостат температуры фланца горелки;
5 – Датчик температуры подающей линии;
6 – Электрод розжига;
7 – Электрод ионизации;
8 – Вентилятор;
9 – Миксер;
10 – Газовый клапан;
11 – Датчик давления;
12 – Манометр;
13 – Предохранительный клапан.

FEDERICA BUGATTI
8-800-700-62-01
info@fbugatti.com

4.2 Принципиальная схема

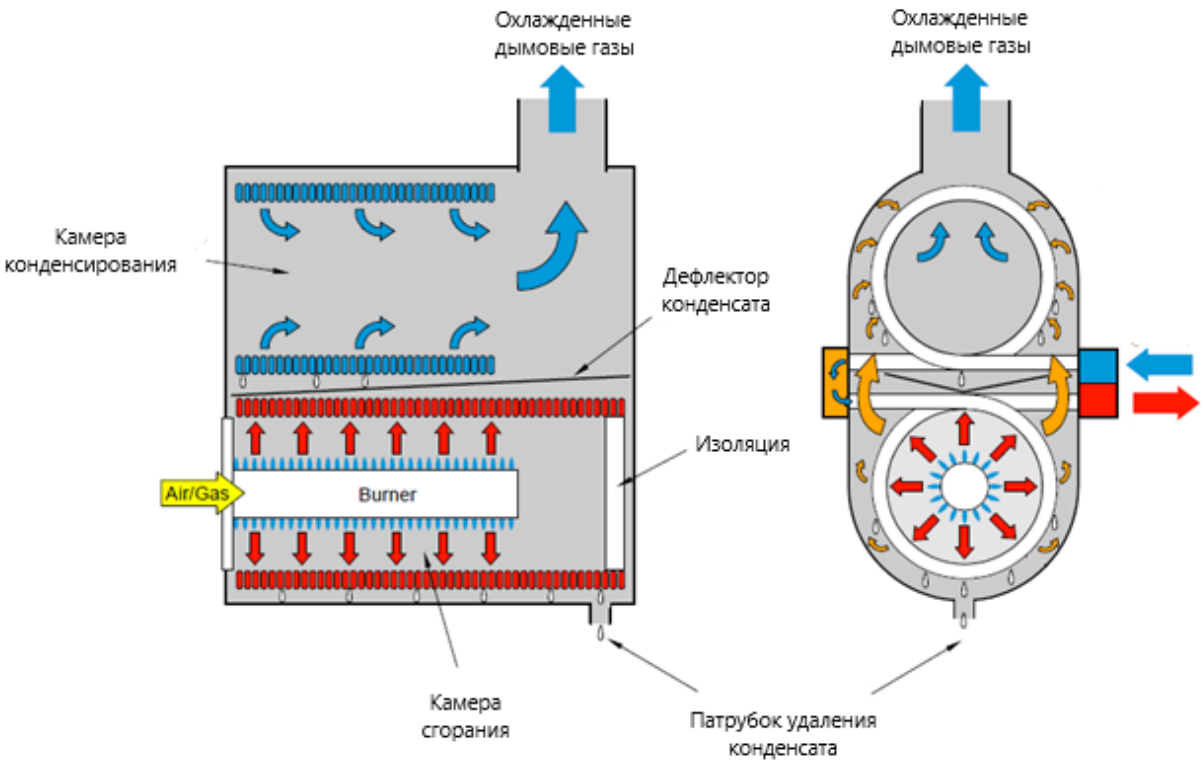

Рисунок 4.2

4.3 Электрическая схема

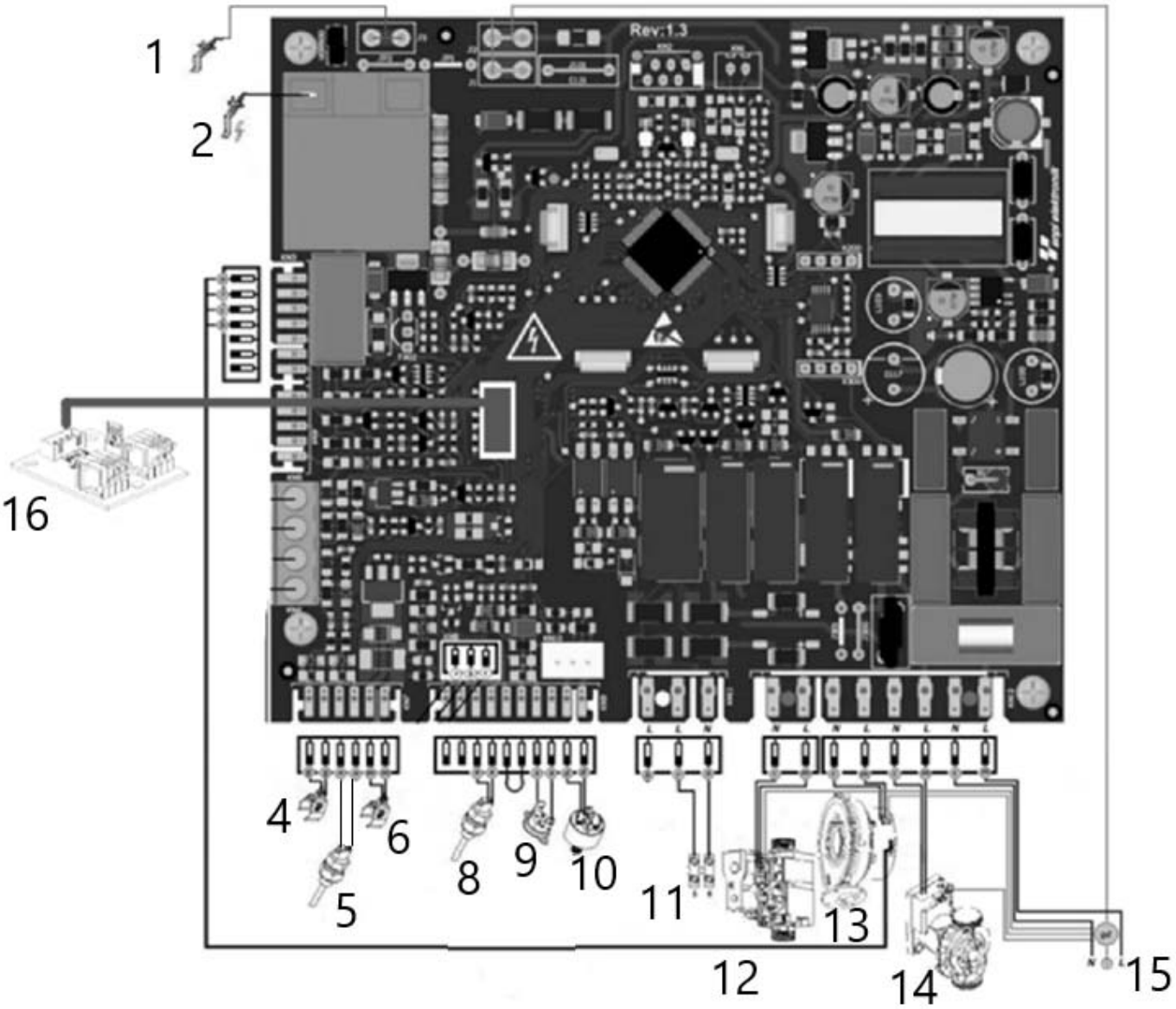

1	Электрод ионизации
2	Электрод розжига
4	Датчик температуры подающей линии отопления
5	Датчик температуры ГВС
6	Датчик температуры обратной линии отопления
8	Датчик температуры дымовых газов
9	Термостат безопасности
10	Датчик давления теплоносителя
11	Клеммы для подключения насоса ГВС
12	Газовый клапан
13	Вентилятор
14	Циркуляционный насос
15	Кабель подключения 230 В
16	Каскадный модуль (доп.опция)

* при подключении циркуляционных насосов необходимо убедиться что пусковой и непрерывные токи не привышеют 5 А и 1А соответсвенно. При превышении данных значений необходимо использовать промежуточное реле.

FEDERICA BUGATTI
8-800-700-62-01
info@fbugatti.com

4.4 Технические данные

Параметры	Ед. изм.	Varme Heat 80 Cond Eco	Varme Heat 99 Cond Eco	Varme 120 Cond B Pro	Varme 150 Cond B Pro
Теплопроизводительность (50/30 °C), min / max	кВт	10 / 82	11 / 96	17 / 121	22.7 / 150.2
Теплопроизводительность (80/60 °C), min / max	кВт	9.6 / 75.4	10 / 88.3	15.1 / 111.3	21 / 138.6
Тепловая нагрузка, min/max	кВт	9.7 / 81	10.7 / 94	16 / 120.2	21.7 / 141
КПД при ототпительном графике 80/60°C	%	97			
Эффективность при графике 50 / 30°C	%	107			
Класс NOx	-	6			
Температура отходящих газов 50/30	ºC	40	40	42	40
Класс энергоэффективности		A			
Отопительный контур					
Рабочее давление, min	бар	1			
Рабочее давление, max	бар	6			
Диапазон температур нагревательного контура	ºC	35 - 95			
Контур ГВС					
Температура горячей воды	ºC	35 - 60			
Электрические характеристики					
Напряжение/частота	В/Гц	230/50			
Потребляемая мощность	Вт	310			360
Класс защиты		IP40			
Давление и расход газа					
Природный газ G20 (давление на входе), min/max	мбар	6/20			
Расход газа G20 min/max	куб.м / час	2.65 / 7.6	2.65 / 8.7	2.65 / 11.6	2.65 / 14.19
Общие характеристики					
Масса	кг	73	82	93	102
Габаритные размеры	мм	798 / 480 / 508		798 / 622 / 508	
Масса, брутто	кг	79	88	99	108
Размер упаковки	мм	930 / 580 / 610		930 / 720 / 610	
CO2 min	%	8.7			
CO2 max	%	8.7			
Диаметр дымохода	мм	100 (коаксиальный 100 / 150)			

FEDERICA BUGATTI
8-800-700-62-01
info@fbugatti.com

МОНТАЖ

5 МОНТАЖ

5.1 Предупреждения

Продукты сгорания котла должны выводиться непосредственно наружу или в предназначенный для этих целей дымоход в соответствии с действующими национальными нормами и местными правилами.

Воздух, используемый для горения, не должен содержать хлор, аммиак или щелочные вещества. Установка котла рядом с бассейном, стиральной машиной или прачечной, обуславливает наличие в воздухе смеси агрессивных веществ.

*Перед установкой необходимо **в обязательном порядке** тщательно промыть все трубопроводы системы неагрессивными химическими средствами. Такая процедура необходима для удаления всевозможных осадков и загрязнений, которые могут препятствовать исправной работе котла. Стандартная гарантия не распространяется на устранение возможных неполадок в результате несоблюдения вышеизложенных инструкций.*

Проверьте:

• Соответствует ли котел подаваемому газу (см. этикетку).

• Соответствуют ли характеристики сетей электрического, гидравлического и газового питания данным, указанным на табличке.

Для отвода продуктов сгорания необходимо использовать исключительно комплекты дымоотводов от производителя, так как они являются неотъемлемой частью котла.

Предохранительный клапан должен быть подсоединен к сливному трубопроводу с «Разрывом» для предупреждения затопления в случае его срабатывания.

Сифон для отвода конденсата необходимо соединить с канализацией для отвода конденсата. Он должен быть сконструирован так, чтобы его можно было проверить и не допускатьзамерзания конденсата (стандарт UNI 11071/08), при необходомости используйте нейтрализатор кислотности если местные нормы и правила требуют контролировать удаляемые в кнализацию среды.

Электрические соединения должны соответствовать техническим нормам, а именно:

*• Котел должен быть **обязательно** подключен к надежной системе заземления через специальную клемму.*

• В непосредственной близости от котла необходимо установить двухполюсный выключатель, обеспечивающий полное отключение котла в условиях избыточного напряжения категории III. Для электрических соединений см. раздел «Электрическая схема» на стр. 17.

***• Электропровода для подсоединения к котлу пульта дистанционного управления и внешнего датчика** не должны прокладываться совместно с проводами, с напряжением 230 В, так как они являются низковольтными.*

5.2 Меры предосторожности

Во время установки необходимо выполнить следующие требования:

• закрепить котел на прочной стене;

• соблюдать размеры дымовой трубы (раздел «Размеры и длина дымоотводов» на стр. 21) и правильные способы ее установки, приведенные в инструкциях вкладыша к комплекту дымоотвода.

• оставить вокруг котла минимальное свободное пространство, см. Рисунок 5.1.

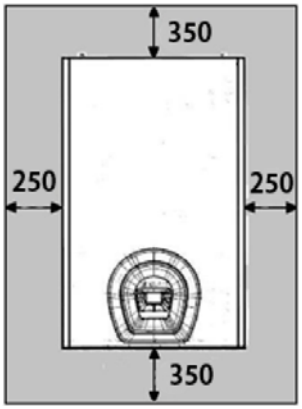 ***Рисунок 5.1Все значения приведены в мм***	*• Рекомендуется оснастить систему соответствующим осадочным фильтром* *• оставить 600 мм расстояние перед котлом* *• Если котел устанавливается на место предыдущего, следует тщательно промыть и очистить систему отпления.*

FEDERICA BUGATTI 8-800-700-62-01 info@fbugatti.com

Наполнение системы отопления:

• В случае установки котла в помещениях, в которых комнатная температура может опуститься ниже 0 °С, рекомендуется принять необходимые меры для того, чтобы не повредить котел вследствии замерзания.
• Не добавлять в воду системы отопления средства защиты от замерзания и антикоррозионные средства в несоответствующих концентрациях и/или обладающие физико-химическими характеристиками, несовместимыми с гидравлическими компонентами котла. Производитель не несет ответственности за причиненный в таком случае ущерб.
• Гидравлическая и газовая системы должны заканчиваться соединениями: ВР 3/4" для газового трубопровода и ВР 1 1/4" на подаче и возврате трубопровода контура отопления.

Необходимо уведомить пользователя о функции защиты от замерзания котла и химических средствах, введенных в систему отопления.

5.3 Монтаж котла

• Снимите защитные заглушки с выходов котла;
• Прикрепите к стене кронштейн и навесьте на него котёл;
• Смонтируйте патрубки на входе подачи, возврата системы отопления и газа;
• Подключите трубопроводы к соответствующим кранам и соединениям котла;
• Проверьте герметичность системы подачи газа;
• Подсоедините предохранительный клапан к сливной воронке;
• Вставьте гибкий трубопровод слива конденсата в домашний трубопровод для отвода конденсата или в сливную воронку предохранительного клапана, если слив пригоден для поступления кислотного конденсата;
• В котельной должна быть организованна вентиляция (приточно-вытяжная) согласно местным нормам и правилам;
• Установите крышку сифона (поставляется в пакете с аксесуарами);
• Никогда не эксплуатируйте котел в помещенни с содержащимися в воздухе коррозивными, химическими и прочими мелкими твердыми частицами;
• Электрическое заземление котла является обязательным условием эксплуатации;
• Котел не оснащен расширительным баком, данное устройство необходимо подобрать в соответствии с объемом системы отопления.

5.4 Электрические подключения

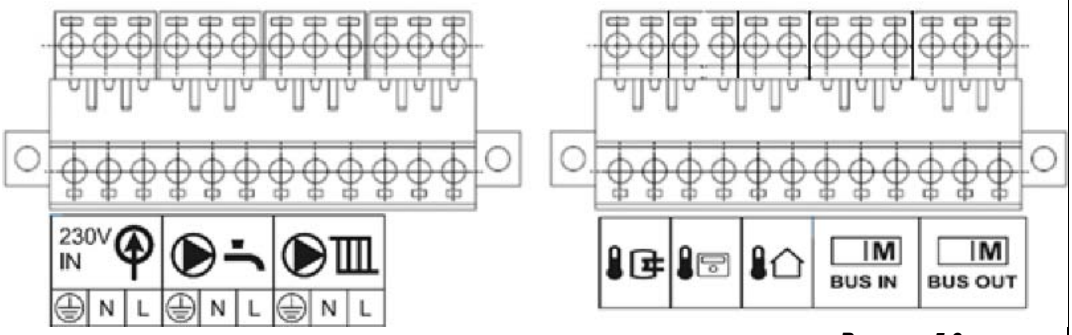

Рисунок 5.3

230V IN N L	***Электропитание котла***		***Опентерм***
N L	***Насос загрузки бойлера***		***Датчик уличной температуры***
N L	***Котловой насос***	BUS IN	***Вход цифровой шины каскада***
	Датчик бойлера ГВС	BUS OUT	***Выход цифровой шины каскада***

FEDERICA BUGATTI
8-800-700-62-01
info@fbugatti.com

5.5 Размеры и длины дымоотводов

Дымоотвод/воздухозаборное устройство могут быть следующих видов: C_{13} C_{33} B_{23} B_{33}
См. вкладыш в соответствующем комплекте, упакованном отдельно. Горизонтальные участки дымовых труб должны иметь наклон около 1.5 градусов (25 мм на м) в сторону котла. Отводящий патрубок должен располагаться выше, чем входящий патрубок со стороны котла.

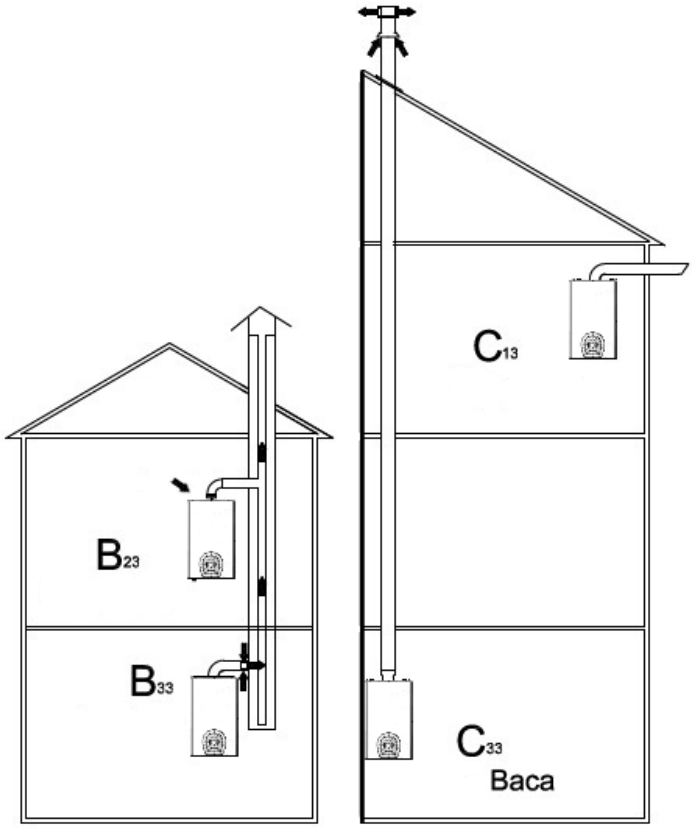

Рисунок 5.4

5.6 Коаксиальный комплект дымоотвода «сквозь стену»

Горизонтальный комплект дымоотвода с коленом 90 ° (Рисунок 5.4 C13) *Коаксиальная труба Ø 100/150 мм номинальной длины 915 мм. Этот комплект позволяет осуществлять дымоотвод в стену сзади или сбоку от котла. Минимальная длина трубы не должна быть меньше 0,5 м, а максимальная длина, реализуемая с использованием удлинителей, не должна превышать17 м. Оконечный элемент горизотального дымохода (с аксиальным оголовком) устанавлиявается горизонтально, т.к. изготовлен таким образом, что внутреняя труба имеет уклон в сторону котла.*
Вертикальный комплект дымоотвода ° (Рисунок 5.5 C33) *Коаксиальная трубаØ 100/150 мм. Длина должна быть не меньше 0,5 м, а максимальная длина с учетом удлинителей не должна превышать 17 м. При установке колен в трубе максимальная длина дымоотвода уменьшается таким образом:*

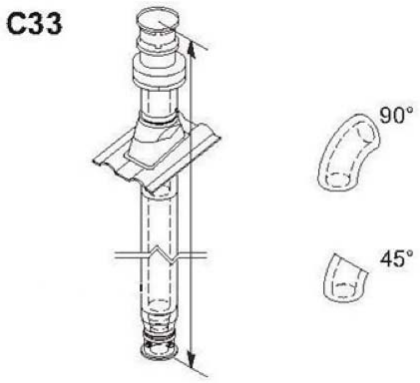

Рисунок 5.5

Для колена 45° уменьшение	*0.5 м*
Для колена 90° уменьшение	*1 м*

FEDERICA BUGATTI
8-800-700-62-01
info@fbugatti.com

ТИП B23P (Рисунок 5.6 B23)
Данный тип дымоотвода производит забор воздуха, необходимого для горения, непосредственно в помещении, где установлен котел, и выводит продукты сгорания наружу.

⚠	***В помещении, где установлен котел, необходимо предусмотреть соответствующий воздухозаборник для обеспечения необходимого притока воздуха горения и проветривания помещения.***

Для эффективной работы минимальный объем воздуха, поступающего в помезение установки, должен составлять не менее 2 м^3/ч на каждый кВт тепловой мощности.

5.7 Расположение дымоотводящих патрубков
Дымоотводящие патрубки необходимо:
• располагать на наружных стенах здания или на крыше;
• устанавливать с соблюдением минимальных расстояний Рисунок 5.7 и действующего национального и местного законодательства.

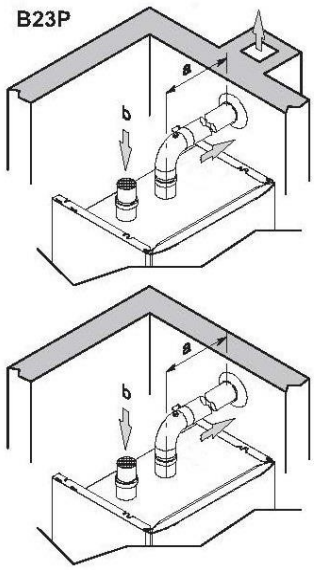

Рисунок 5.6

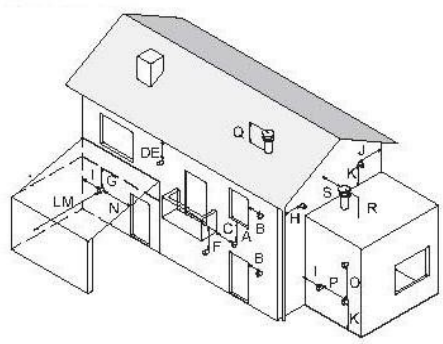

Рисунок 5.7

Расположение патрубка
A *Под окном или другим проемом 600 мм*
B *Вблизи окна или двери 400 мм*
B *Вблизи отверстия для аэрации или вентиляции 600 мм*
C *Рядом с балконом 1 000 мм*
D *Под водосточным желобом или сливными трубами 300 мм*
E *Под карнизными свесами 300 мм*
F *Под балконами 300 мм*
G *Под крышей гаража* ***НЕТ***
H *От вертикальный сливных труб 300 мм*
I *От внутренних углов 300 мм*
J *От внешних углов 300 мм*
K *От земли или других поверхностей, по которым можно ходить 2200 мм*
L *От выходящей фронтальной поверхности без отверстий 2000 мм*
M *От выходящего фронтального отверстия 3000 мм*
N *От отверстия в гараже* ***НЕТ***
O *Между двумя вертикальными отводящими патрубками на той же стене 1500 мм*
P *Между двумя горизонтальными отводящими патрубками на той же стене 1 000 мм*
Q *Над скатом крыши с углом наклона меньше или равном 30° * 350 мм*
Q *Над скатом крыши с углом наклона больше 30° * 600 мм*
R *Над плоской крышей * 300 мм*
S *От стены * 600 мм*
S *От двух угловых стен * 1 000 мм*
** Отводящий патрубок на крыше*

FEDERICA BUGATTI
8-800-700-62-01
info@fbugatti.com

5.8 Переоборудование котла под коаксиальный дымоход

В базовой комлектации котел поставляется в исполнении «с забором воздуха из помешения». Оснащен присоединительным патрубком ø100 мм со штуцером для измерения параметров горения с помощью газоанализатора.

Для переоборудования котла и работы с коаксиальным дымоходом необходимо провести следующие действия:

I.
Демонтируйте верхнюю крышку фильтра (1), крепежный фланец дымохода ø100 мм (2), переходной диск (3).

II.
Установите крышку (5) для герметизации отверстия для забора воздуха из помещения и наружную часть адаптера коаксиального дымохода (4).

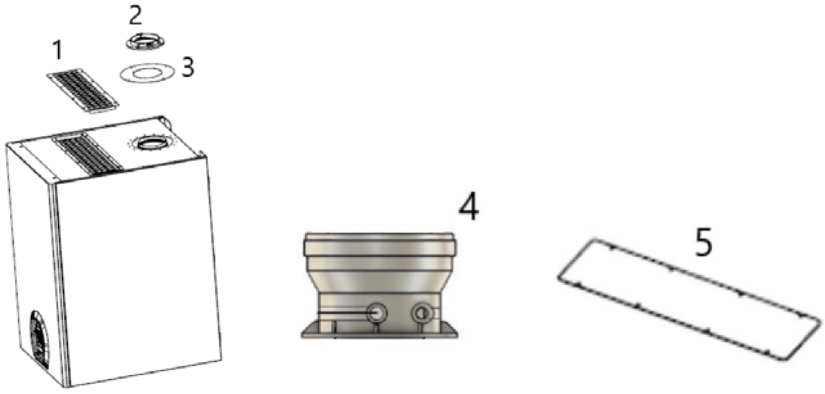

5.9 Комплект по переналадке котла на раздельные дымоходы.

Для переоборудования котла и работы с раздельными дымоходами (2х ø100 мм) необходимо провести следующие действия:

I.
Демонтируйте верхнюю крышку фильтра (1).

II.
Установите крышку (2) для герметизации отверстия для забора воздуха

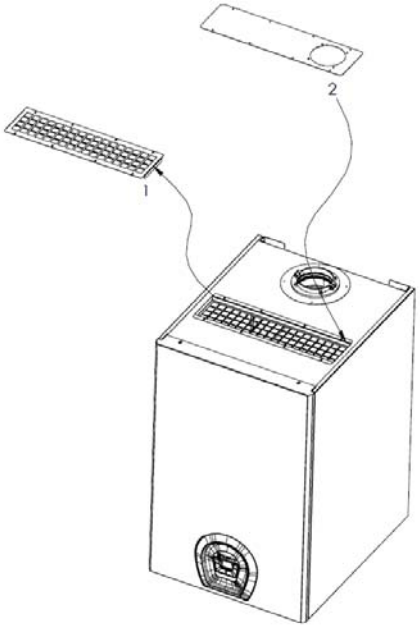

FEDERICA BUGATTI
8-800-700-62-01
info@fbugatti.com

ПЕРВОЕ ВКЛЮЧЕНИЕ

6 ПЕРВОЕ ВКЛЮЧЕНИЕ

6.1 Предварительные операции перед первым запуском

Первый запуск, включает в себя проверку правильности установки, настройки и работы оборудования.
Порядок действий:
- *Убедитесь, что котел может работать с используемым типом газа.*
- *Проверьте, соответствует ли производительность газовой линии и давление в ней, указанным на информационной табличке котла.*
- *Проверьте, срабатывание устройства безопасности в случае недостаточной подачи газа.*
- *Убедитесь, что напряжение питания соответствует значению, указанному на информационной табличке (230 В, 50 Гц), электрические подключения выполнены верно.*
- *Проверьте, работоспособность заземления.*
- *Убедитесь, что забор воздуха для горения, выброс газов и отвод конденсата выполнены верно, в соответствии с требованиями действующего местного и государственного законодательства, а также соответствующих стандартов.*
- *Убедитесь, что запорная арматура системы отопления открыта.*
- *Убедитесь, в отсутствии легко воспламеняющихся материалов или жидкостей вблизи устройства.*
- *Откройте газовый кран устройства и убедитесь в отсутствии утечек газа. Газовое соединение горелки проверяется при работающем устройстве.*
- *В случае, если трубопровод подачи газа был смонтирован недавно, воздух, оставщийся внутри труб, может заблокировать устройство при первом запуске. Чтобы вывести воздух из труб, повторяйте процедуру запуска несколько раз.*

6.2 Доступ к внутренним частям котла

Доступ к внутренним частям котла следующий ***(Рисунок 6.1)***
*1. Выкрутите фиксирующие верхнюю крышку винты **1**, которые фиксируют панель **2**;*
*2. Подтолкните панель **2** вверх и наружу и снимите ее с выступов **3**;*
*3. Выкрутите винты **4**, приподнимите панель управления **5** и опрокиньте ее вниз;*
*4. После выполнения операций, требующих доступ к внутренним компонентам, закройте котёл, выполняя действия в обратном порядке, уделяя особое внимание закреплению передней крышки **2** на выступы **3**.*

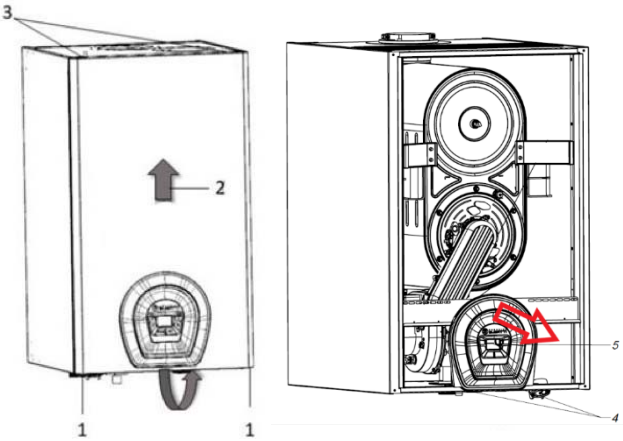

Рисунок 6.1

6.3 Заполнение сифона для отвода конденсата

Перед запуском устройства заполните сифон для отвода конденсата, чтобы не допустить оттока дымовых газов в помещение.

FEDERICA BUGATTI
8-800-700-62-01
info@fbugatti.com

6.4 Ввод котла в эксплуатацию

ВНИМАНИЕ!

Убедитесь, что заполнение системы выполнено правильно.
Порядок ввода котла в эксплуатацию, следующий:
- *Перед запуском котла убедитесь в том, чтобы циркуляционный насос не был заблокирован из-за перерыва в работе: открутите пробку, прокрутите ротор вручную отвёрткой или другим подходящим инструментом через отверстие в центре. Закрутите пробку, убедитесь в отсутствие течи пробки.*
- *Перед запуском котла заполните сифон для сбора конденсата, чтобы не допустить оттока дымовых газов через сифон.*
- *Убедитесь, что произведенное тепло может утилизироваться радиаторами (и/или радиаторными панелями/напольными системами) или через контур ГВС.*
- *Включите устройство.*
- *Откройте газовый кран.*
- *При помощи кнопки выберите требуемый режим работы. Если символ на дисплее мигает, работа в выбранном режиме активирована.*
- *При отсутствии пламени будет проведена дополнительная продувка и панель отправит повторную команду выполнения запуска.*
- *Если в газовой трубе скопился воздух, повторите процедуру запуска несколько раз. Чтобы разблокировать устройство перед запуском (ошибка e 01), нажмите кнопку RESET.*

6.5 Проверка и регулировка концентрации CO_2

ВНИМАНИЕ!

Проверка концентрации CO_2 выполняется с установленным кожухом. После регулировки газового клапана, (если проводилась) установите на место переднюю панель, и проведите контрольный замер концентрации CO_2.

Для проверки и регулировки концентрации CO_2 на минимальной и максимальной мощности, выполните следующие действия:

Для минимальной мощности в режиме отопления

- *Активируйте функцию трубочиста удерживая нажатыми кнопки и RESET на дисплее появится надпись «CSF» (максимальное время действия функции 240 секунд), а затем нажмите кнопку для калибровки минимальной мощности в режиме отопления, на дисплее появится надпись «LO».*
- *Вставьте зонд анализатора дымовых газов **(Рисунок 6.3)** в соответствующий штуцер анализа дымовых газов «PF», при использовании адаптера дымохода, в случае использования не коаксиальной трубы, замер необходимо производить через заготовленное отверстие непосредственно в дымоходе, а после замеров необходимо герметично заизолировать отверстие во избежании попаданий дымовых газов в помещение. После чего проверьте, соответствует ли значение CO_2, значениям приведенным ниже в таблице, в противном случае открутите заглушку «А» и отрегулируйте винт «2» регулятора смещения **(Рисунок 6.4)** . Для того чтобы увеличить значение CO_2, необходимо вращать винт по часовой стрелке, а чтобы его уменьшить – против часовой стрелки. После завершения регулировки закрутите заглушку «А» на регуляторе смещения.*

Для максимальной мощности в режиме отопления

- *Нажмите кнопку для калибровки максимальной мощности в режиме отопления, на дисплее появится надпись «HI».*
- *Проверьте, соответствует ли значение CO_2 тому, что приведено в **Таблице 6**, в противном случае отрегулируйте винт «4» регулятора подачи газа **(Рисунок 6.4)**. Для того, чтобы увеличить значение CO_2, необходимо вращать винт против часовой стрелки, а чтобы его уменьшить – по часовой стрелке.(Для 150 kw, для увеличения подачи газа необходимо вращать настроечный винт по часовой стрелке)*
- *При каждом изменении положения винта регулятора подачи газа необходимо подождать стабилизации котла на установленном значении (около 60 секунд).*
- *Затем нажмите кнопку и проверьте, не изменилось ли значение CO_2 на минимуме, если оно изменилось, повторите калибровку, описанную в предыдущем параграфе.*
- *Для отключения функции трубочиста нажмите кнопку RESET.*

FEDERICA BUGATTI
8-800-700-62-01
info@fbugatti.com

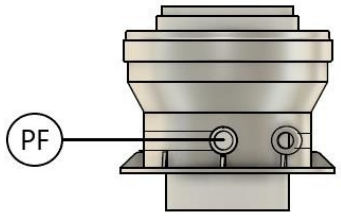

Рисунок 6.3

80 – 120 Kw

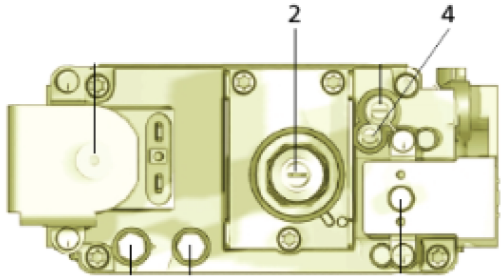

150 Kw

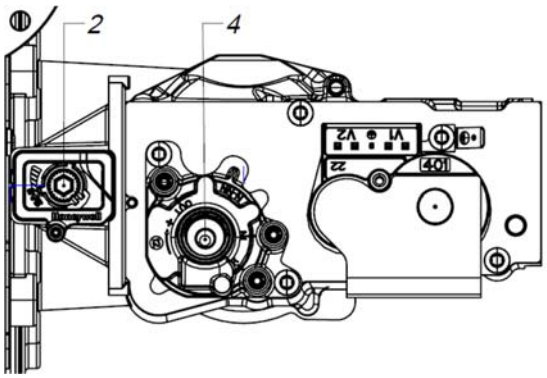

Рисунок 6.4

KW	80	99	120	150
NG CO2 max %	8.7			
NG CO2 min %				
LPG CO2 max %	8.7			
LPG CO2 min %	10.5 – 12 (в зависимости от качества пропано-бутановой смеси)			
Fan speed max	280	260	280	270
Fan speed min	60	60	70	70

Таблица 6.

ДОСТУП К ПАРАМЕТРАМ И ВЫПОЛНЕНИЕ НАСТРОЙКИ

7.1 Доступ к параметрам

Одновременное нажатие кнопок RESET и –.III в течение 4 секунд приводит к доступу к меню параметров. В меню параметров будут отображаться символы “P” и “00”, каждые 3 секунды номер параметра и его значение поочередно отображаются на дисплее.

7.2 Выполнение настройки

Нажатием кнопок +.III или –.III меняется номер параметра. Для входа в параметр нажмите кнопку , значение параметра изменяется кнопками +.III и –.III. Для сохранения выбранного значения нажмите кнопку . Для выхода из меню параметров, нажмите кнопку RESET. Если в течение 240 секунд не выполняется ни одно действие, меню параметров автоматически закрывается без сохранения изменений.

FEDERICA BUGATTI
8-800-700-62-01
info@fbugatti.com

7.3 Установка параметров котла (сервисное меню).

Номер параметра	Название параметра	Заводская настройка	Диапазон настройки
P00	Тип котла	**2**	1 – Двухконтурный 2 - Только отопление 3 - Одноконтурный
P01	Конфигурация горелки по модели котла	**Не изменять**	1 - 14
P02	Тип системы отопления	**0**	0 – Радиатор 1 – Теплые полы
P03	Скорость вращения вентилятора при розжиге (Гц)	**80**	40 – 255 Гц
P04	Минимальная скорость вентилятора при работе на ГВС (Гц)	**См. табл. 6.**	33 – 100 Гц
P05	Максимальная скорость вентилятора при работе на ГВС (Гц)	**См. табл. 6.**	100 – 300 Гц
P06	Минимальная скорость вентилятора при работе на отопление (Гц)	**См. табл. 6.**	33 – 100 Гц
P07	Максимальная скорость вентилятора при работе на отопление (Гц)	**См. табл. 6.**	100 – 300 Гц
P08	Время выхода на максимальную мощность в режиме отопления (минут)	**3**	0 – 10 минут
P09	Время для повторного запуска горелки в режиме отопления (минут)	**1**	0 – 10 минут
P10	Время «выбега» насоса после работы на отопление (секунд)	**30**	0 – 240 секунд
P11	-	**Не изменять**	-
P12	Скорость вентилятора в режимах пред/пост продувки (Гц)	**255**	40 – 255 Гц
P13	Параметр, отображаемый на дисплее	**0**	0 – температура подающей линии, °C 1 – обороьы вентилятора, Гц
P14	Время «выбега» насоса после работы на ГВС	**30**	0 – 240 секунд
P15	-	**Не изменять**	-
P16	-	**Не изменять**	-
P17	-	**Не изменять**	-
P18	-	**Не изменять**	-
P19	-	**Не изменять**	-
P20	Коррекция датчика наружного воздуха	**20**	5 - 35°C
P21	Тип протока ГВС	**16**	10-40 Датчик расхода. Частота включения ГВС в Гц
P22	-	**Не изменять**	-
P23	-	**Не изменять**	-
P24	-	**Не изменять**	-
P25	Тип контроля давления воды в отопительном контуре	**0**	0 - Реле давления воды
P26	Предел температуры линии подачи отопительного контура при работе на ГВС	**0**	0 – Отключено 1 – Активно
P27	-	**Не изменять**	-
P28	-	**Не изменять**	-
P29	-	**Не изменять**	-
P30	-	**Не изменять**	-
P31	Конфигурация датчика дымовых газов	**1**	0 – Отключен 1 - Активен
P32	Время для повторного запуска горелки в режиме нагрева ГВС (минут)	**3**	0 – 10 минут
P33	-	**Не изменять**	0% - 100%
P34	Конфигурация подсветки дисплея	**0**	0 – Активна 60 секунд 1 – Активна в режиме запроса и после в течении 60 секунд 2 – Активна
P35	Температурный интервал для включения горелки	**0**	1-10°C
P36	Время предпродувки горелки (секунд)	**15**	0 – 100 секунд
P37	-	**Не изменять**	-

FEDERICA BUGATTI
8-800-700-62-01
info@fbugatti.com

P38	*Каскадное регулирование*	***0***	*0 – котел не участвует в каскаде* *1 – Ведущий* *2 – Ведомый*
P39	*Каскадный адрес*	***1***	*Если P38=1, то указать кол-во подключенных ведомых котлов* *Если P38=2 то указать порядковый номер ведомого котла*
P40	*Смена «лидера» каскада.* **лидер каскада – котел в каскадной системе, который будет первым реагировать на тепловой запрос (не путать с ведущим котлом каскада)*	***1***	*0 – Отключена* *1 – Активна (раз в 24 часа)*
P41	*Время <u>активации</u> следующего ведомого котла*	***1***	*1 – 60 минут*
P42	*Время <u>деактивации</u> последнего запущеного ведомого котла*	***1***	*1 – 60 минут*
P43	*Мощность для <u>активации</u> следующего ведомого котла*	***95***	*30 - 100 %*
P44	*Мощность для <u>деактивации</u> последнего запущенного ведомого котла* **данное значение должно быть всегда ниже значения в параметре P43*	***80***	*30 - 80 %*

7.4 Гидравлические потери теплообменника котла

Гидравлические потери водяного контура измеряются при температуре окружающей среды (20°C).
Допуски потерь давления воды ±10%.

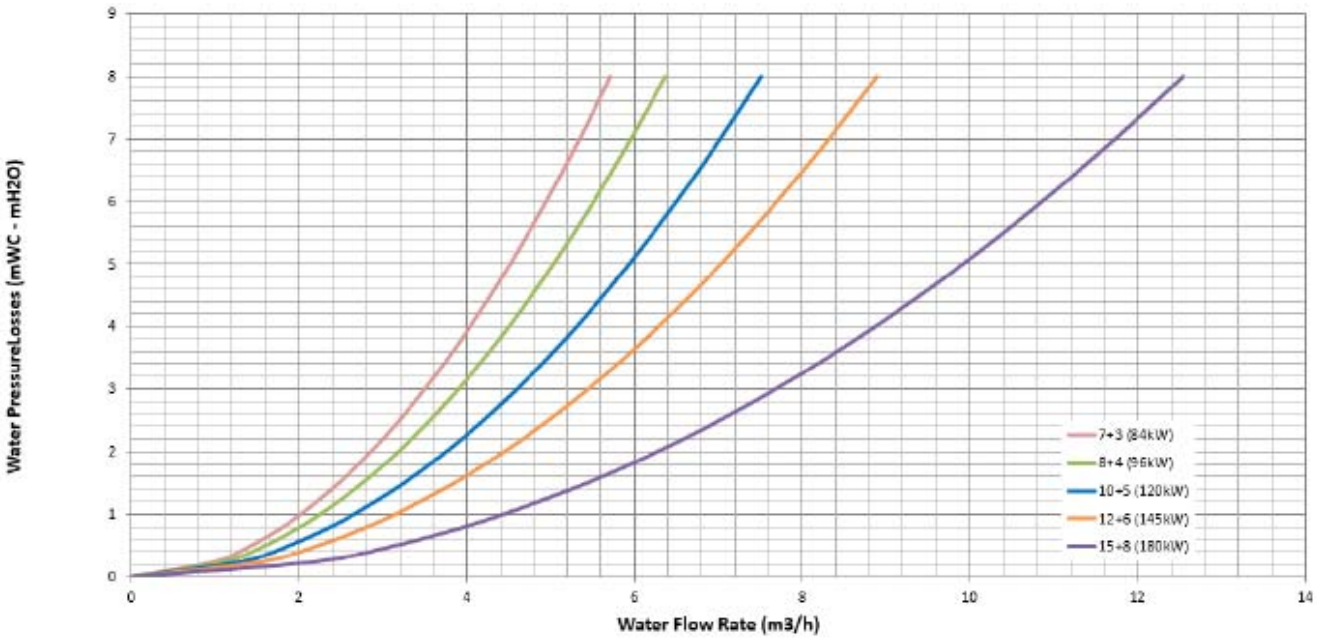

FEDERICA BUGATTI
8-800-700-62-01
info@fbugatti.com

7.5 Информационное меню

Одновременное нажатие кнопок RESET и –F в течение 6 секунд приводит к доступу в информационное меню. В информационном меню будут отображаться символы “∩” и “01” указывающий на активацию информационного меню, каждые 3 секунды номер параметра и его значение поочередно отображаются на дисплее. Нажатием кнопок +.III или –.III меняется номер параметра. Для выхода из информационного меню, нажмите кнопку RESET. Если в течение 240 секунд не выполняется ни одно действие, информационное меню автоматически закрывается.

Номер параметра	Описание
- 0 -	Фактическая температура подачи контура отопления (°C)
- 1 -	Фактическая температура ГВС (°C)
- 2 -	Фактическая выходная мощность горелки (%)
- 3 -	Фактическая температура обратки системы отопления (°C)
- 4 -	Фактическая температура наружного воздуха (°C)
- 5 -	Фактическая скорость вентилятора (об/мин/10)
- 6 -	-
- 7 -	Фактическая температура дымовых газов (°C)
- 8 -	Целевая скорость вентилятора (об/мин/10)
- 9 -	-
- a -	Расчетная заданная температура отопления (°C)
- b -	Код последней неисправности / в каскадном режиме информация о текущем лидере
- c -	Второй последний код неисправности
- d -	Третий последний код неисправности
- e -	Четвертый последний код неисправности
- f -	Пятый последний код неисправности

FEDERICA BUGATTI
8-800-700-62-01
info@fbugatti.com

КАСКАДИРОВАНИЕ

8.1 Описание каскадной работы.

Каскадная система создается путем параллельного соединения двух или более котлов для нагрева теплоносителя в контуре отопления (далее – ОК) и/или бытового горячего водоснабжения (далее – ГВС). ВЕДУЩИЙ котел управляет всей системой и розжигом ВЕДОМЫХ котлов.

Варианты конфигурации:

Только отопление. В этом режиме ВЕДУЩИЙ котел управляет насосом прямого отопительного контура, собственным розжигом и розжигом ведомых котлов для достижения заданной температуры установленной на панели управления ВЕДУЩЕГО котла. Контроль температуры подачи каскада осуществляется датчиком температуры гидравлического разделителя. В данной конфигурации каскад не имеет контура ГВС.

Для выбора данного режима, в котлах необходимо выбрать значение «2» в сервисном параметре P00.

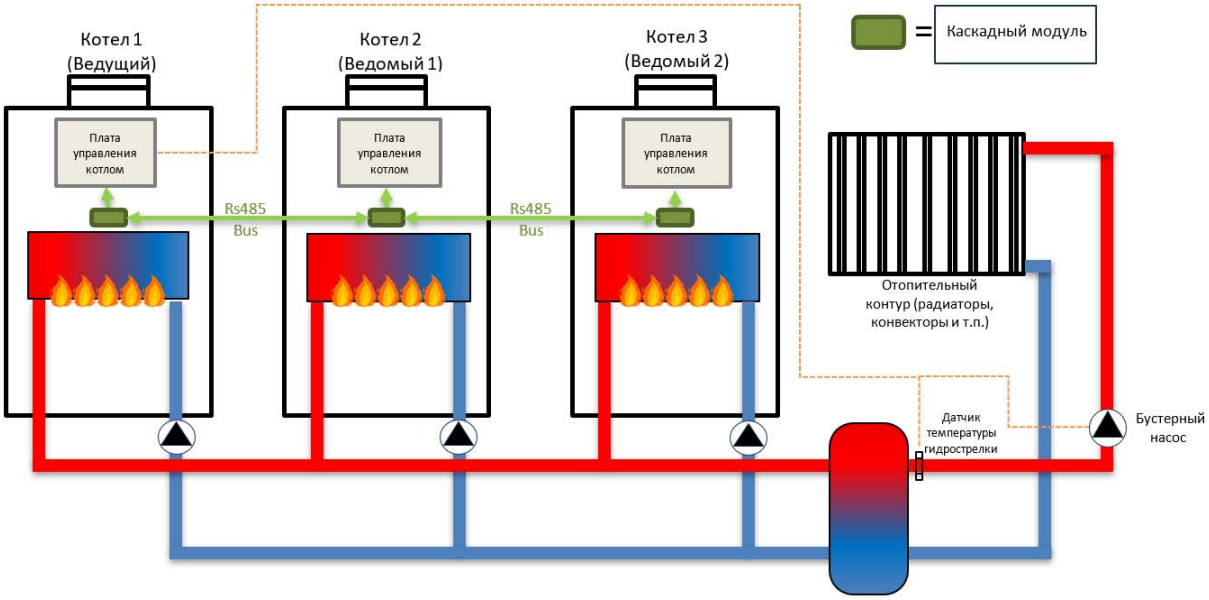

Отопление и ГВС. Как и в режиме «только отопление», запрос на отопление управляется ведущим устройством. Кроме того, к ведомому котлу с адресом «1» подключается насос загрузки бойлера и датчик температуры бойлера. Кнопки настройки температуры ГВС, на ведомом котле с адресом «1», позволяют задать температуру в бойлере. Когда датчик температуры бойлера обнаруживает температуру ниже заданного значения, ведомый котел с адресом «1» активирует загрузочный насос бойлера, а ведущий котел запускает каскад для повышения температуры гидравлического разделителя до 85°C. В случае одновременного запроса от ОК и ГВС активируются оба насоса – насос ОК и загрузочный бойлера. Однако, если температура датчика гидрострелки превышает заданное значение для ОК, то его насос отключается.

Для выбора данного режима в котлах необходимо настроить следующие параметры:
- Ведущий котел – P00 – 3;
- Ведомый котел с адресом «1» - P00 – 3.

FEDERICA BUGATTI
8-800-700-62-01
info@fbugatti.com

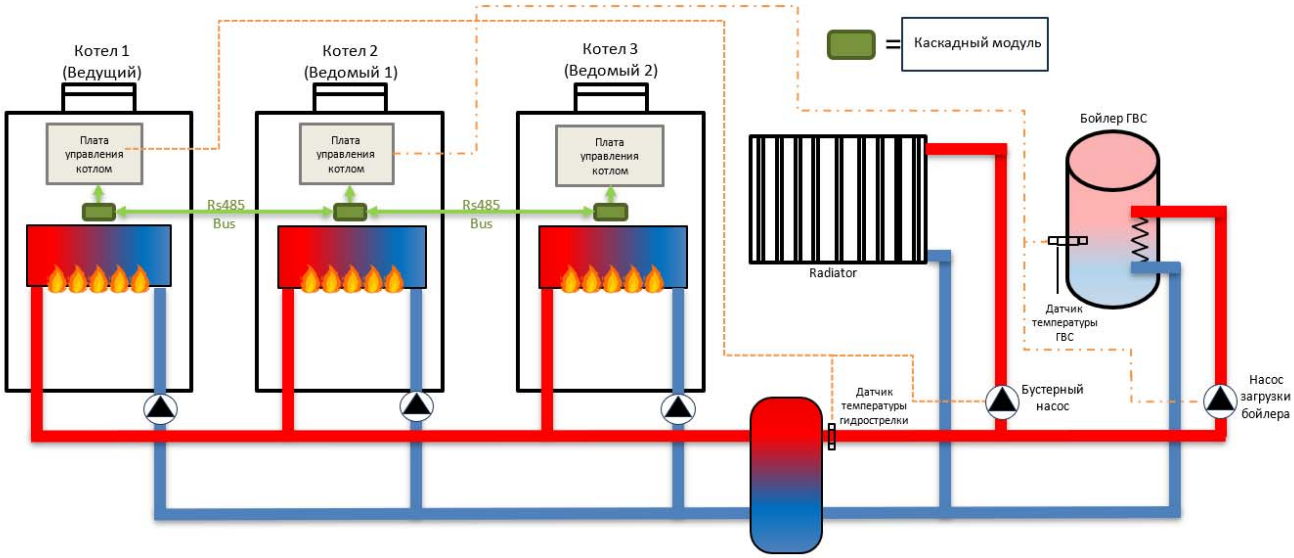

Необходимые электрические подключения.

Ведущий котел, необходимые действия:

- подключить насос ОК к клемме загрузочного насоса бойлера ;

- подключить датчик температуры гидрострелки к клемме датчика температуры бойлера .

Ведомый котел с адресом «1» при активированом нагреве ГВС, необходимые действия:

- подключить загрузочный насос бойлера к соответствующей клемме ;

- подключить датчик температуры бойлера к соответствующей клемме .

Каскадный модуль.

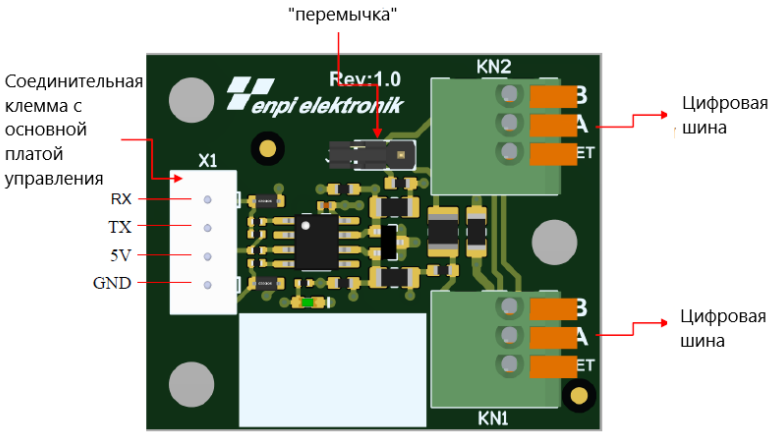

8.2 Активация каскадного режима работы.

Активацию необходимо начинать с изменения сервисных параметров ведомых котлов:

1. *Установить параметр P38 на значение «2», данное значение определяет котел как «ведомый»;*
2. *Установить параметр P39 на соответствующее порядковое значение ведомого котла.*
3. *В каскадной системе может использоваться 16 ведомых котлов. Каждый ведомый котел должен обладать уникальным номером. Недопустимо использовать номера не по порядку, присваивание номеров должно происходить строго в последовательном порядке, без пропусков. После успешной настройки на дисплее котла появится символ «S1»(«S2», «S3»…в зависимости от порядкого номера ведомого котла), что означает успешное подключение. При проблемах с соединением появится символ «S0»;*
4. *Клемма комнатного термостата должна быть всегда замкнута на всех, без исключения, ведомых котлах;*
5. *Только при использовании конфигурации «Отопление и ГВС» необходимо выставить на ведомом котле, с адресом «1», значение сервисного параметра PP00 – 3.*

После того как были завершены работы по установке параметров на ведомых котлах, можно переходить к настройке параметров ведущего котла.

1. *Установить параметр P38 на значение «1», данное значение определяет котел как «ведущий»;*
2. *В сервисном параметре P39 необходимо выставить общее количество ведомых котлов, подключенных к системе. Обращаем Ваше внимание, что при выставлении количества ведомых котлов, ведущий котел не учитывается. Например, каскадная система включает в себя 5 котлов (1 ведущий + 4 ведомых), корректным значением для параметра P39 будет являться «4»;*
3. *Установить сервисный параметр P40 в значение «1», если есть необходимость в переключении «лидера» каскада каждые 24 часа, в противном случае выставьте значение «0»;*
4. *Установить сервисный параметр P41 – Время активации следующего ведомого котла, «мин.»(в зависимости от индивидуальных особоенностей и задач котельной);*
5. *Установить сервисный параметр P42 – Время деактивации последнего запущеного ведомого котла, «мин.» (в зависимости от индивидуальных особоенностей и задач котельной);*
6. *Установить сервисный параметр P43 – Мощность для активации следующего ведомого котла, «%» (в зависимости от индивидуальных особоенностей и задач котельной);*
7. *Установить сервисный параметр P44 – Мощность для деактивации последнего запущенного ведомого котла, «%» (в зависимости от индивидуальных особоенностей и задач котлельной).*

После успешной настройки на дисплее ведущего котла появится символ «CAS», что означает успешное завершение настройки каскадной системы.

FEDERICA BUGATTI
8-800-700-62-01
info@fbugatti.com

8.3 Типовая схема подключения цифровой шины.

Каждый каскадный модуль подключается к основной плате котла в соответствии со схемой ниже. Каждый каскадный модуль подключается к каскадному модулю следующего котла, при этом обязательно необходимо учитывать распиновку проводов на клеммах. «Перемычка» должна быть замкнута только на первом и последнем котле каскадной системы, на промежуточных котлах «перемычка должна быть удалена.

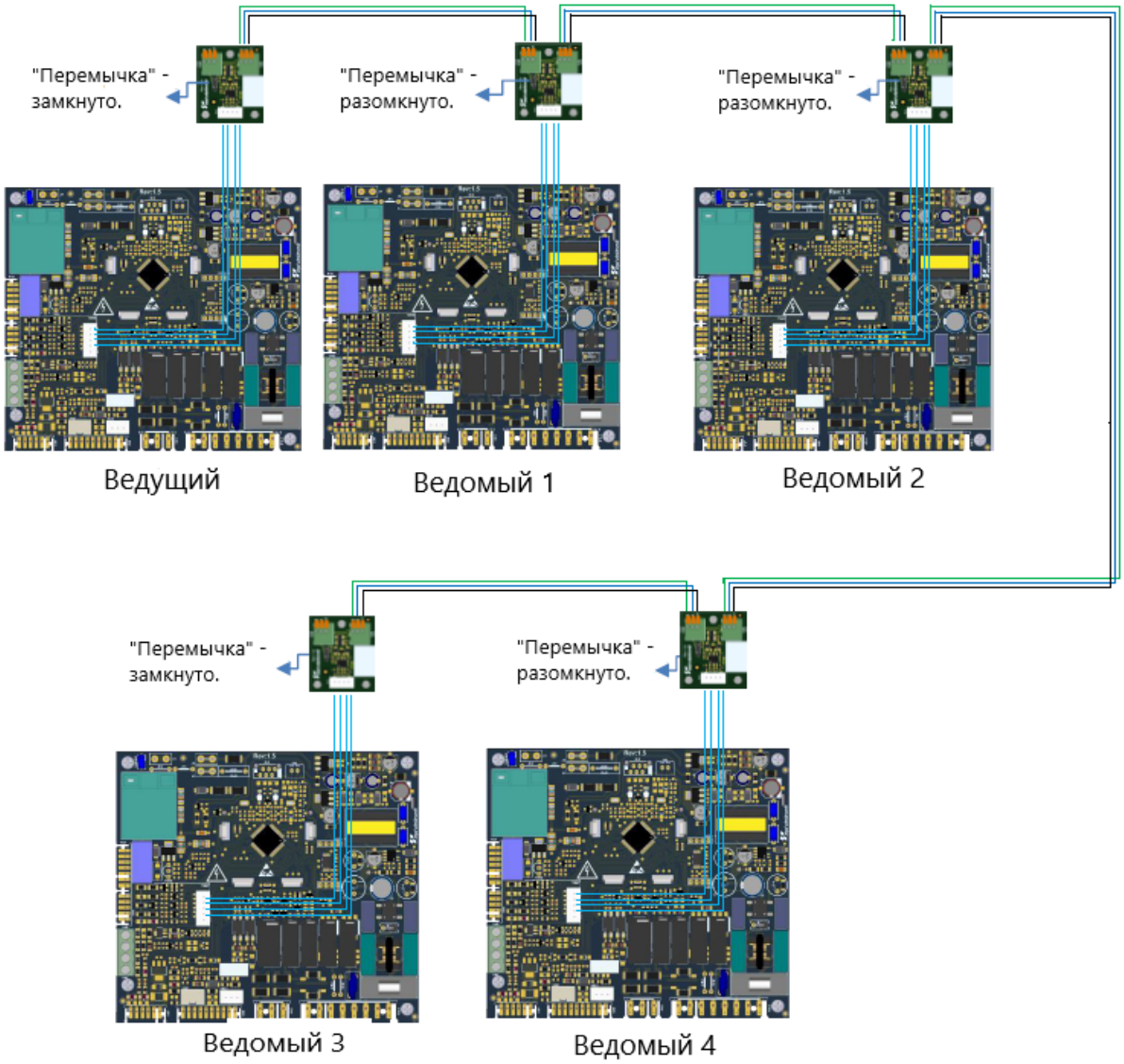

Вышепредставленная схема пердназначена только для ознакомления. При непосредственном подключении котлов в каскад, необходимо всего лишь произвести подключение цифровой шины на выносных клеммах котла, клеммы 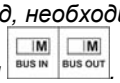

.

FEDERICA BUGATTI
8-800-700-62-01
info@fbugatti.com

8.4 Логика работы каскадной системы.

Первым происходит розжиг ведущего котла, если ведущий котел достигает мощности установленной в параметре P43 (%) и данная мощность поддерживается равной или выше этого значения в течении определенного времени установленного в параметре P41 (мин), то отправляется запрос на розжиг следующего котла (ведомый котел с адресом «1»). Если средняя мощность ведущего и ведомого котла с адресом «1» достигает значения установленного в параметре P43 (%), в течении времени установленного в P41 (мин), то отправляется запрос на розжиг следующего ведомго котла.
При снижение теплового запроса происходит поочередное выключение ведомых котлов по аналогичной логике, опираясь на установленые значения мощности P44 (%) и на установленные значения по времени P42 (мин).

Работа насоса прямого отопительного контура в зависимости от температуры на датчике гидрострелки.

Если отсутствует запрос на нагрев бойлера ГВС и температура на датчике гидрострелки превысела уставку на 5 °C, то насос ОК работает по следующей логике:

Температура на датчике гидрострелки > 70 °C - насос работает 20 сек. в течении каждого цикла в 120 сек.;
Температура на датчике гидрострелки > 60 °C - насос работает 30 сек. в течении каждого цикла в 120 сек.;
Температура на датчике гидрострелки > 50 °C - насос работает 40 сек. в течении каждого цикла в 120 сек.;
Температура на датчике гидрострелки > 40 °C - насос работает 50 сек. в течении каждого цикла в 120 сек.;
Температура на датчике гидрострелки ≤ 40 °C - насос работает 60 сек. в течении каждого цикла в 120 сек..

Работа каскада по комнатному термостату.

При подключении комнатного термостата, тепловой запрос от отопительного контура будет формироваться в зависимости от комнатной температуры, в которой установлен комнатный термостат.

Комнатный термостат подключается на соответствующую клемму *, ведущего котла. При этом отключать перемычки с ведомых котлов не нужно.*

Работа каскада по датчику уличной температуры.

При подключении датчика уличной температуры, температура подающей линии отопительного контура будет рассчитываться в зависимости от уличной температуры, выбранного коэфициента и установленной «виртуальной» комнатной температуры. Датчик уличной температуры подключается на

соответствующую клемму *, ведущего котла.*

Общий сигнал неисправности каскадной системы.

Автоматика позволяет выводить общий сигнал неисправности, т.е. при возникновении неписправности в

одном из котлов каскадной системы, на клеммах *ведущего котла появится напряжение 24 В.*

Для активации данной функции необходимо произвести следующие настройки:

- Измените сервесный параметр P15 на значение 99.

FEDERICA BUGATTI
8-800-700-62-01
info@fbugatti.com

ТЕХНИЧЕСКОЕ ОБСЛУЖИВАНИЕ

9.1 Предупреждения

Описанные в данной главе действия должны выполняться только квалифицированными специалистами, рекомендуется обращаться в уполномоченный сервисный центр.
Для обеспечения надежной и бесперебойной работы котла, необходимо, чтобы специалисты уполномоченного сервисного центра выполняли один раз в год его техобслуживание и очистку. Если данные работы не проводятся, то гарантия не распространяется на замену поврежденных деталей и устранение возможных неполадок в работе котла. Перед проведением каких-либо работ по очистке, техобслуживанию, открытию или демонтажу панелей ***необходимо отключить котел от сети электропитания*** *при помощи двухполюсного выключателя, предусмотренного при установке, и* ***закрыть газовый кран****.*

9.2 Общие меры предосторожности при техническом обслуживании

ОПАСНОСТЬ! Перед каждой заменой или очисткой компонентов всегда отключайте подачу электроэнергии, воды и газа к устройству.
Для обеспечения эффективной работы устройства используйте при техническом обслуживании только оригинальные запчасти.
Для обеспечения эффективной и безопасной работы котла операции по техническому обслуживанию должны выполняться ежегодно. Неправильное выполнение описанных ниже операций приведут к утере права на гарантийный ремонт в сервисном центре Federica Bugatti.
В связи с этим к работе допускается только персонал, имеющий необходимую квалификацию и получивший сертификат от компании Federica Bugatti.

Ежегодное техническое обслуживание включает в себя следующие операции:
- *Убедитесь, что значение pH воды в системе находится в диапазоне от 7,5 до 9,5; электропроводность менее 2000 мкСм/см.*
- *Проверьте герметичность газовых соединений, при необходимости замените прокладки.*
- *Проверьте герметичность гидравлических соединений, при необходимости замените прокладки.*
- *При необходимости убедитесь в правильной настройке режимов горения, в случае отклонений проведите повторную регулировку. Порядок действий описан в главе «****Проверка и регулировка концентрации CO_2****»*
- *Проверьте состояние первичного теплообменника, если необходимо, выполните очистку.*
- *Проверьте работоспособность системы розжига и систем безопасности. При необходимости снимите электрод розжига и ионизации пламени, очистите их от налета. Расстояние между электродом и горелкой должно оставаться неизменным.*
- *Проверьте устройства безопасности контура отопления: предохранительный клапан, предохранительный термостат, реле давления отопительной воды и датчик дымовых газов.*
- *Проверьте давление расширительного бака (в опорожненном состоянии).*
- *Проверьте наличие постоянно открытых вентиляционных отверстий, их размер и эффективность с учетом требований установленного оборудования, а также местного и национального законодательства.*
- *Регулярно проверяйте целостность системы вытяжки газов, чтобы обеспечить безопасную и корректную работу устройства.*
- *Убедитесь, что электрические подключения выполнены в соответствии с рекомендациями руководства.*
- *Проверьте электрическое подключения в панели управления.*
- *Проверьте работоспособность системы слива конденсата, в том числе компоненты, расположенные вне котла, например устройства для нейтрализации конденсата с высоким содержанием кислот.*
- *Убедитесь в отсутствии препятствий для протока жидкости. Убедитесь, что дымовые газы не попадают вовнутрь системы.*

ПРИМЕЧАНИЕ *В дополнение к ежегодному техническому обслуживанию необходимо осуществлять проверку тепловой установки и энергоэффективности. Периодичность и методика этой проверки должны соответствовать указаниям действующего законодательства.*
Не производите чистку котла или его частей легко воспламеняющимися веществами (например, бензин, спирт, и так далее). Не чистите панели, окрашенные части и пластиковые детали растворителями для красок. Облицовку котла необходимо протирать влажной ветошью.

9.3 Отметки о плановом техническом обслуживании

ДатаТО	*Наименование организации*	*Ф.И.О. специалиста*	*Контактный телефон*	*Подпись спецталиста*

FEDERICA BUGATTI
8-800-700-62-01
info@fbugatti.com

ГАРАНТИЙНЫЕ ОБЯЗАТЕЛЬСТВА

10 ГАРАНТИЙНЫЕ ОБЯЗАТЕЛЬСТВА

Компания Federica Bugatti гарантирует настоящее качество. По вопросам монтажа, ввода оборудования в эксплуатацию и последующего технического и сервисного обслуживания рекомендуем Вам обращаться в авторизованный Сервисный центр Federica Bugatti. По договору с компанией Federica Bugatti эта организация в течении гарантийного срока бесплатно устранит все выявленные ею недостатки, возникшие по вине завода-изготовителя. Гарантийный срок составляет 24 месяца со дня ввода оборудования в эксплуатацию, но не более 27 месяца со дня приобретения оборудования владельцем.
1. Регламент по передаче оборудования. 1.1. При покупке оборудования владелец производит осмотр и проверку по качеству и комплектности оборудования. Претензии по внешнему виду, наличию любых внешних механических повреждений и некомплектности оборудования после продажи не принимаются. 1.2.Требуйте заполнение гарантийного талона! 2. Монтаж и ввод в эксплуатацию. 2.1. Монтаж и ввод оборудования в эксплуатацию производится в полном соответствии с инструкциями завода- изготовителя. 2.2. Монтаж и ввод оборудования в эксплуатацию должен быть осуществлен авторизованным сервисным центром Federica Bugatti, или специалистом, имеющим все допуски по обслуживанию и ремонту газового оборудования, прошедшего аттестацию и получившим сертификат от компании ООО «Федерика Бугатти». 2.3. Организация, выполнившая монтаж и ввод в эксплуатацию оборудования заполняет протокол (акт) о выполненных работах ставит соответствующие отметки в гарантийном талоне. Гарантийный период на оборудование при наличии заполненного паспорта, данных опродаже и пуско-наладочных работах, а также заполненного протокола (акта) о пуске или вводе оборудования в эксплуатацию, составляет 24 месяца от даты ввода оборудования в эксплуатацию, но не более 27 месяцев со дня приобретения оборудования владельцем. 3. Техническое обслуживание оборудования. 3.1. После ввода оборудования в эксплуатацию владелец газового оборудования, обязан заключить договор на ежегодное техническое обслуживание котельного оборудования. Для проведения технического обслуживания мы рекомендуем обращаться в авторизованные сервисные центры Federica Bugatti, специалисты которых аттестованы на проведение вышеуказанных работ. Техническое обслуживание проводится в соответствии с инструкцией завода изготовителя оборудования не реже 1 раза в год, а в некоторых случаях по рекомендации сервисной организации и чаще, в соответствии с условиями требований применяемого теплоносителя и другим особенностям эксплуатации оборудования,отличных от заявленных производителем. 3.2. Обращаем Ваше внимание, что работы по монтажу, вводу в эксплуатацию, техническому и сервисному обслуживанию производятся на возмездной основе. 4. Оформление гарантии. 4.1. При обнаружении неисправности отключите подачу электропитания, воды и газа на оборудование. Не пытайтесь самостоятельно демонтировать или ремонтировать
оборудование. Для получения оперативного и качественного сервисного и технического обслуживания, а также для проведения гарантийного ремонта необходимо обратиться в авторизованный сервисный центр Federica Bugatti в вашем регионе. 4.2. При выявлении авторизованным сервисным центром неисправности оборудования, которая возникла по вине завода-изготовителя, оборудование подлежит гарантийному ремонту путем замены неисправной детали на исправную. 4.3. Претензии по гарантийнымобязательствам Federica Bugatti принимаются уполномоченными сервисными организациями только при выполнении следующих требований: - ввод в эксплуатацию осуществлен авторизованным сервисным центром Federica Bugatti, или специалистом, имеющим все допуски по обслуживанию и ремонту газового оборудования, прошедшего аттестацию и получившим сертификат от компании ООО «Федерика Бугатти»; - правильно и четко заполнены все поля гарантийного талона: дата продажи и печать продавца, модель с указанием заводского номера изделия, дата ввода в эксплуатацию, отметка о монтаже и вводе в эксплуатацию (заполняется сервисным специалистом в момент монтажа и ввода в эксплуатацию); заполнен протокол (акт) ввода оборудования в эксплуатацию; - система электропитания,система подачи топлива, теплоноситель, а также система отвода продуктов сгорания должны обладать техническими характеристиками и быть подведены в полном соответствии с требованиями документов, предъявляемым к безопасной работе, сервисному обслуживанию и эксплуатации оборудования; - прохождение ежегодного технического обслуживания.
4.4. Гарантийные обязательства прекращают свое действие в следующих случаях: - изделие использовалось не по назначению; - не выполнены условия настоящего гарантийного обязательства; - накорпусе оборудования обнаружены механические или термические повреждения, а также следы попадания жидкости, грязи и пыли, которые могли быть причиной неисправности детали или неработоспособностиоборудования; - монтаж, ввод в эксплуатацию, сервисное и техническое обслуживание, ремонт оборудования произведено неуполномоченными лицами; - внесение конструктивных изменений в оборудование. 4.5. Для обеспечения более надежной работы оборудования в соответствии с местными условиями эксплуатации (параметры электро-, газо-, водоснабжения) и предотвращения выхода его из строя, рекомендуем вам установить дополнительное оборудование: стабилизатор напряжения, устройство защиты от скачков напряжения, диэлектрическую вставку на газовую трубу, систему фильтрации и т.д. 4.6. Federica Bugatti не несет никаких других обязательств или ответственности, кроме тех, которые указаны в настоящих гарантийных обязательствах. Актуальные адреса сервисных центров Вы сможете найти на сайте:
http://www.federicabugatti.com

FEDERICA BUGATTI 8-800-700-62-01 info@fbugatti.com

11 ГАРАНТИЙНЫЙ ТАЛОН

Модель оборудования:		***Серийный номер котла***
Данные торгующей организации		
Название:		***М.П.***
Адрес:		
Телефон:		
Ф.И.О. продавца:		
Подпись продавца:	*Дата продажи:*	
Данные покупателя		
Ф.И.О. покупателя:		
Адрес:		
Телефон:		
Подтверждаю получение оборудования в полной комплектности и согласие с гарантийными условиями, претензий к внешнему виду оборудования не имею. *Подпись покупателя:_____*		
Заполняется организацией, выполнившей пусконаладочные работы		
Данные организации		***М.П.***
Название:		
Адрес:		
Ф.И.О. специалиста :		
Номер сертификата:		
Дата пуска оборудования:	***Подпись специалиста:***	
Замечания при пуске:_____ _____ _____		
Дополнительное оборудование:		
Динамическое давление газа	*мбар*	*Давление газа на горелке min* *мбар*
Напряжение в электросети	*В*	*Давление газа на горелке max* *мбар*

Настоящим подтверждаю, что прибор пущен в эксплуатацию, работает исправно, инструктаж по правилам эксплуатации и технике безопасности проведен. Инструкция по эксплуатации оборудования получена, содержание доведено и понятно, с требованиями эксплуатации согласен и обязуюсь выполнять. С гарантийными обязательствами изготовителя ознакомлен и согласен.
Подпись покупателя:_____

12 РАСШИРЕННЫЕ ГАРАНТИЙНЫЕ ОБЯЗАТЕЛЬСТВА

1. Расширенные гарантийные обязательства предоставляются только на газовые котлы Federica Bugatti. Основанием для гарантийного обслуживания является гарантийный талон. Претензии по гарантийным обязательствам принимаются при наличии правильного заполненного гарантийного талона с указанием заводского номера изделия, даты продажи и ввода в эксплуатацию, чёткими печатями фирмы – продавца и фирмы, осуществившей ввод в эксплуатацию.

2. Гарантийные сроки.
2.1. Срок расширенной гарантии завода изготовителя — 60 месяцев с даты ввода оборудования в эксплуатацию, но не более 62 месяцев с даты продажи конечному покупателю при обязательном соблюдении следующих условий:

• монтаж оборудования производился специалистами организации, имеющей свидетельство о допуске к соответствующим видам работ;
• пусконаладочные работы производились с соблюдением действующих сводов правил (СП), государственных стандартов (ГОСТ), местных норм, а также предписаний инструкций по монтажу и эксплуатации Производителя оборудования и соответствующей нормативно-технической документацииРФ, специалистами, уполномоченными Продавцом и/или Изготовителем, авторизованными сервисными организациями, перечень которых указан на сайте сотwww.federicabugatti.com. При ее отсутствии или недостоверности вы можете обратиться в торгующую организацию или к уполномоченной изготовителем организации;
• составлен акт о проведении пуско-наладочных работ и/или в наличие соответствующему подтверждению этому в гарантийном талоне;
• каждые 12 (двенадцать) месяцев с начала эксплуатации оборудования, в течение 1 месяца, должно быть произведено плановое техническое обслуживание оборудования с соответствующей отметкой в гарантийном талоне уполномоченной Продавцом и/или Изготовителем сервисной организации;
• до монтажа, оборудование должно храниться в теплом сухом помещении;
• наличия документов, подтверждающих факт продажи оборудования конечному потребителю.
2.2. Гарантийный срок на замененные после истечения гарантийного срока оборудования узлы и агрегаты, а также на запасные части составляет 6 месяцев с даты установки, однако не более 12 месяцев с даты отгрузки запасной части со склада ООО «Федерика Бугатти» и/или со склада уполномоченного авторизированного сервисного центра. Дата установки запасной части должна быть зафиксирована в гарантийном талоне на оборудование. Срок гарантии на комплектующие других производителей, отгружаемых вместе с оборудованием Federica Bugatti, устанавливается производителем этого оборудования.

3. Претензии на удовлетворение гарантийных обязательств не принимаются в случаях, если:
3.1. Поставка оборудования произведена через неуполномоченных представителей, отсутствуют сертификаты соответствия.
3.2. Внесены конструктивные изменения в оборудование, без согласования с ООО «Федерика Бугатти» на проведение подобных работ, организацией.
3.3. На оборудование устанавливаются детали чужого производства.
3.4. Не соблюдаются правила по монтажу и эксплуатации оборудования Производителя.
3.5. Вмешательство в оборудование неуполномоченных лиц и/или организаций.
3.6. Монтаж оборудования производился специалистами, не уполномоченными Продавцом и/или Изготовителем, авторизированными сервисными организациями, перечень которых указан на сайте www.federicabugatti.com.
3.6. Неисправность является следствием:
• неправильной эксплуатации;
• подключения оборудования к коммуникациям и системам (электроснабжения, водопроводная сеть, газоснабжение, дымоход, и т.д.) не соответствующим ГОСТ, требованиям СП и предписаниям инструкций по монтажу и эксплуатации изделия;
• использования энерго - и теплоносителей несоответствующих ГОСТ, требованиям СП и предписаниям инструкций по монтажу и эксплуатации изделия;
• попадания в изделие посторонних предметов, веществ, жидкостей, животных, насекомых и т.д.;
• получения механических повреждений в период доставки от точки продажи до места монтажа. Эксплуатации в ненадлежащей работе смежного оборудования, связанного по технологической зависимости с продукцией ООО «Федерика Бугатти». В том числе коротких замыканий, перепадов (колебаний) напряжения в питающей электросети, различного рода отказов и перебоев (в нарушение установленных стандартов и нормативов) в функционировании прочих инженерных сетей и коммуникацийна месте установки;
• возникновения повреждений по причине загрязнения воздуха из-за обильного осаждения пыли, по причине агрессивного воздействия паров, кислот или щелочей, кислородной коррозии, установки оборудования в непригодных для этого помещениях, либо при продолжении использования оборудования после обнаружения дефекта.

4. ООО «Федерика Бугатти» также не несет ответственности за изменение состояния или режимов работы Оборудования в результате ненадлежащего хранения, а также действия обстоятельств непреодолимой силы.

5. Гарантия не распространяется:
• случаи, когда быстроизнашивающиеся детали, такие как форсунки горелок, насадки горелок для уменьшения эмиссии, предохранители и уплотнения выходят из строя вследствие естественного износа;
• повреждения, возникшие вследствие любого из факторов, как-то – ненадлежащего использования, неправильного монтажа или ввода в эксплуатацию, естественного износа, неправильного или небрежного обращения. Использования непригодного вспомогательного оборудования, химических, электрохимическихили электрических воздействий, если они имеют место не по вине поставщика. Также вследствие несоблюдения любого из указаний, изложенных в руководствах по монтажу, эксплуатации и обслуживанию,равно как и ненадлежащих изменений или ремонтных работ, произведенных владельцем оборудования либо третьим лицом, а также воздействия компонентов других производителей;

• случаи, когда вследствие какой - либо неисправности, осуществлен демонтаж оборудования без согласования с ООО «Федерика Бугатти»;
• монтаж, пуск, ремонт и обслуживание осуществлены не уполномоченными специалистами производителем оборудования;
• отсутствие фильтров на подаче газа и воды (горячего водоснабжения), диэлектрической разделительной вставки на магистрали подключения газа, фильтра на обратном трубопроводе системыотопления;
• использование не соответствующего из рекомендованных источников бесперебойного питания и стабилизаторов напряжения или не использование их вообще;
• применение не рекомендованных теплоносителей или не замерзающих жидкостей в системе отопления.

6. ООО «Федерика Бугатти» не несет никаких других обязательств, кроме тех, которые указаны в настоящих “Гарантийных обязательствах”.

7. При предъявлении претензии к качеству товара потребитель обязан обеспечить доступ к оборудованию для проведения проверки его качества.
В случае нарушения данного требования изготовитель вправе отказать в гарантийном ремонте и замене оборудования. Срок устранения неисправности происходит согласно Статьи 20 Закона РФ “О защите прав потребителя” В интересах Вашей безопасности:
Убедитесь, что оборудование соответствует системе, к которой подключается или в которую должно быть установлено. Параметры топлива и электрической сети совпадают с указанными в инструкции по эксплуатации.

ООО «Федерика Бугатти»

Отметки о выполнении гарантийных работ

Дата ремонта	*Номер акта*	*Наименование АСЦ*	*Ф.И.О. специалиста*	*Контактный телефон*	*Подпись специалиста*

Размеры

VARME COND 80 - 99 KW

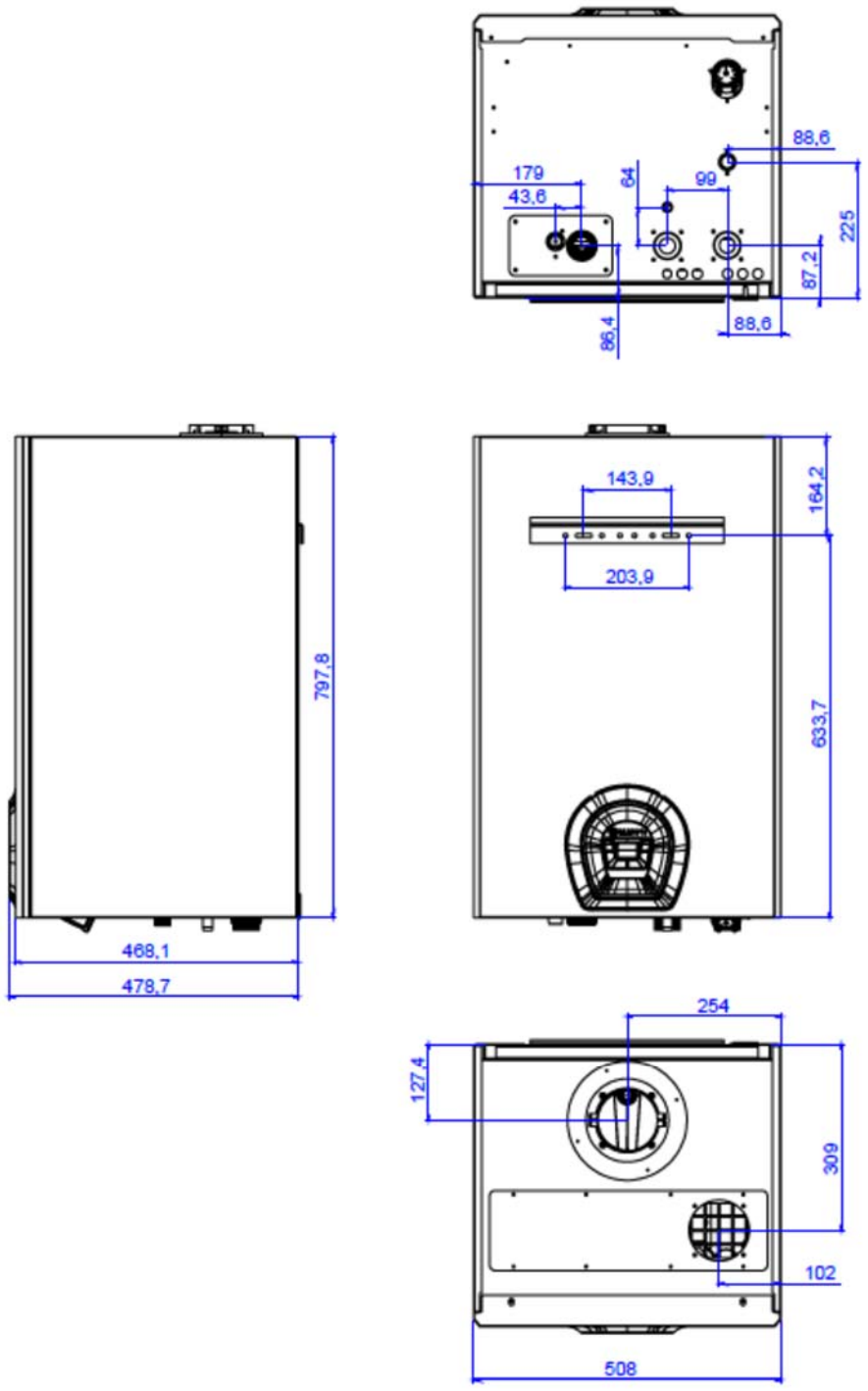

FEDERICA BUGATTI
8-800-700-62-01
info@fbugatti.com

VARME COND 120

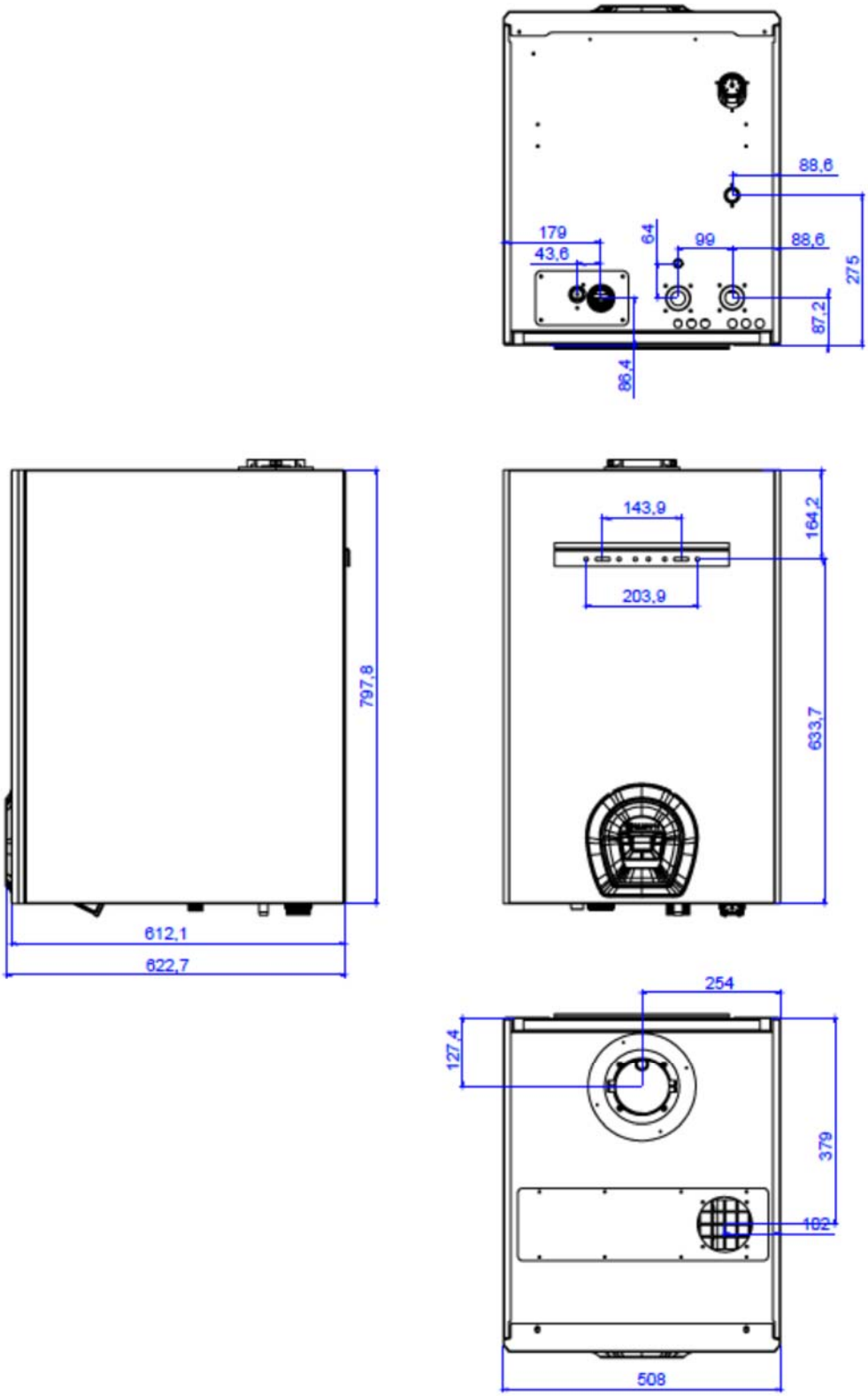

FEDERICA BUGATTI
8-800-700-62-01
info@fbugatti.com

VARME COND 150

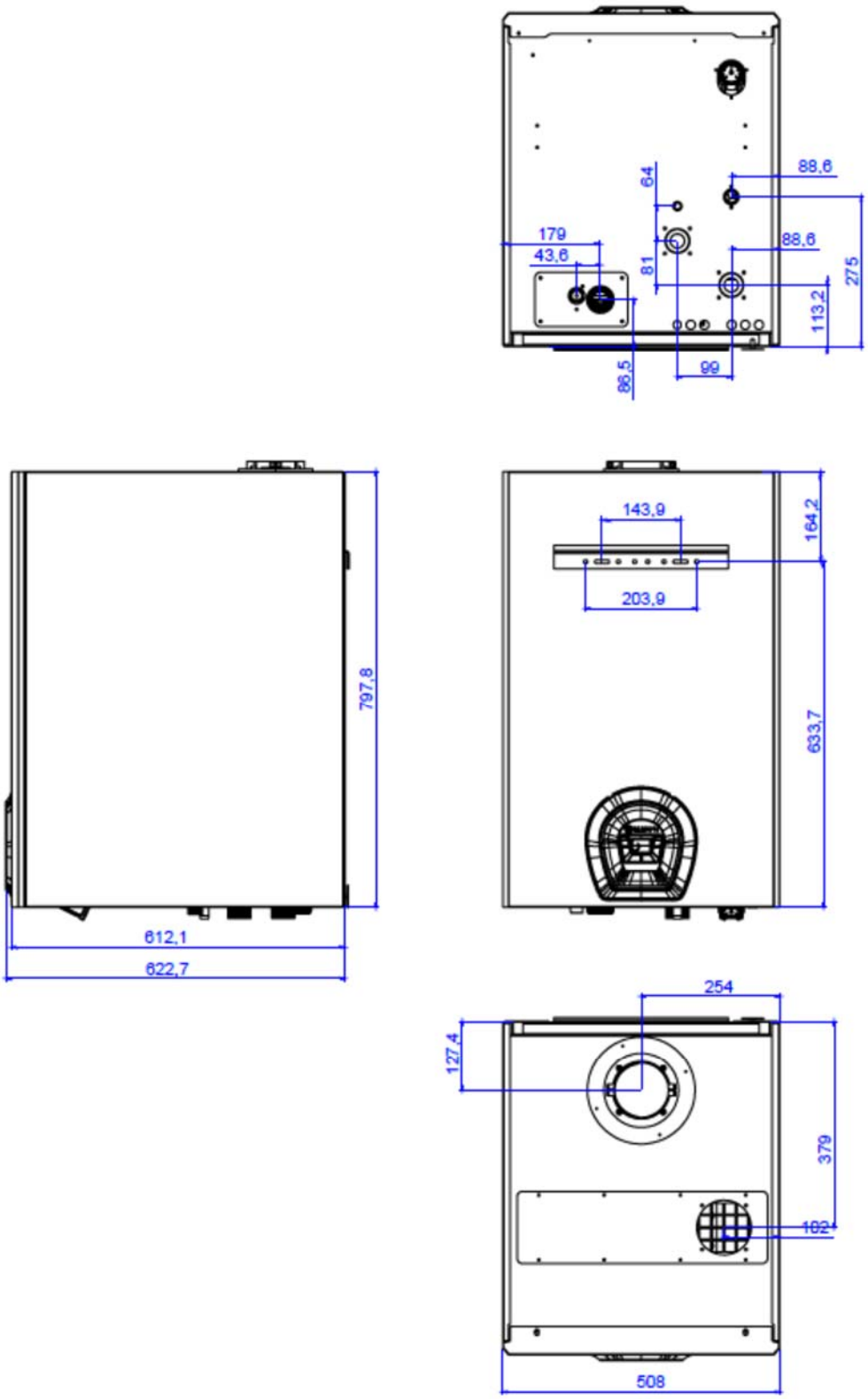

FEDERICA BUGATTI
8-800-700-62-01
info@fbugatti.com

AK039V110924

FEDERICA BUGATTI

ООО «Федерика Бугатти»
MANUFACTURER: VARMECOM INC., MADE IN TURKEY

8 800 700-62-01 | FEDERICABUGATTI.RU