Библиотека СОК

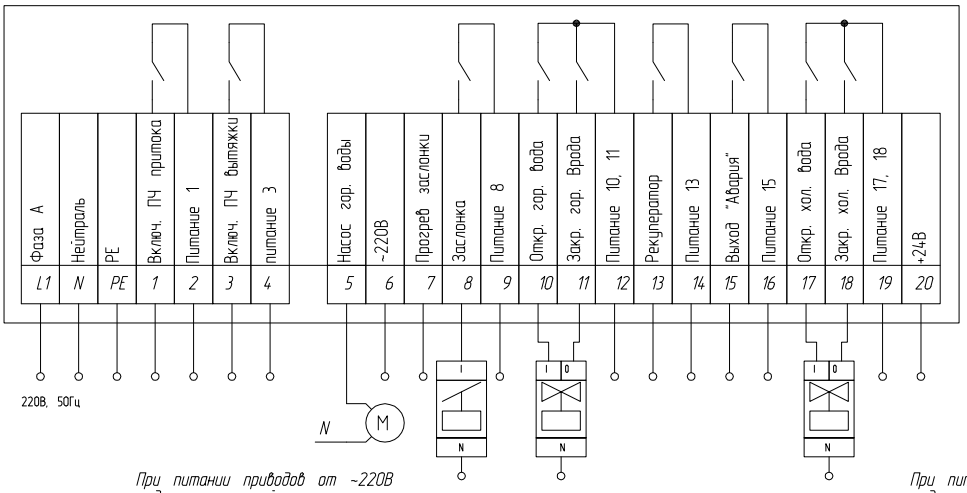

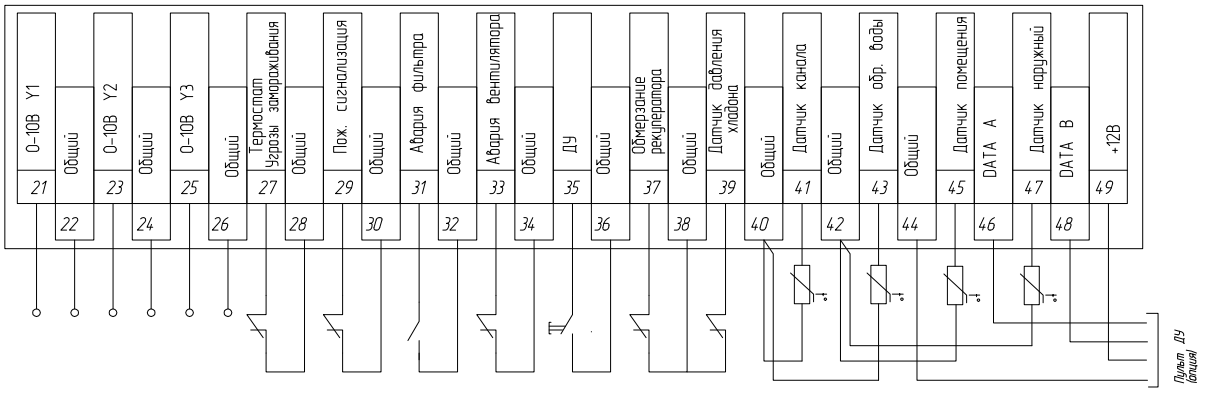

Изм.	Лист	# докум.	Подп.	Дата	MASTERBOX WRR-X Схема электрическая подключения	Лист