Библиотека СОК

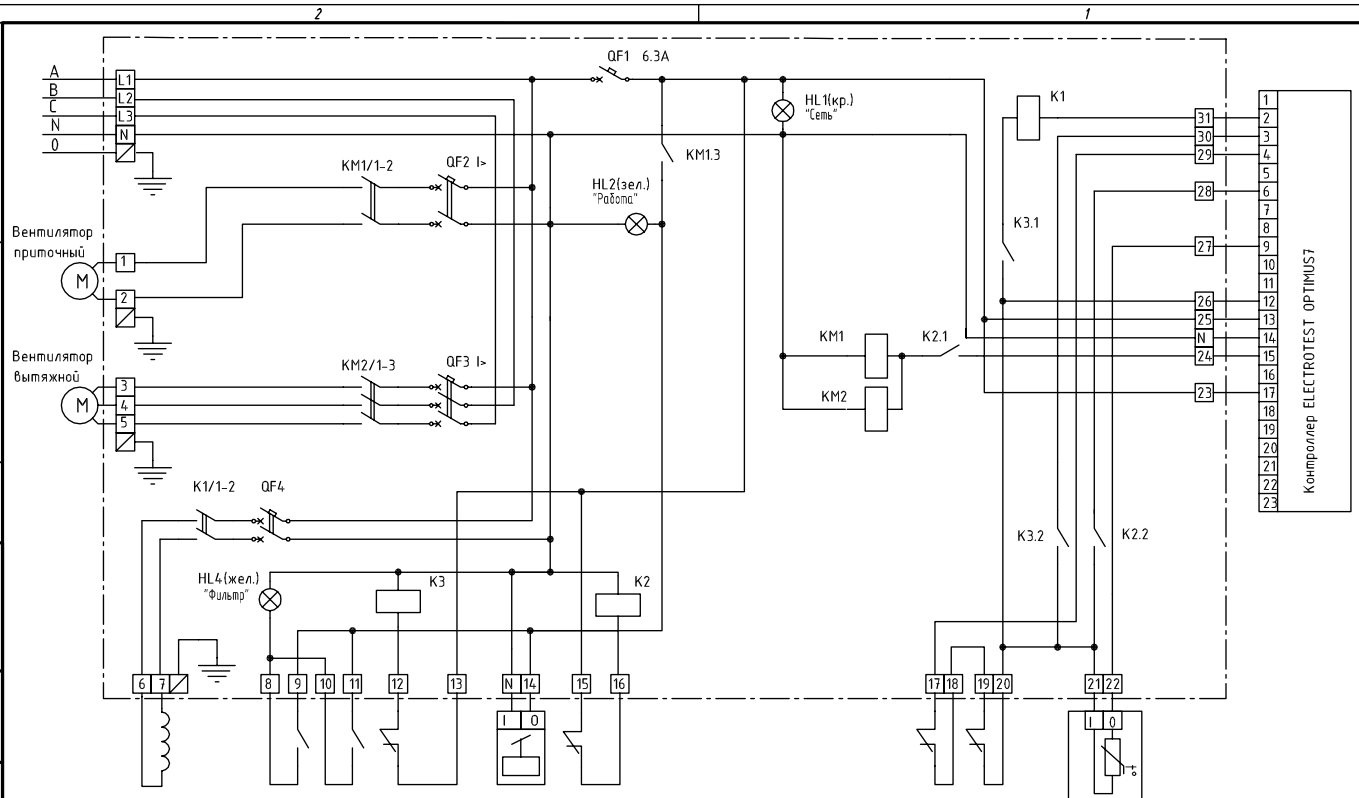

Обмотка реле K1 на 12В постоянного тока

Изм.	Лист	N докум.	Подп.	Дата
Разраб.				
Пров.				
Т.контр.				
Н.контр.				
Утв.				

Схема электрическая принципиальная Optimus7/ Электро 1

Однофазный приточный и трехфазный вытяжной вентиляторы без регулировки, однофазный калорифер

Лит.	Масса	Масштаб
Лист	Листов	

© «ЭЛЕКТРОТЕСТ ИНЖИНИРИНГ»

Перв. примен. | Справ. N° | Подп. и дата | Инв. N° дубл. | Взам. инв. N° | Подп. и дата | Инв. N° подл.

Копировал Формат А3

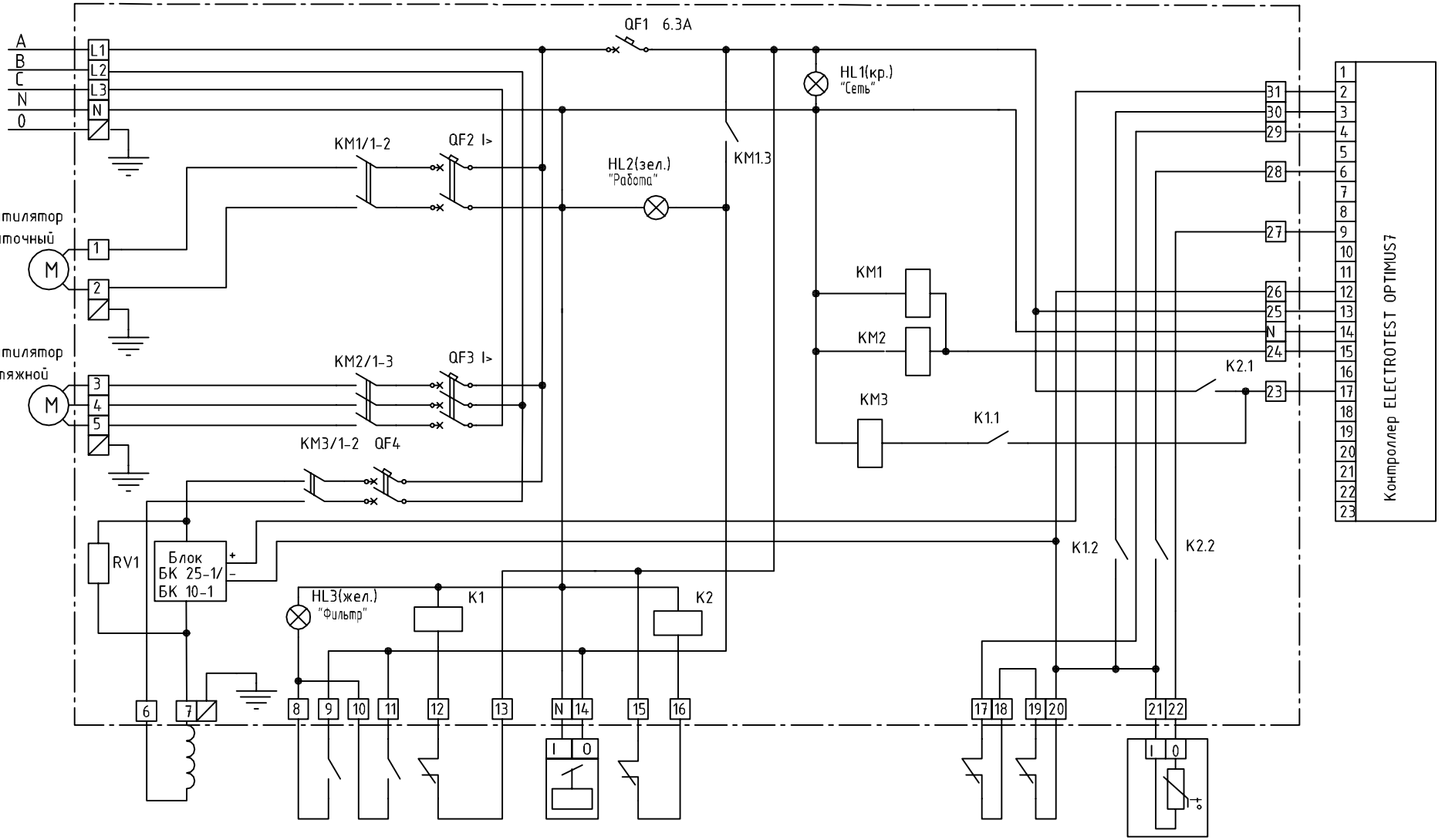

Электрокалорифер 220В

Датчики загрязнения фильтров

Контакт защиты калорифера

Привод заслонки

Контакт пожарной сигнализации

Контакты защиты вентиляторов

Датчик температуры воздуха в канале

					Схема электрическая принципиальная Optimus7/ Электро 2
					Трехфазный приточный и однофазный вытяжной вентиляторы без регулировки, плавная регулировка калорифера (включение между фазами сети).
Изм.	Лист	N докум.	Подп.	Дата	
Разраб.					
Пров.					
Т.контр.					
Н.контр.					© «ЭЛЕКТРОТЕСТ ИНЖИНИРИНГ»
Утв.					

Лит.	Масса	Масштаб
Лист	Листов	

Копировал

Формат А3

Перв. примен.

Справ. N°

Подп. и дата

Инв. N° дубл.

Взам. инв. N°

Подп. и дата

Инв. N° подл.

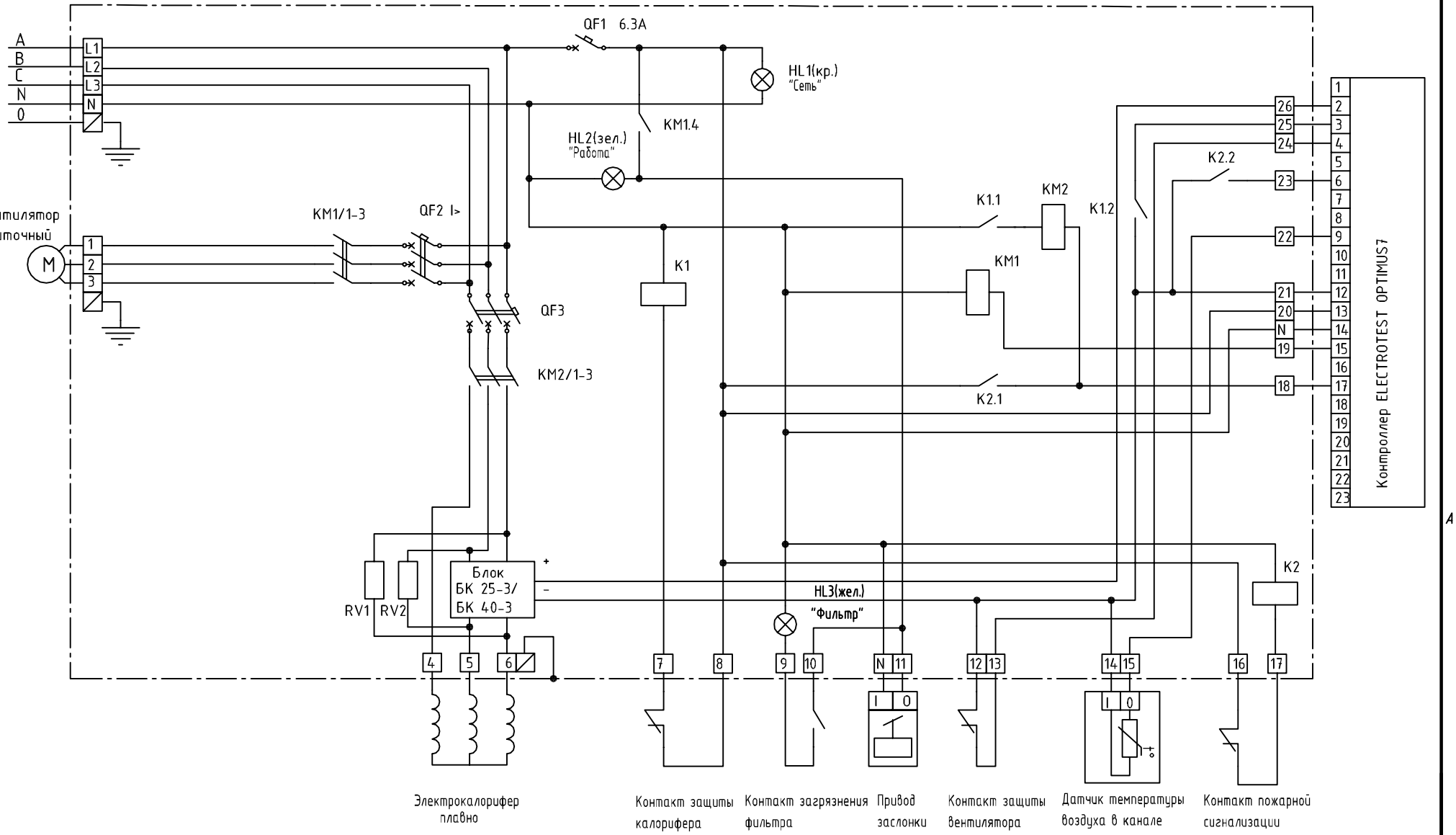

БК 25-3 - Трехфазный блок управления электрокалорифером 25А производства ELECTROTEST
БК 40-3 - Трехфазный блок управления электрокалорифером 40А производства ELECTROTEST.

Изм.	Лист	N докум.	Подп.	Дата
Разраб.				
Пров.				
Т.контр.				
Н.контр.				
Утв.				

Схема электрическая принципиальная Optimus7 / Электро 3

Приточный вентилятор без регулировки, плавная регулировка калорифера

Лит.	Масса	Масштаб

Лист | Листов

© «ЭЛЕКТРОТЕСТ ИНЖИНИРИНГ»

Копировал

Формат А3

Перв. примен. | Справ. N° | Подп. и дата | Инв. N° дубл. | Взам. инв. N° | Подп. и дата | Инв. N° подл.

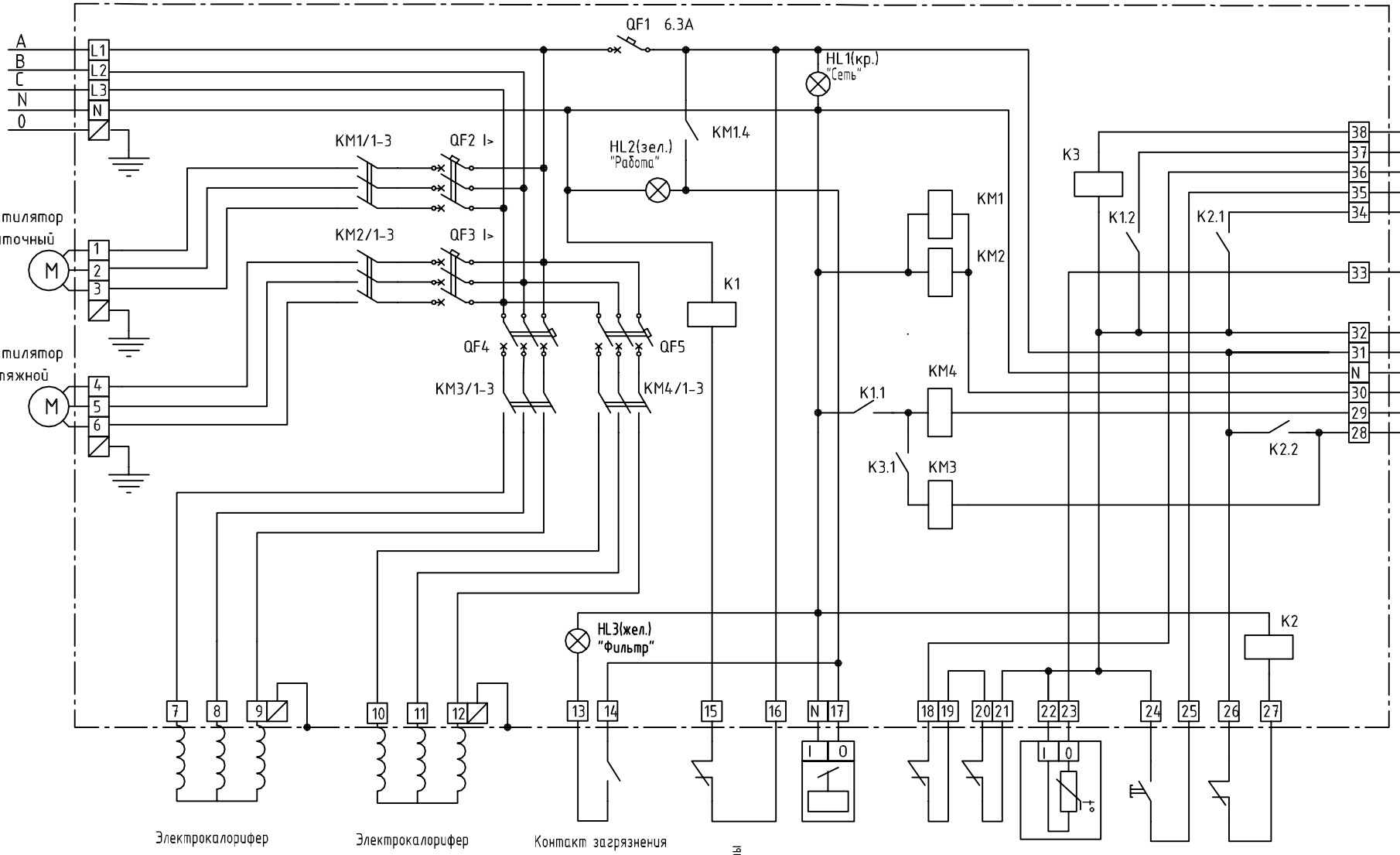

Обмотка реле K3 на 12В постоянного тока
Первая ступень калорифера по мощности больше второй ступени

Изм.	Лист	N докум.	Подп.	Дата
Разраб.				
Пров.				
Т.контр.				
Н.контр.				
Утв.				

Схема электрическая принципиальная Optimus7 / Электро 4

Приточный и вытяжной вентиляторы без регулировки, ступенчатая регулировка калорифера, дистанционное включение.

Лит.	Масса	Масштаб

Лист | Листов

© «ЭЛЕКТРОТЕСТ ИНЖИНИРИНГ»

Копировал

Формат А3

Перв. примен. | Справ. N° | Подп. и дата | Инв. N° дубл. | Взам. инв. N° | Подп. и дата | Инв. N° подл.

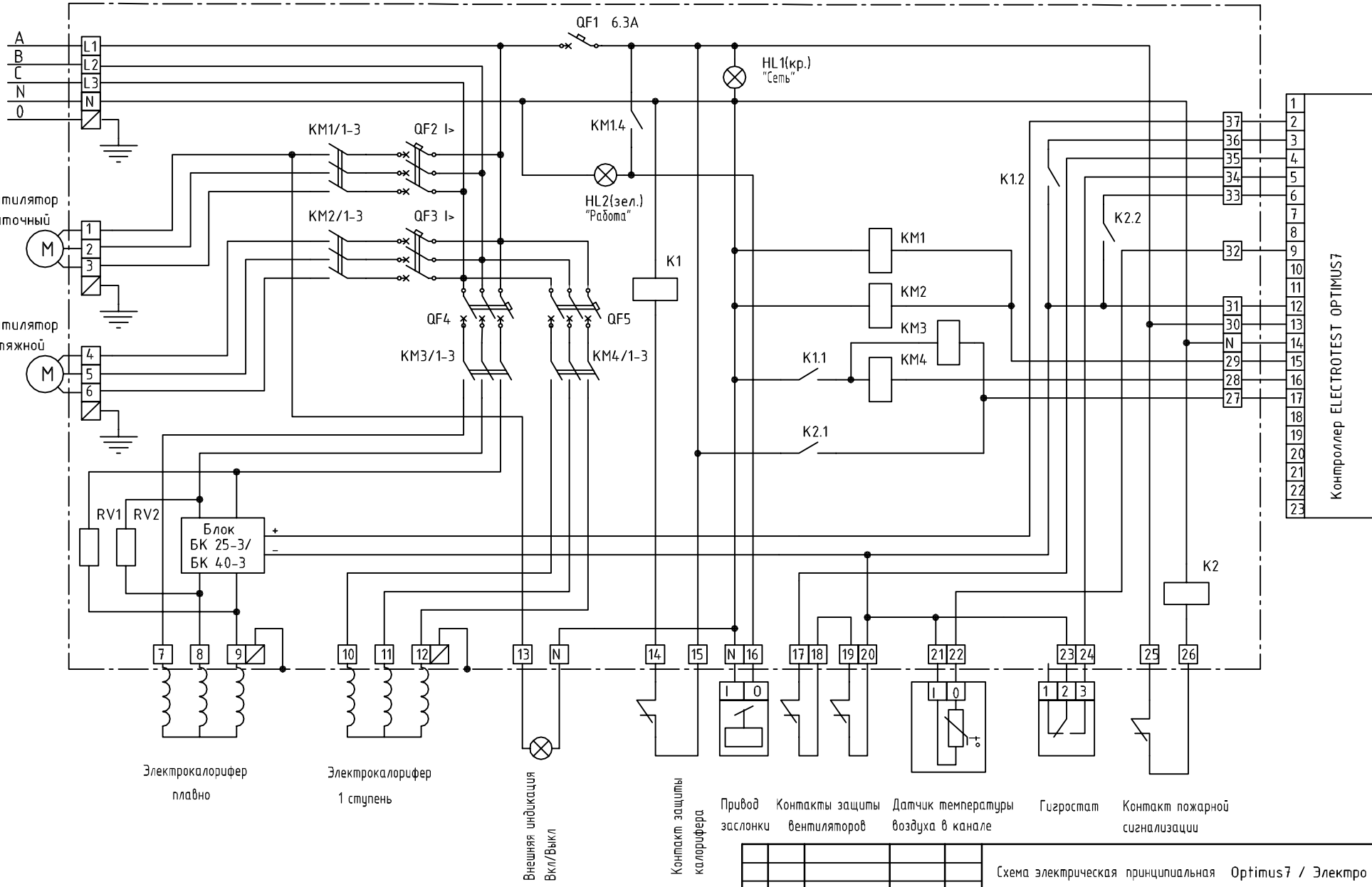

БК 25-3 - Трехфазный блок управления электрокалорифером 25А производства ELECTROTEST
БК 40-3 - Трехфазный блок управления электрокалорифером 40А производства ELECTROTEST.

Изм.	Лист	N докум.	Подп.	Дата
Разраб.				
Пров.				
Т.контр.				
Н.контр.				
Утв.				

Схема электрическая принципиальная Optimus7 / Электро 5

Приточный и вытяжной вентиляторы без регулировки, плавная и ступенчатая регулировка калорифера, гигростат, дополнительный выход индикации включения.

Лит.	Масса	Масштаб
Лист	Листов	

© «ЭЛЕКТРОТЕСТ ИНЖИНИРИНГ»

Перв. примен.
Справ. N°
Подп. и дата
Инв. N° дубл.
Взам. инв. N°
Подп. и дата
Инв. N° подл.

Копировал
Формат А3

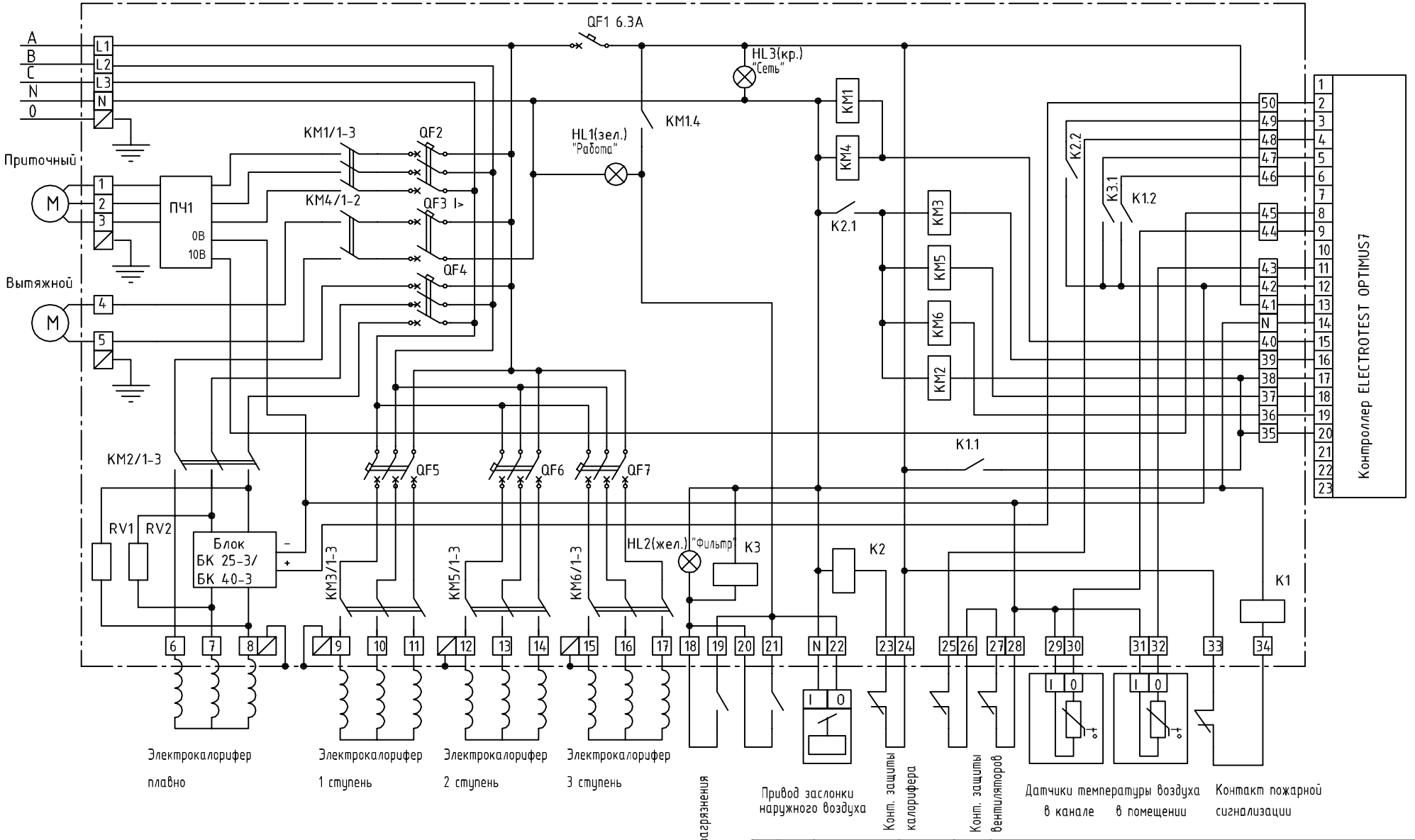

БК 25-3 – Трехфазный блок управления электрокалорифером 25А производства ELECTROTEST
БК 40-3 – Трехфазный блок управления электрокалорифером 40А производства ELECTROTEST.

Изм.	Лист	№ докум.	Подп.	Дата
Разраб.				
Пров.				
Т.контр.				
Н.контр.				
Утв.				

Схема электрическая принципиальная Optimus7 / Электро 6

Трехфазный приточный вентилятор с частотным регулированием, однофазный вытяжной вентилятор, плавная и ступенчатая регулировка калорифера

Лит.	Масса	Масштаб

Лист | Листов

© «ЭЛЕКТРОТЕСТ ИНЖИНИРИНГ»

Перв. примен.
Справ. №
Подп. и дата
Инв. № дубл.
Взам. инв. №
Подп. и дата
Инв. № подл.

Копировал
Формат А3

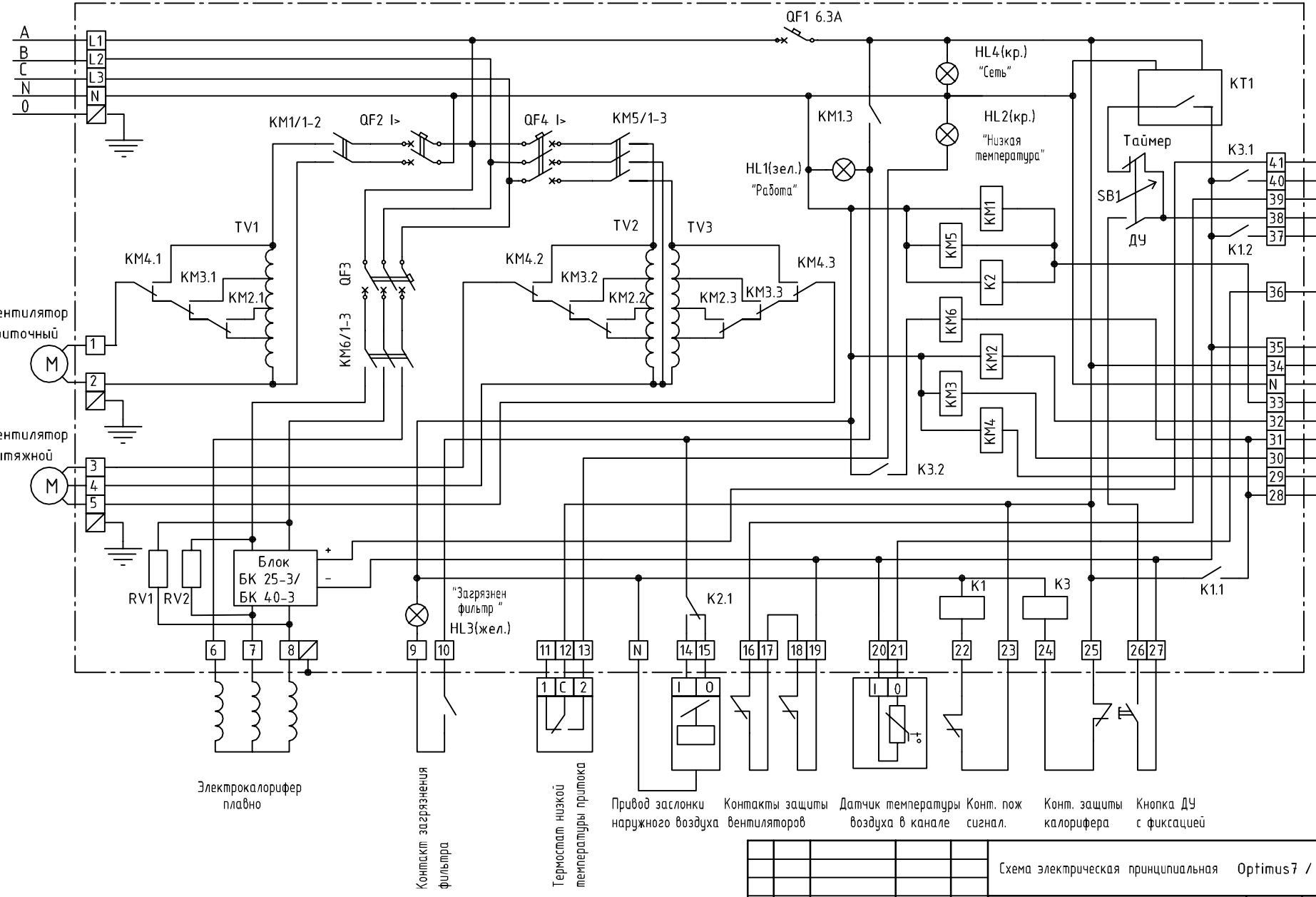

KT1 - Суточный /недельный / годовой таймер

БК 25-3 - Трехфазный блок управления электрокалорифером 25А производства ELECTROTEST

БК 40-3 - Трехфазный блок управления электрокалорифером 40А производства ELECTROTEST.

Изм.	Лист	N докум.	Подп.	Дата
Разраб.				
Пров.				
Т.контр.				
Н.контр.				
Утв.				

Схема электрическая принципиальная Optimus7 / Электро 7

Однофазный приточный, трехфазный вытяжной вентиляторы с автотрансформаторной регулировкой скорости, палавная регулировка калорифера, таймер, дистанционное управление.

Лит.	Масса	Масштаб
Лист	Листов	

© «ЭЛЕКТРОТЕСТ ИНЖИНИРИНГ»

Копировал Формат А3

Перв. примен. | Справ. N° | Подп. и дата | Инв. N° дубл. | Взам. инв. N° | Подп. и дата | Инв. N° подл.

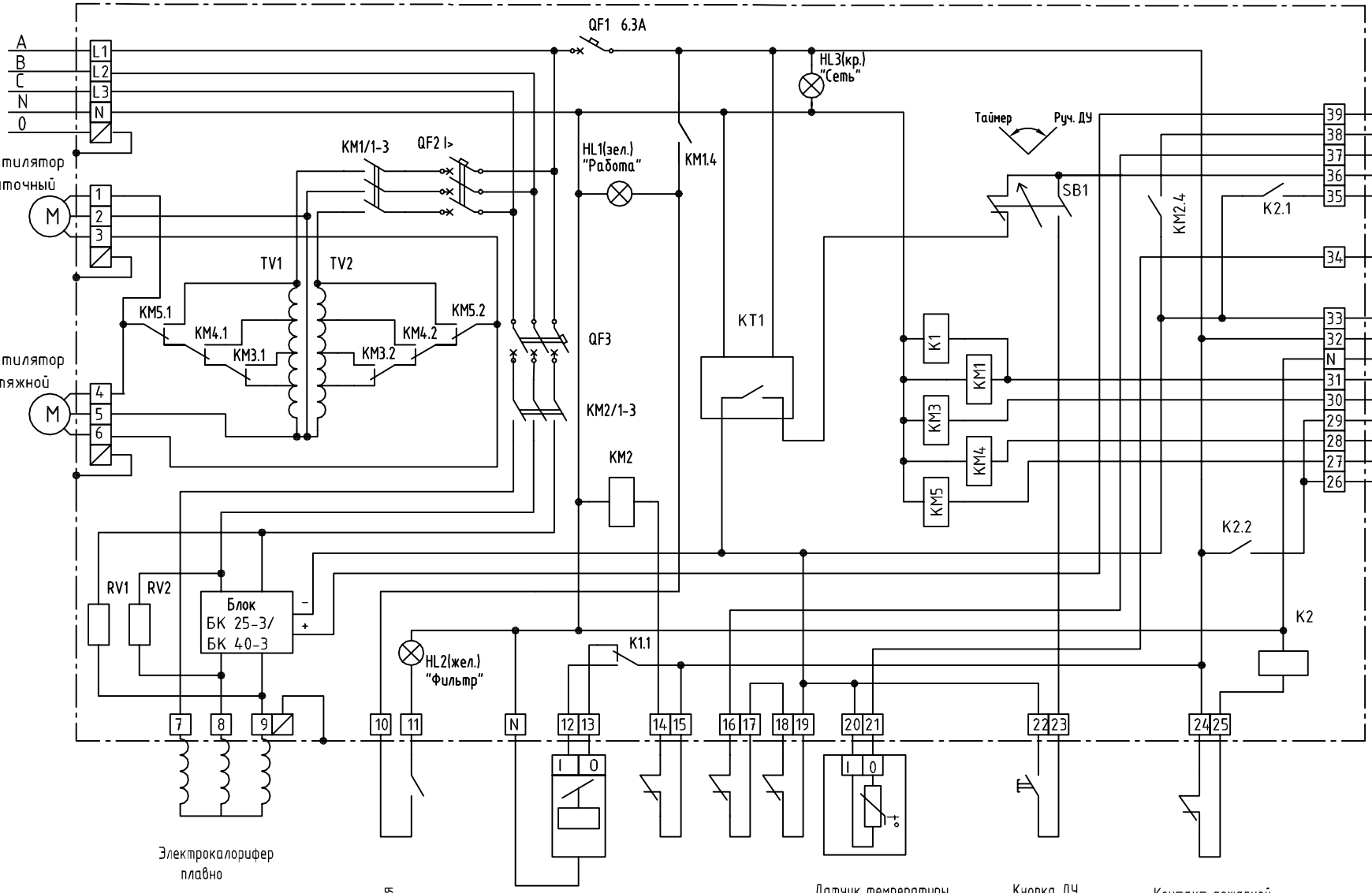

KT1 – Суточный / недельный / годовой таймер

БК 25-3 – Трехфазный блок управления электрокалорифером 25А производства ELECTROTEST

БК 40-3 – Трехфазный блок управления электрокалорифером 40А производства ELECTROTEST.

Изм.	Лист	N докум.	Подп.	Дата
Разраб.				
Пров.				
Т.контр.				
Н.контр.				
Утв.				

Схема электрическая принципиальная Optimus7 / Электро 8

Приточный и вытяжной вентиляторы с автотрансформаторной регулировкой , плавная регулировка калорифера, 3-х позиционный привод заслонки наружного воздуха, таймер, переключатель управления "Таймер-Ручное".

Лит.	Масса	Масштаб
Лист	Листов	

© «ЭЛЕКТРОТЕСТ ИНЖИНИРИНГ»

Перв. примен.

Справ. N°

Подп. и дата

Инв. N° дубл.

Взам. инв. N°

Подп. и дата

Инв. N° подл.

Копировал

Формат А3