Библиотека СОК

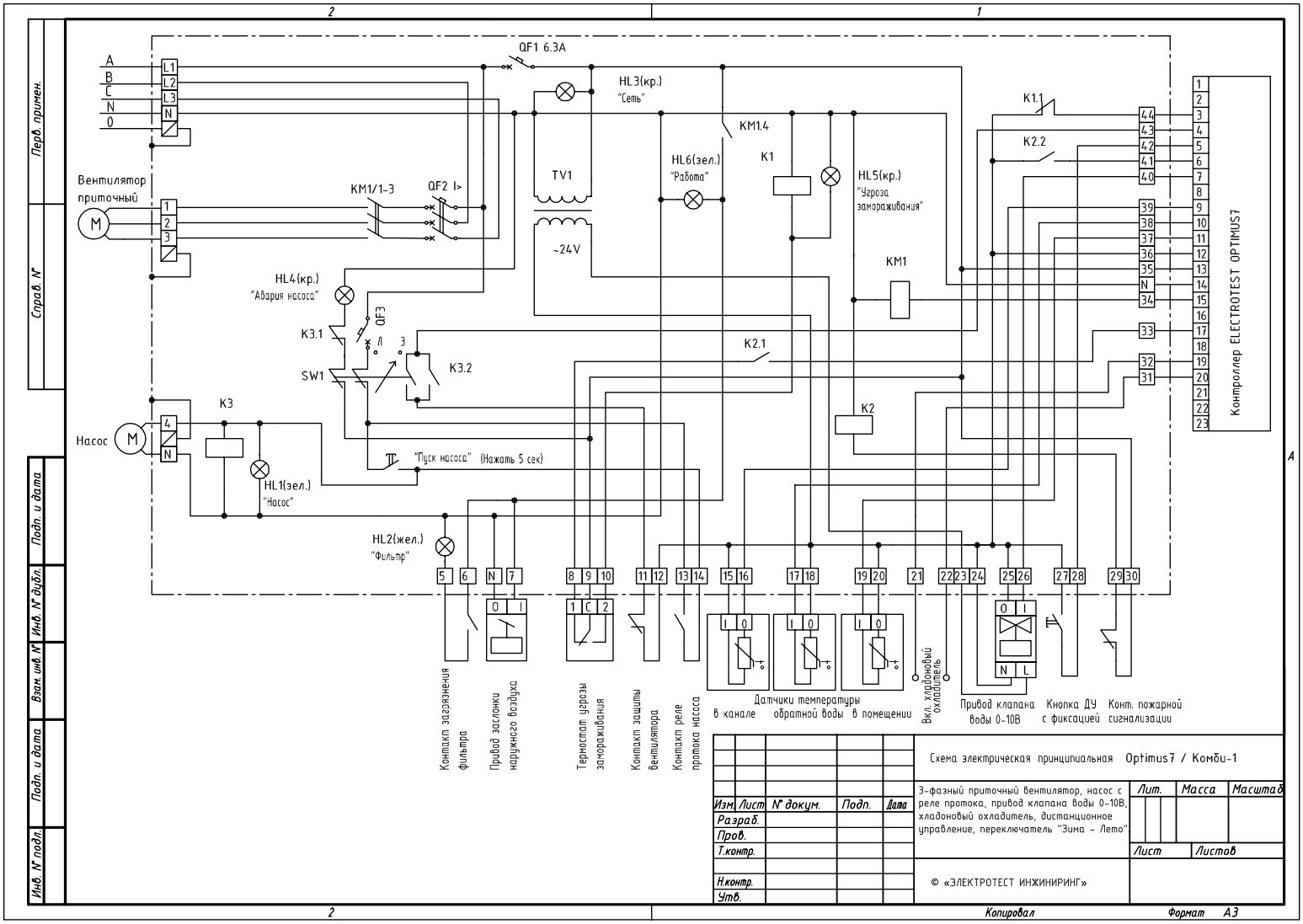

					Схема электрическая принципиальная Optimus7 / Комби-1
					3-фазный приточный вентилятор, насос с реле протока, привод клапана воды 0-10В, хладоновый охладитель, дистанционное управление, переключатель "Зима - Лето"
Изм.	Лист	N докум.	Подп.	Дата	
Разраб.					
Пров.					
Т.контр.					
Н.контр.					© «ЭЛЕКТРОТЕСТ ИНЖИНИРИНГ»
Утв.					

Лит. | Масса | Масштаб
Лист | Листов

Перв. примен. | Справ. N° | Подп. и дата | Инв. N° дубл. | Взам. инв. N° | Подп. и дата | Инв. N° подл.

Копировал | Формат А3

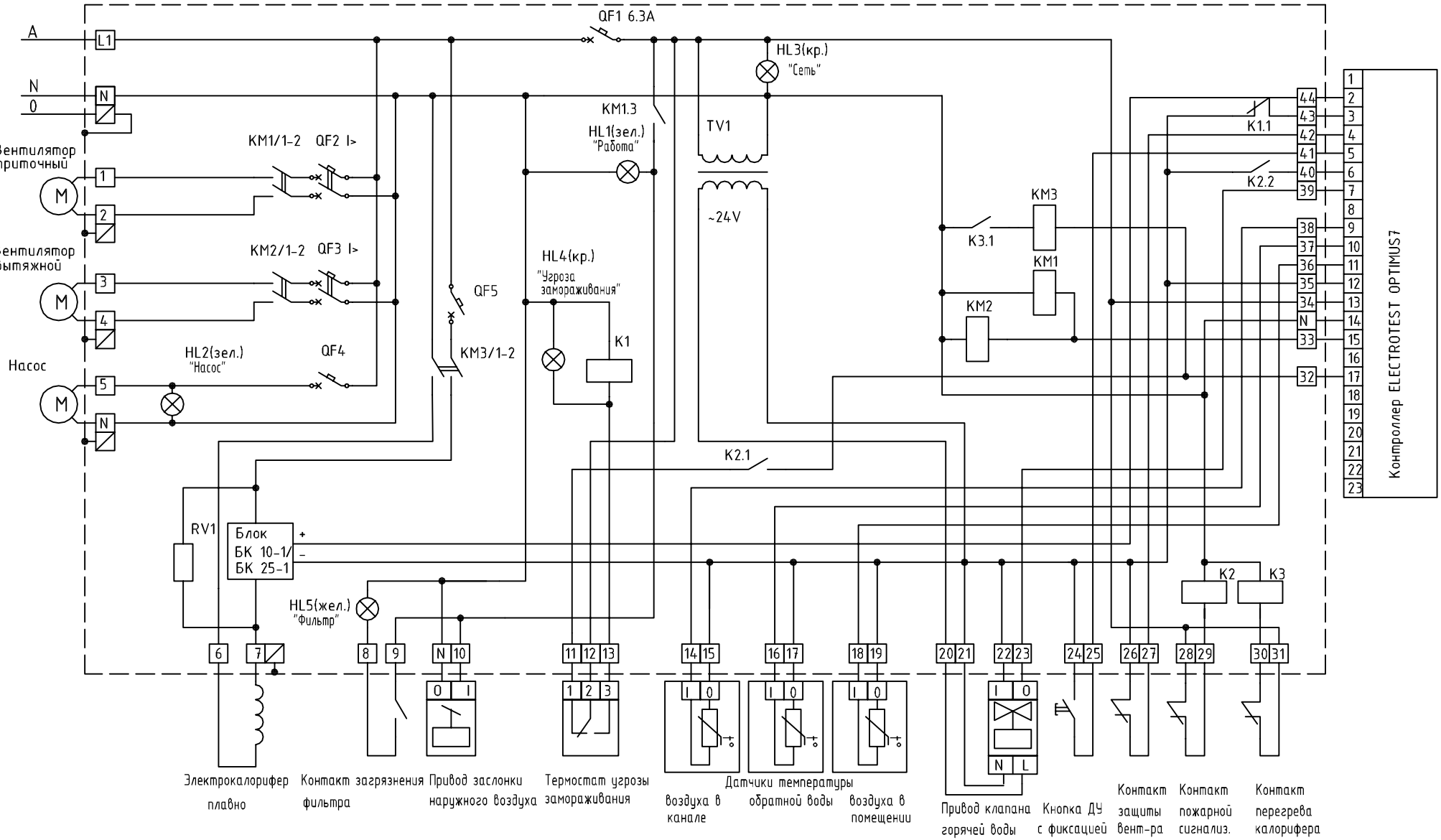

БК 10-1 Однофазный блок управления электрокалорифером до 10А производства ELECTROTEST

БК 25-1 Однофазный блок управления электрокалорифером до 25А производства ELECTROTEST

					Схема электрическая принципиальная Optimus7 / Комби-2
					Однофазные приточный и вытяжной вентиляторы, насос, привод клапана воды 0-10В, плавно регулируемый однофазный (220В) калорифер, дистанционное управление.
Изм.	Лист	N докум.	Подп.	Дата	
Разраб.					
Пров.					
Т.контр.					
Н.контр.					© «ЭЛЕКТРОТЕСТ ИНЖИНИРИНГ»
Утв.					

Лит.	Масса	Масштаб
Лист	Листов	

Перв. примен. | Справ. N° | Подп. и дата | Инв. N° дубл. | Взам. инв. N° | Подп. и дата | Инв. N° подл.

Копировал Формат А3

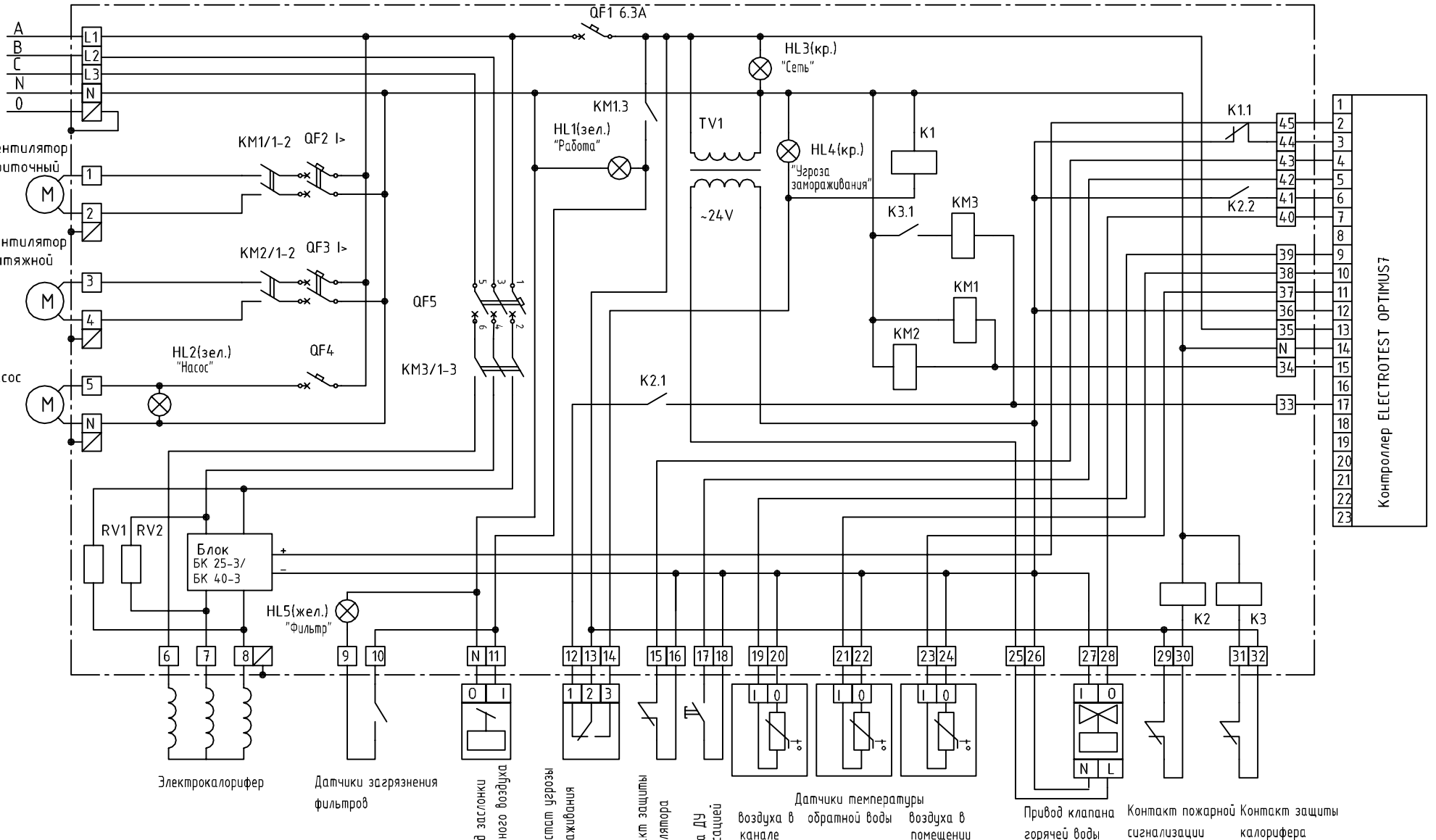

БК 25-3 Трехфазный блок управления электрокалорифером до 25А производства ELECTROTEST

БК 40-3 Трехфазный блок управления электрокалорифером до 40А производства ELECTROTEST

Изм.	Лист	N докум.	Подп.	Дата
Разраб.				
Пров.				
Т.контр.				
Н.контр.				
Утв.				

Схема электрическая принципиальная Optimus7 / Комби-3

Приточный и вытяжной однофазные вентиляторы, насос, привод клапана воды 0-10В, 3-фазный плавно регулируемый калорифер, дистанционное управление

Лит.	Масса	Масштаб

Лист Листов

© «ЭЛЕКТРОТЕСТ ИНЖИНИРИНГ»

Перв. примен. | Справ. N° | Подп. и дата | Инв. N° дубл. | Взам. инв. N° | Подп. и дата | Инв. N° подл.

Копировал Формат А3

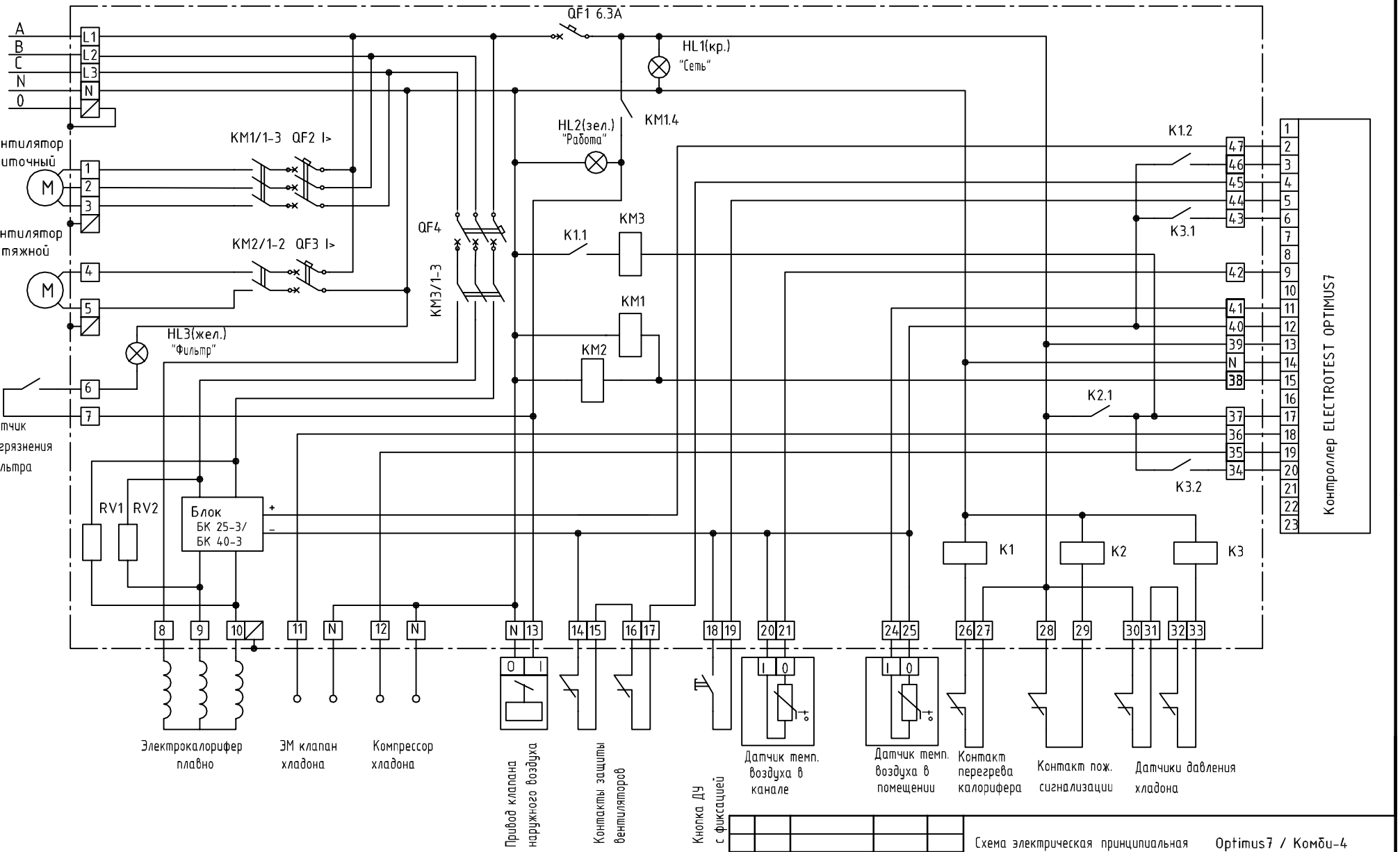

БК 25-3 Трехфазный блок управления электрокалорифером до 25А производства ELECTROTEST

БК 40-3 Трехфазный блок управления электрокалорифером до 40А производства ELECTROTEST

Изм.	Лист	N докум.	Подп.	Дата
Разраб.				
Пров.				
Т.контр.				
Н.контр.				
Утв.				

Схема электрическая принципиальная Optimus7 / Комби-4

Трехфазный приточный, однофазный вытяжной вентиляторы, плавно регулируемый калорифер, кондиционер, дистанционное управление

Лит.	Масса	Масштаб
Лист	Листов	

© «ЭЛЕКТРОТЕСТ ИНЖИНИРИНГ»

Перв. примен.

Справ. N°

Подп. и дата

Инв. N° дубл.

Взам. инв. N°

Подп. и дата

Инв. N° подл.

Копировал

Формат А3

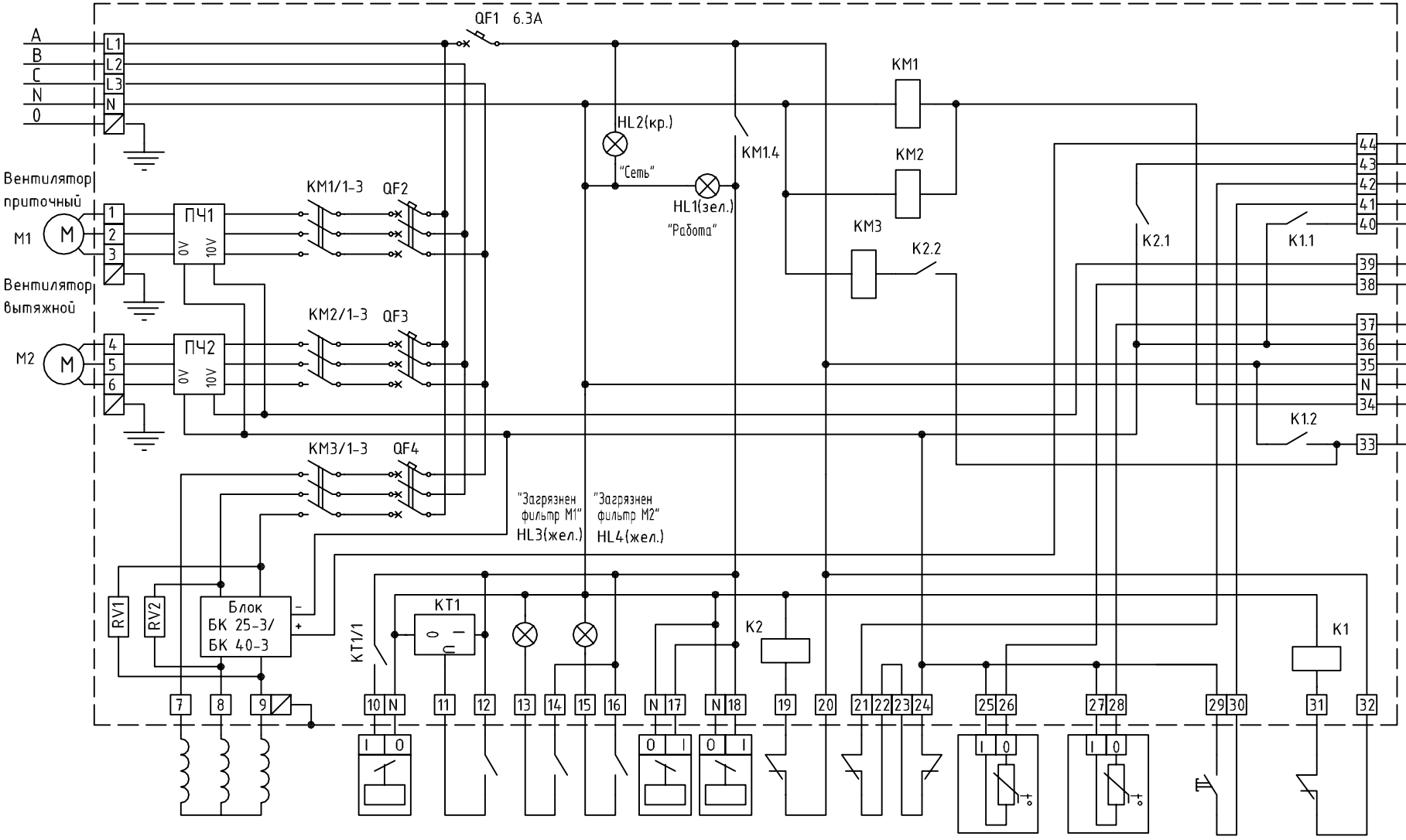

KT1 - реле времени с задержкой отключения до 10 минут (для оттаивания рекуператора при обмерзании)

БК 25-3 - Трехфазный блок управления электрокалорифером 25А производства ELECTROTEST

БК 40-3 - Трехфазный блок управления электрокалорифером 40А производства ELECTROTEST.

Изм.	Лист	№ докум.	Подп.	Дата
Разраб.				
Пров.				
Т.контр.				
Н.контр.				
Утв.				

Схема электрическая принципиальная Optimus7 / Комби 5

Приточный и вытяжной вентиляторы с частотным регулированием, плавно регулируемый электрокалорифер, пластинчатый рекуператор, дистанционное управление.

Лит.	Масса	Масштаб

Лист | Листов

© «ЭЛЕКТРОТЕСТ ИНЖИНИРИНГ»

Перв. примен. | Справ. № | Подп. и дата | Инв. № дубл. | Взам. инв. № | Подп. и дата | Инв. № подл.

Копировал Формат А3

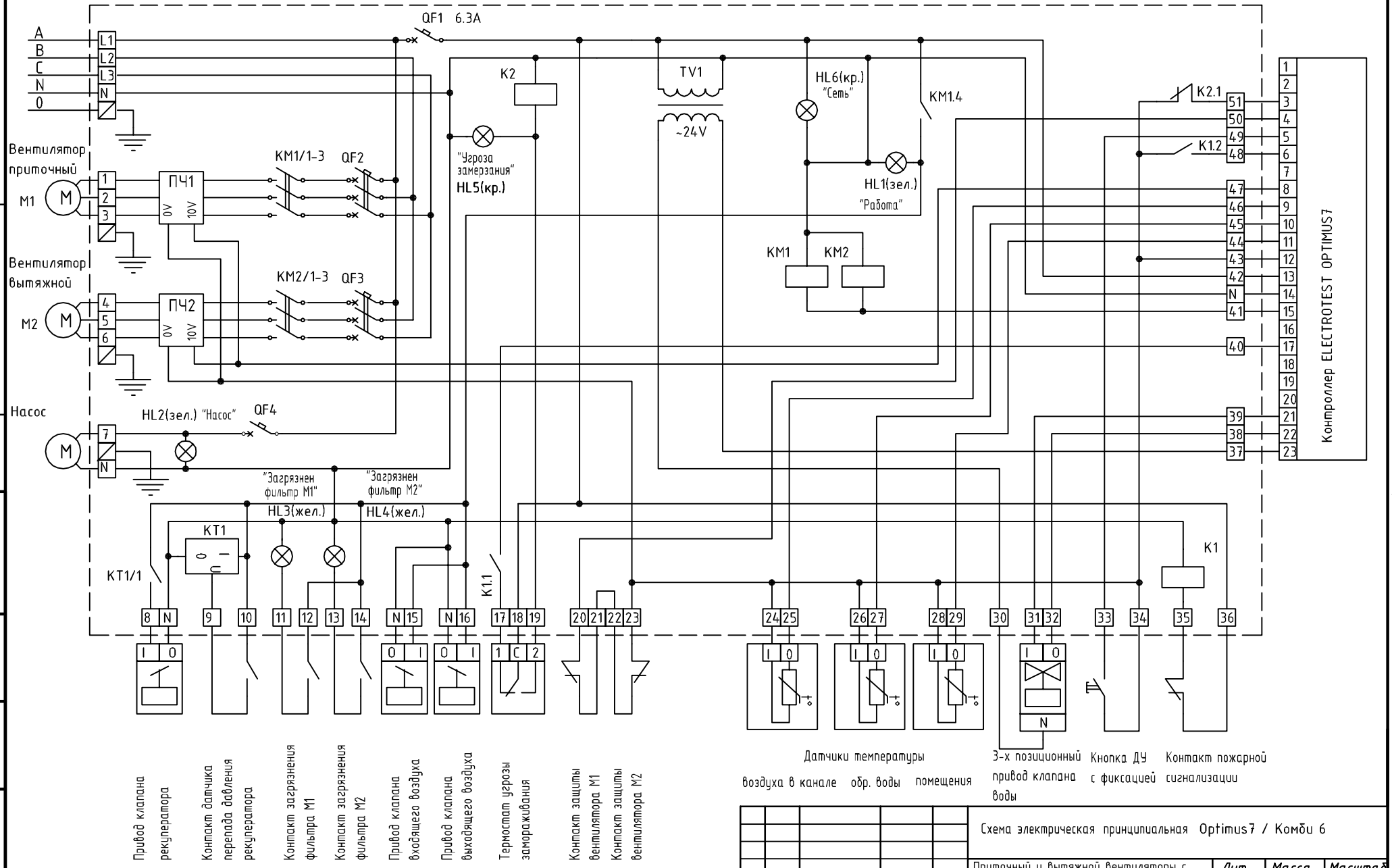

KT1 - реле времени с задержкой отключения до 10 минут (для оттаивания рекуператора при обмерзании)

Изм.	Лист	N докум.	Подп.	Дата
Разраб.				
Пров.				
Т.контр.				
Н.контр.				
Утв.				

Схема электрическая принципиальная Optimus7 / Комби 6

Приточный и вытяжной вентиляторы с частотным управлением, насос, трехпозиционный привод клапана воды с питанием 24В переменного тока, пластинчатый рекуператор, дистанционное управление.

Лит.	Масса	Масштаб

Лист | Листов

© «ЭЛЕКТРОТЕСТ ИНЖИНИРИНГ»

Копировал

Формат А3

Перв. примен. | Справ. N° | Подп. и дата | Инв. N° дубл. | Взам. инв. N° | Подп. и дата | Инв. N° подл.