Библиотека СОК

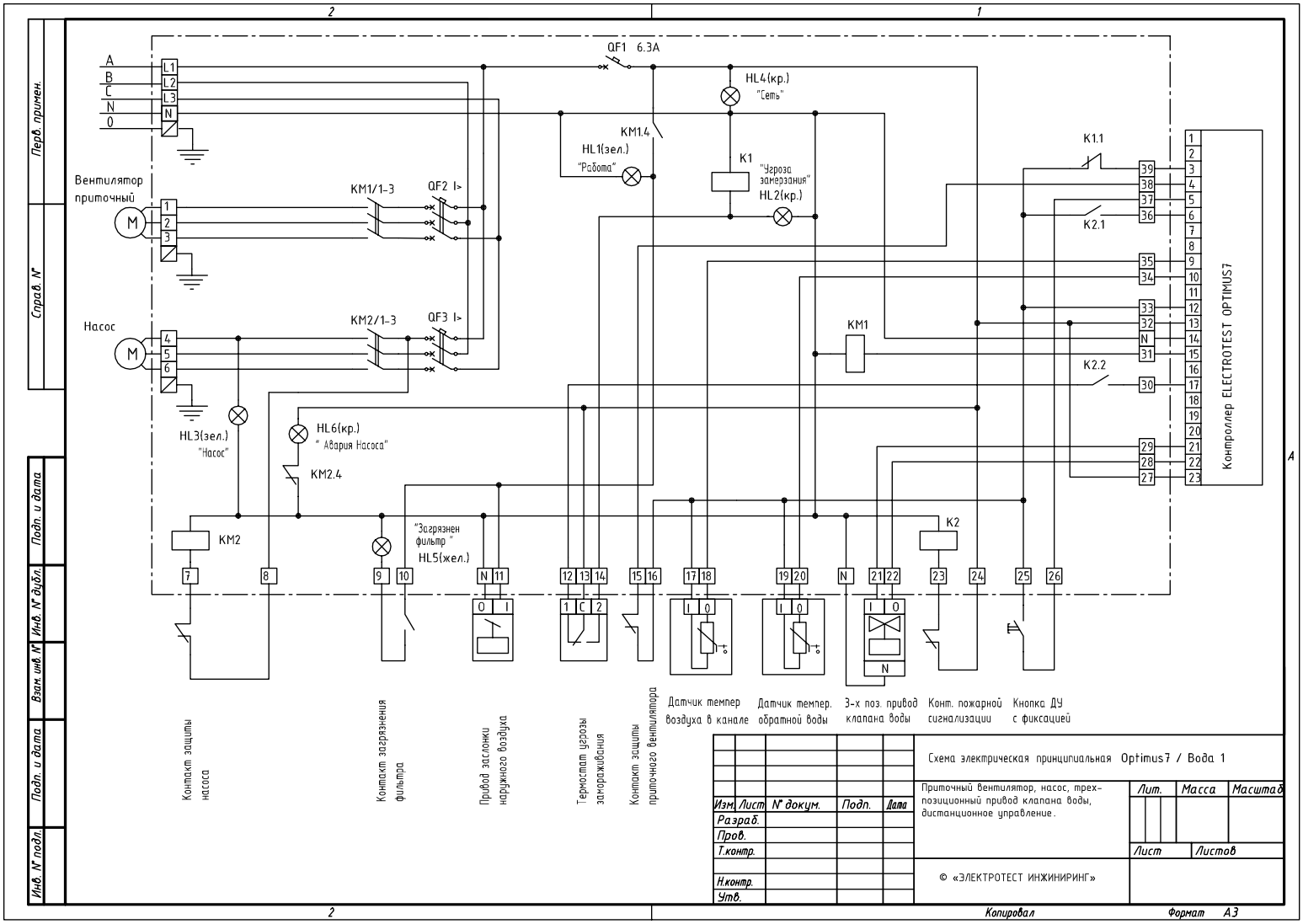

Изм.	Лист	N докум.	Подп.	Дата
Разраб.				
Пров.				
Т.контр.				
Н.контр.				
Утв.				

Схема электрическая принципиальная Optimus7 / Вода 1

Приточный вентилятор, насос, трех-позиционный привод клапана воды, дистанционное управление.

Лит.	Масса	Масштаб
Лист	Листов	

© «ЭЛЕКТРОТЕСТ ИНЖИНИРИНГ»

Копировал

Формат А3

Перв. примен.

Справ. N°

Подп. и дата

Инв. N° дубл.

Взам. инв. N°

Подп. и дата

Инв. N° подл.

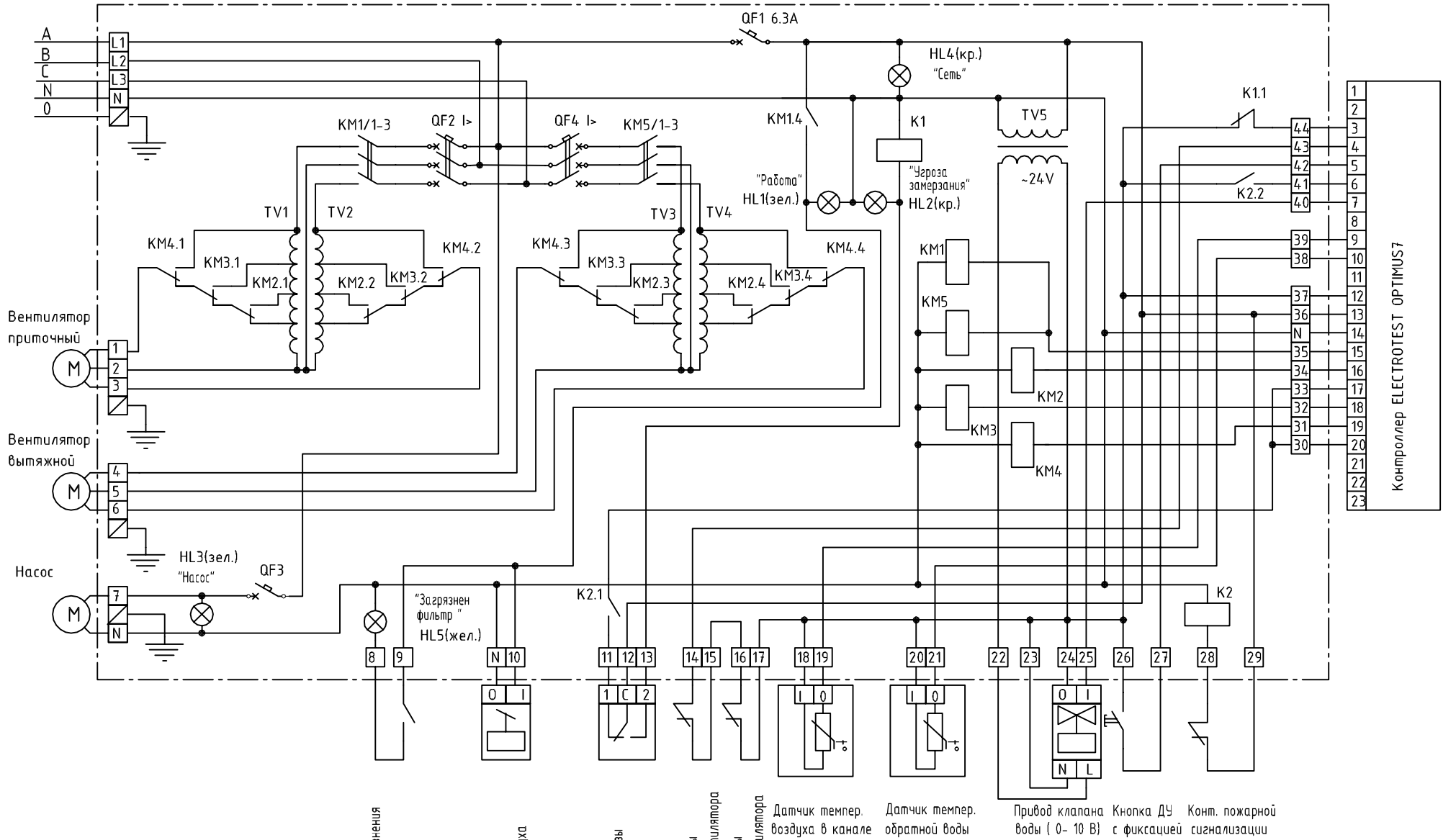

					Схема электрическая принципиальная Optimus7 / Вода 10
					Трехфазные приточный и вытяжной вентиляторы с автотрансформаторным регулированием скорости для повышенной мощности, насос, привод клапана воды 0-10В, дистанционное управление
Изм.	Лист	№ докум.	Подп.	Дата	
Разраб.					
Пров.					
Т.контр.					
Н.контр.					© «ЭЛЕКТРОТЕСТ ИНЖИНИРИНГ»
Утв.					

Лит.	Масса	Масштаб
Лист	Листов	

Перв. примен.
Справ. №
Подп. и дата
Инв. № дубл.
Взам. инв. №
Подп. и дата
Инв. № подл.

Копировал
Формат А3

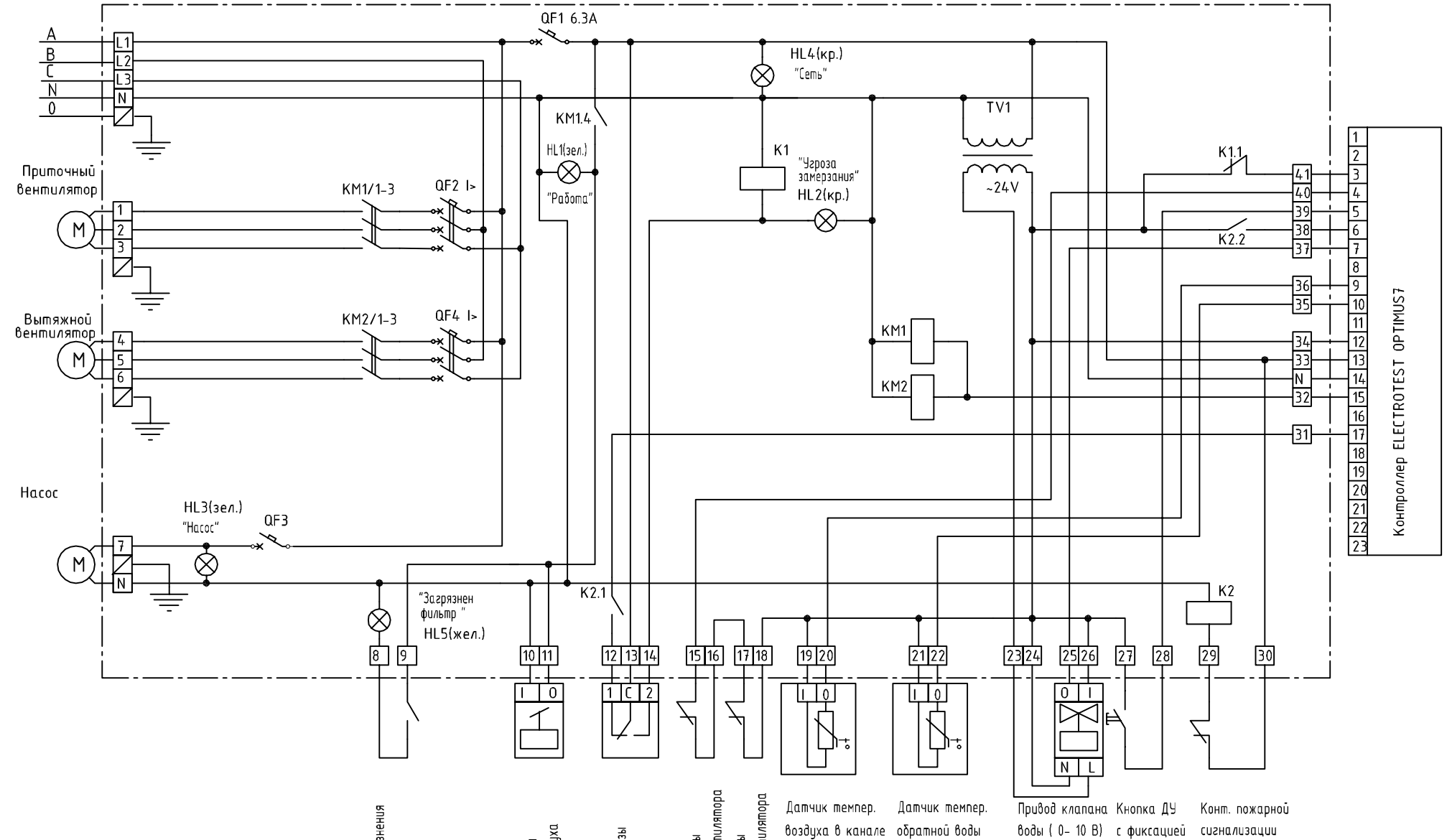

Схема электрическая принципиальная Optimus7 / Вода 2

Приточный и вытяжной вентиляторы без регулировки скорости, насос, привод клапана воды 0-10В с питанием 24В переменного тока, дистанционное управление.

Изм.	Лист	№ докум.	Подп.	Дата
Разраб.				
Пров.				
Т.контр.				
Н.контр.				
Утв.				

Лит.	Масса	Масштаб
Лист	Листов	

© «ЭЛЕКТРОТЕСТ ИНЖИНИРИНГ»

Перв. примен. | Справ. № | Подп. и дата | Инв. № дубл. | Взам. инв. № | Подп. и дата | Инв. № подл.

Копировал Формат А3

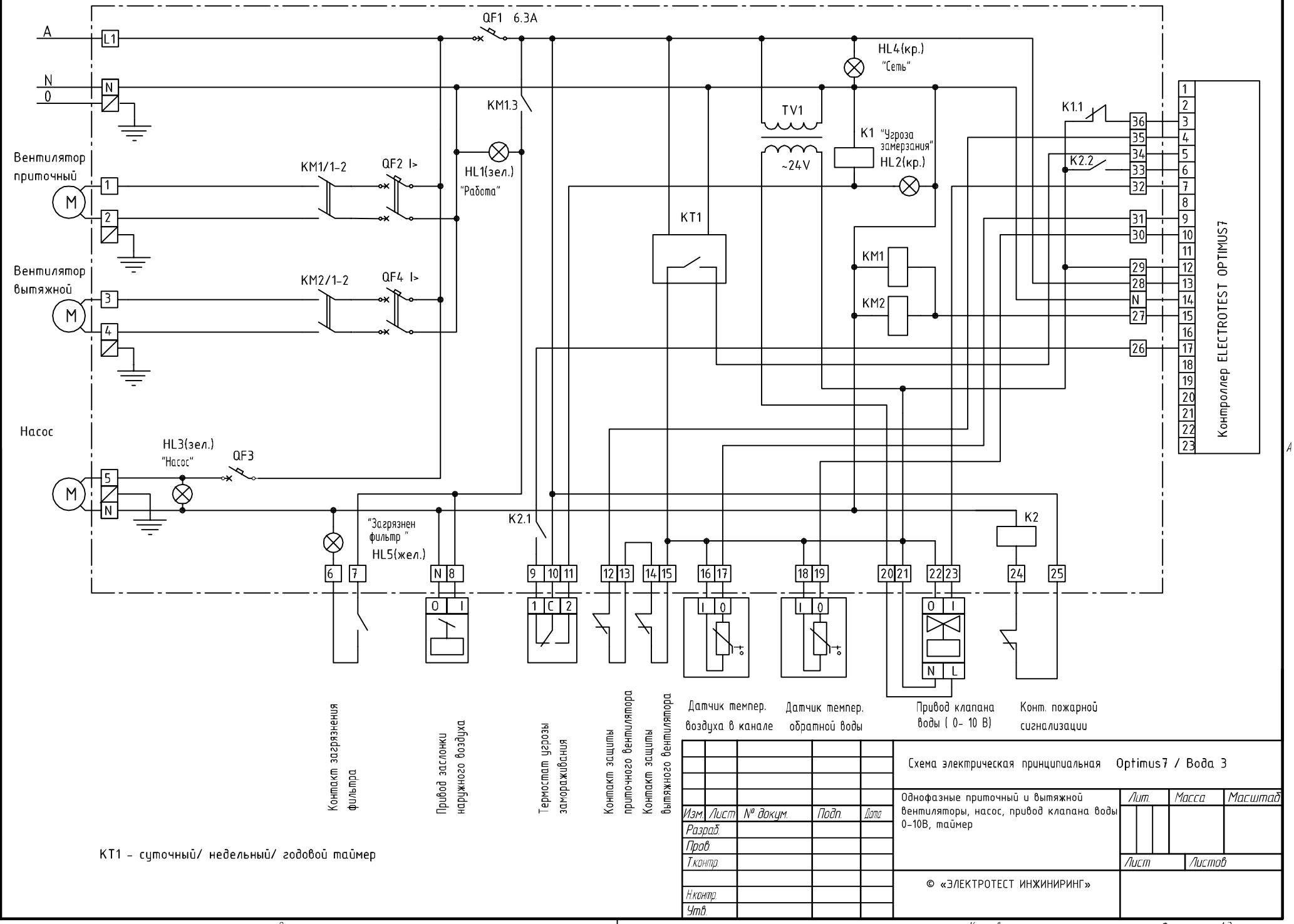

KT1 - суточный/ недельный/ годовой таймер

Схема электрическая принципиальная Optimus7 / Вода 3

Однофазные приточный и вытяжной вентиляторы, насос, привод клапана воды 0-10В, таймер

Изм. Лист № докум. Подп. Дата

Разраб.
Пров.
Т.контр.
Н.контр.
Утв.

Лит. Масса Масштаб

Лист Листов

© «ЭЛЕКТРОТЕСТ ИНЖИНИРИНГ»

Перв. примен.
Справ. №
Подп. и дата
Инв. № дубл.
Взам. инв. №
Подп. и дата
Инв. № подл.

Копировал Формат А3

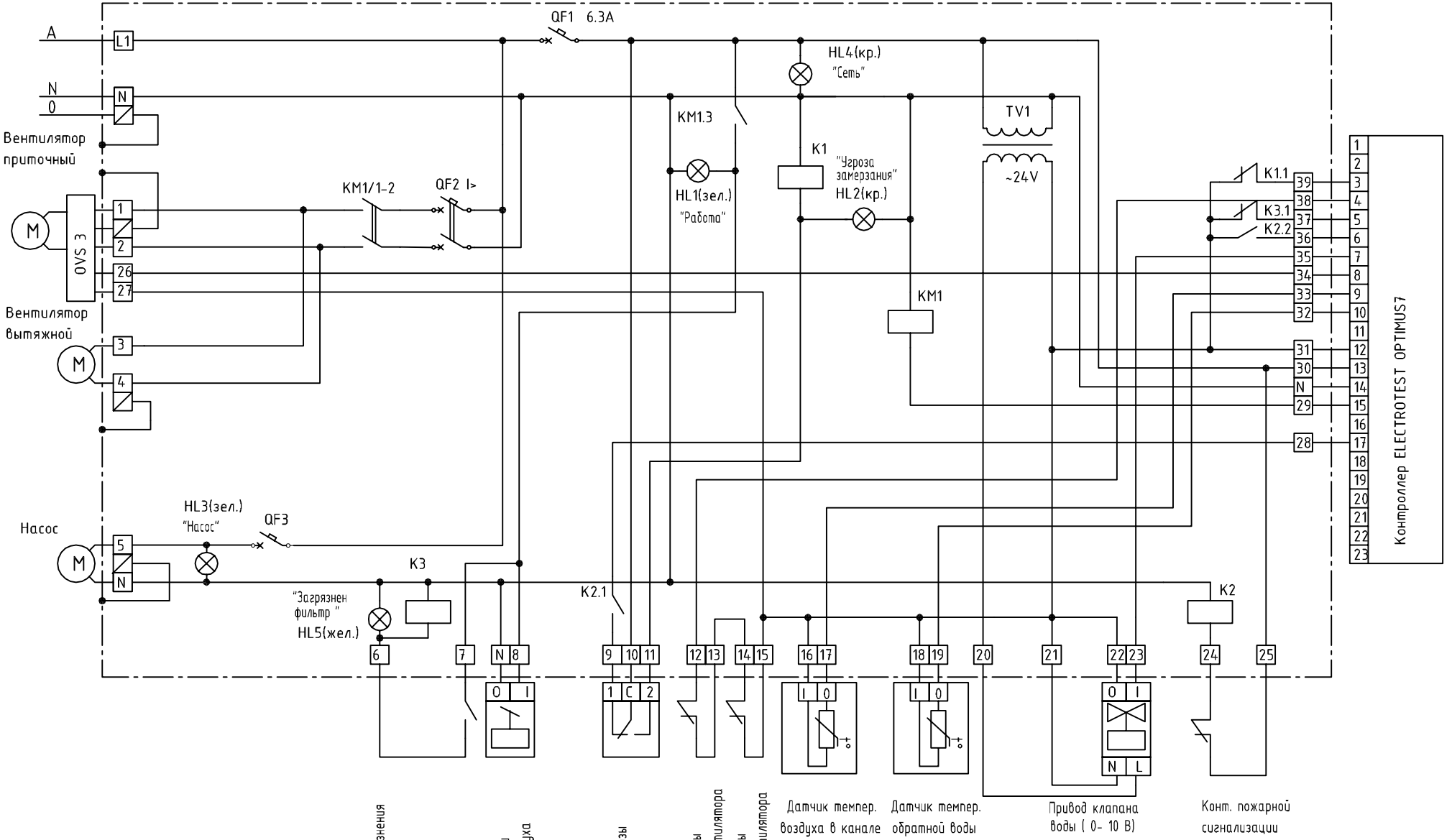

Изм.	Лист	N докум.	Подп.	Дата
Разраб.				
Пров.				
Т.контр.				
Н.контр.				
Утв.				

Схема электрическая принципиальная Optimus7 / Вода 4

Приточный вентилятор с тиристорным блоком управления 0-10В, вытяжной вентилятор, насос, привод клапана воды 0-10В, дополнительная сигнализации загрязнения фильтра

Лит.	Масса	Масштаб
Лист	Листов	

© «ЭЛЕКТРОТЕСТ ИНЖИНИРИНГ»

Перв. примен.
Справ. N°
Подп. и дата
Инв. N° дубл.
Взам. инв. N°
Подп. и дата
Инв. N° подл.

Копировал
Формат А3

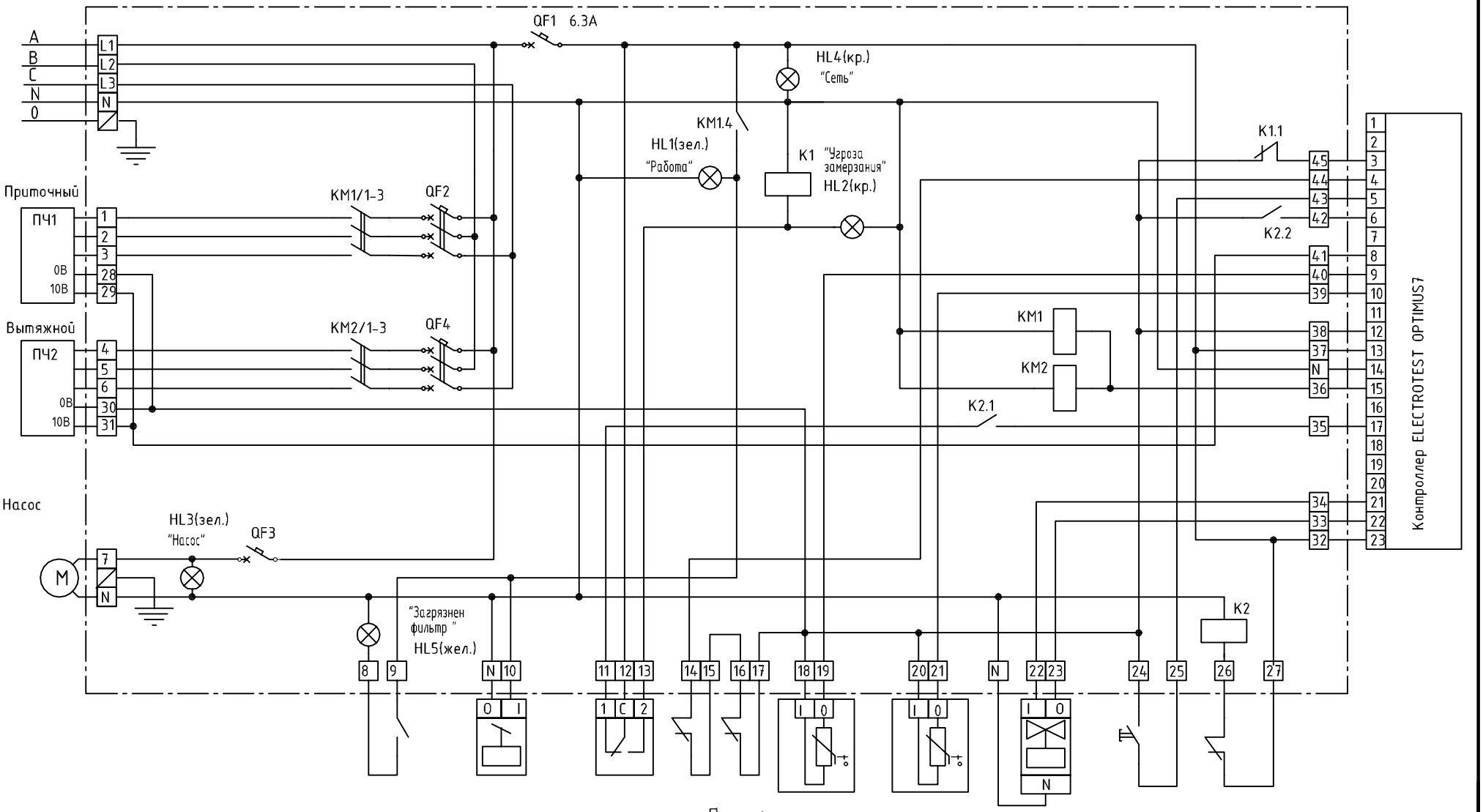

					Схема электрическая принципиальная Optimus7 / Вода 5
					Приточный и вытяжной вентиляторы с частотным регулированием, насос, трехпозиционный привод клапана воды, дистанционное управление
Изм.	Лист	№ докум.	Подп.	Дата	
Разраб.					
Пров.					
Т.контр.					
Н.контр.					© «ЭЛЕКТРОТЕСТ ИНЖИНИРИНГ»
Утв.					

Лит.	Масса	Масштаб
Лист	Листов	

Перв. примен. | Справ. № | Подп. и дата | Инв. № дубл. | Взам. инв. № | Подп. и дата | Инв. № подл.

Копировал Формат А3

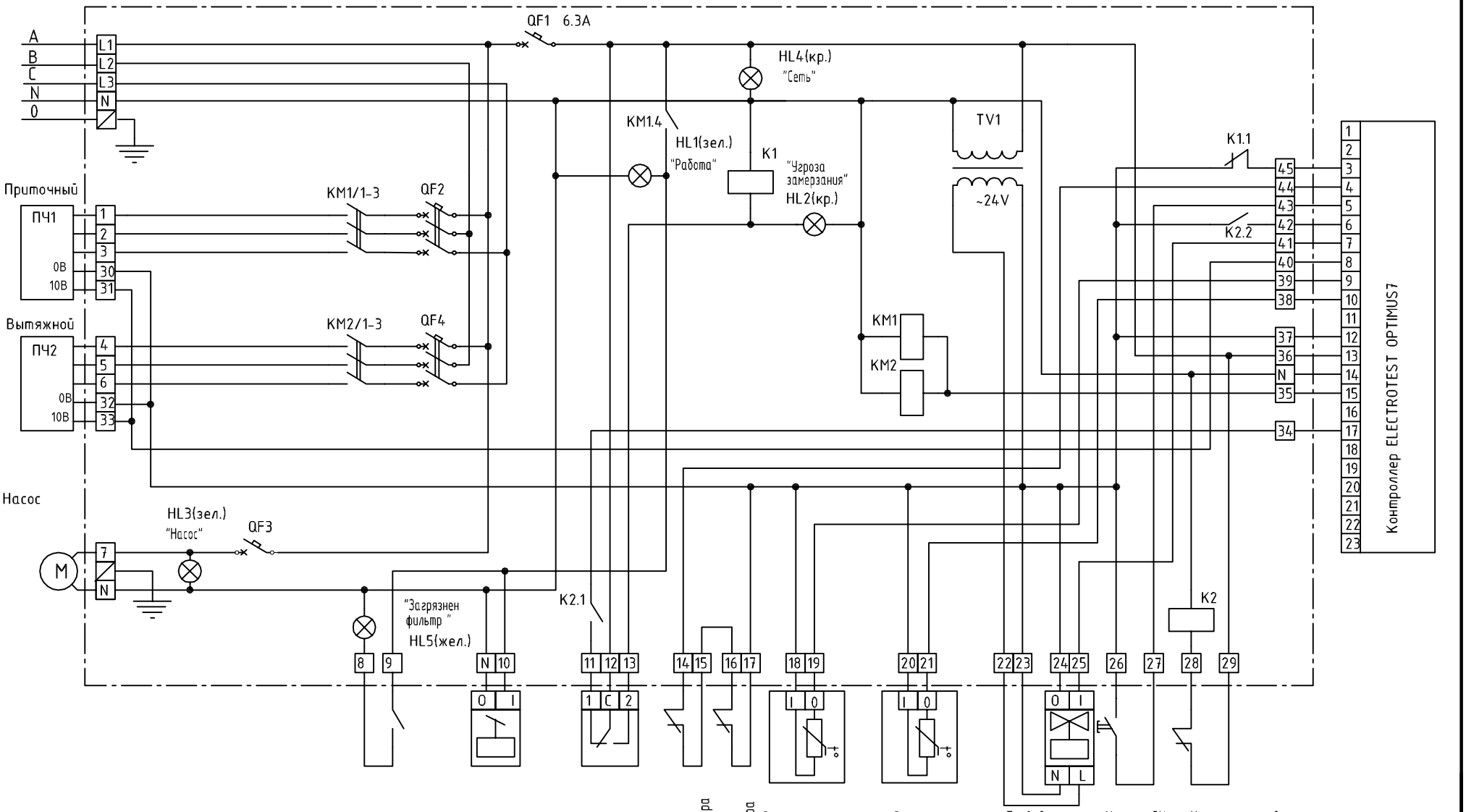

					Схема электрическая принципиальная Optimus7 / Вода 6
Изм.	Лист	№ докум.	Подп.	Дата	Приточный и вытяжной вентиляторы с частотным регулированием, насос, привод клапана воды 0-10В с питанием 24В переменного тока, дистанционное управление
Разраб.					
Пров.					
Т.контр.					
Н.контр.					© «ЭЛЕКТРОТЕСТ ИНЖИНИРИНГ»
Утв.					

Лит.	Масса	Масштаб
Лист	Листов	

Перв. примен.
Справ. №
Подп. и дата
Инв. № дубл.
Взам. инв. №
Подп. и дата
Инв. № подл.

Копировал
Формат А3

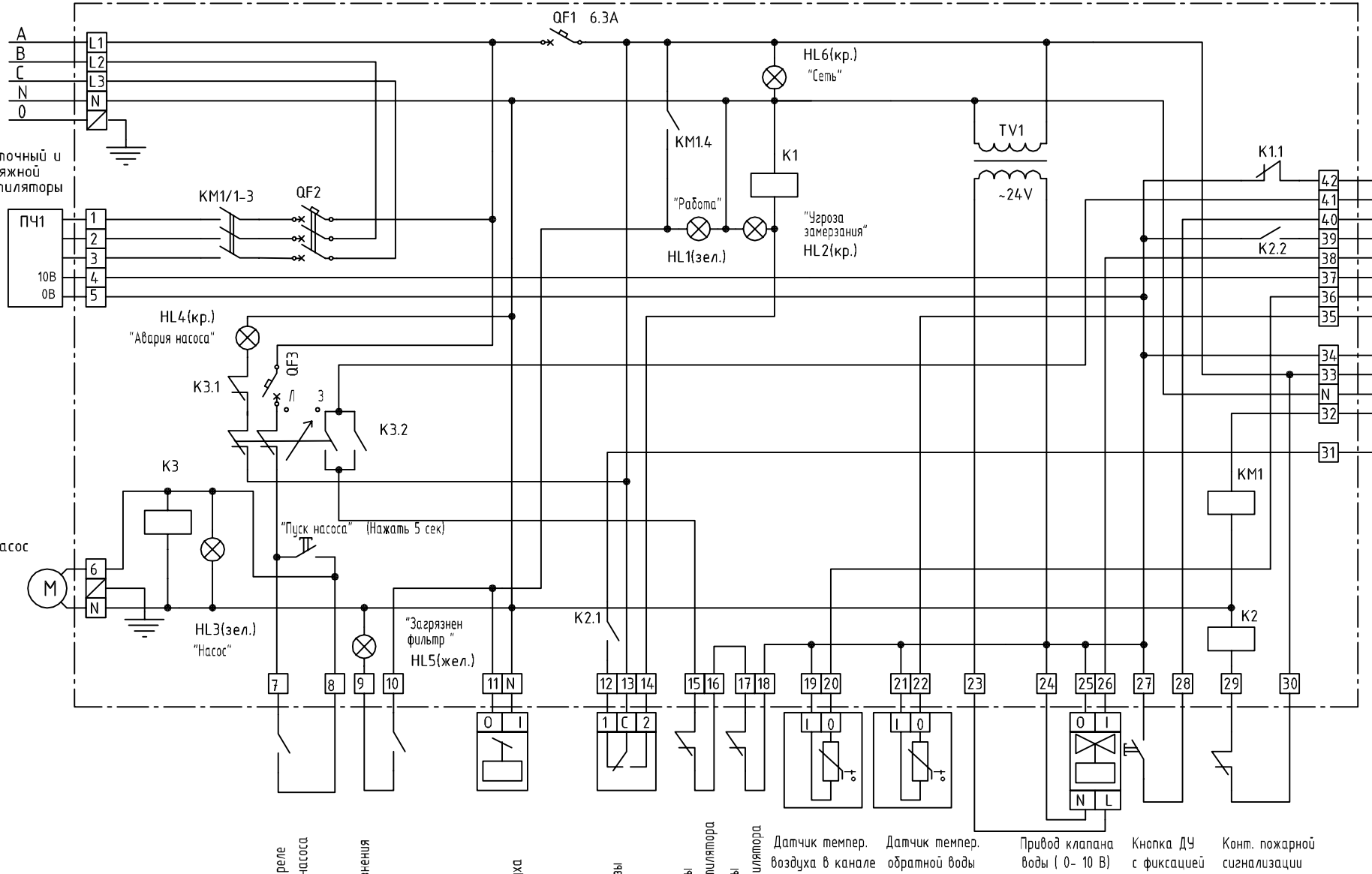

Приточный и вытяжной вентиляторы соединены параллельно и подключены к одному преобразователю частоты.
Перед подключением вентиляторов убедитесь, что преобразователь частоты расчитан на параллельное включение двигателей.

Изм.	Лист	N докум.	Подп.	Дата	Схема электрическая принципиальная Optimus7 / Вода 7			
Разраб.					Приточный и вытяжной вентиляторы с частотным регулированием, привод клапана воды 0-10В, насос с реле протока, переключатель "Зима-Лето", дистанционное управление	Лит.	Масса	Масштаб
Пров.								
Т.контр.						Лист	Листов	
Н.контр.					© «ЭЛЕКТРОТЕСТ ИНЖИНИРИНГ»			
Утв.								

Перв. примен. | Справ. N° | Подп. и дата | Инв. N° дубл. | Взам. инв. N° | Подп. и дата | Инв. N° подл.

Копировал | Формат А3

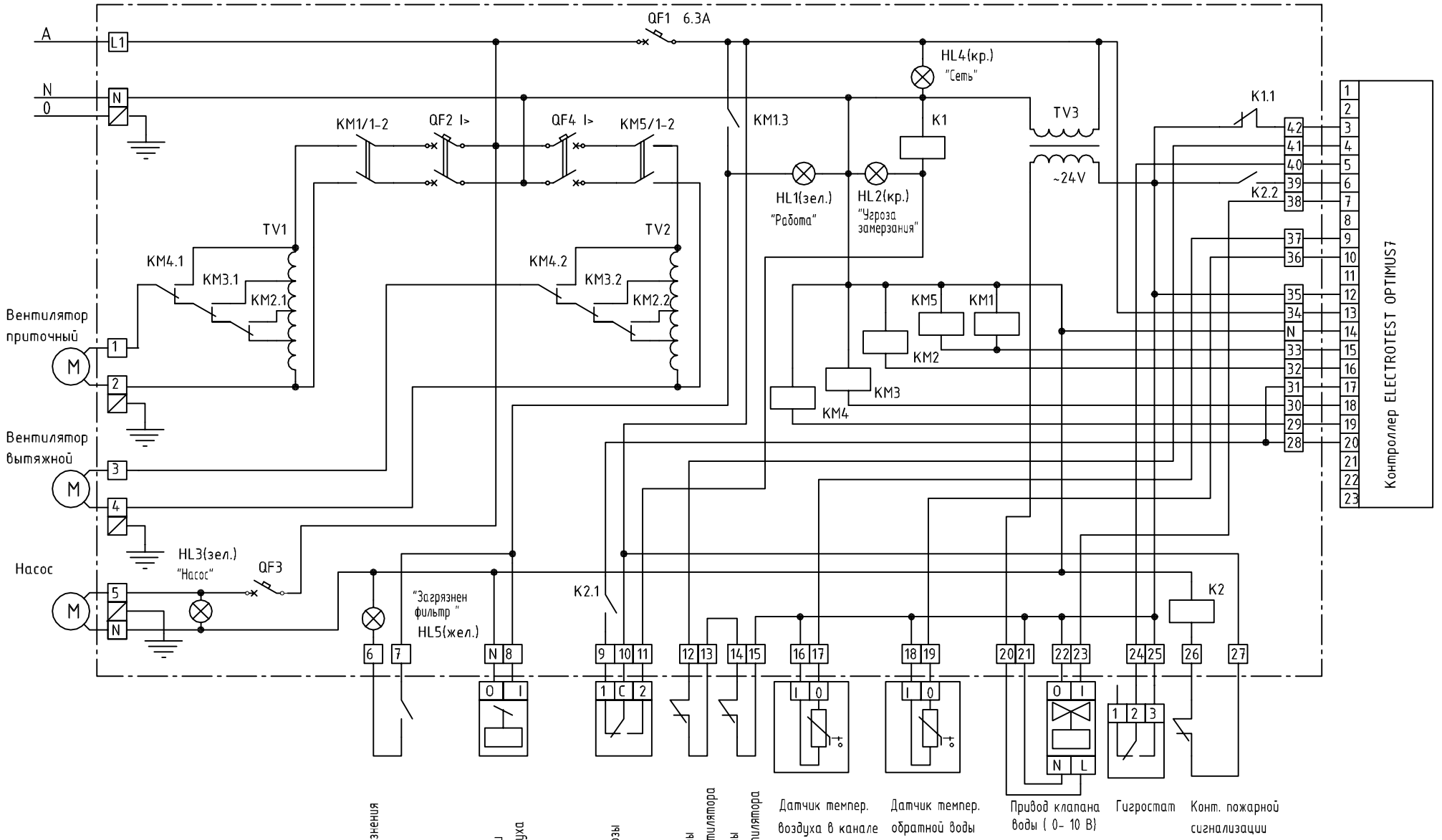

Изм.	Лист	№ докум.	Подп.	Дата
Разраб.				
Пров.				
Т.контр.				
Н.контр.				
Утв.				

Схема электрическая принципиальная Optimus7 / Вода 8

Приточный и вытяжной однофазные вентиляторы с автотрансформаторным регулированием скорости, насос, привод клапана воды 0-10В, управление влажностью при помощи гигростата.

Лит.	Масса	Масштаб

Лист | Листов

© «ЭЛЕКТРОТЕСТ ИНЖИНИРИНГ»

Перв. примен. | Справ. № | Подп. и дата | Инв. № дубл. | Взам. инв. № | Подп. и дата | Инв. № подл.

Копировал | Формат А3

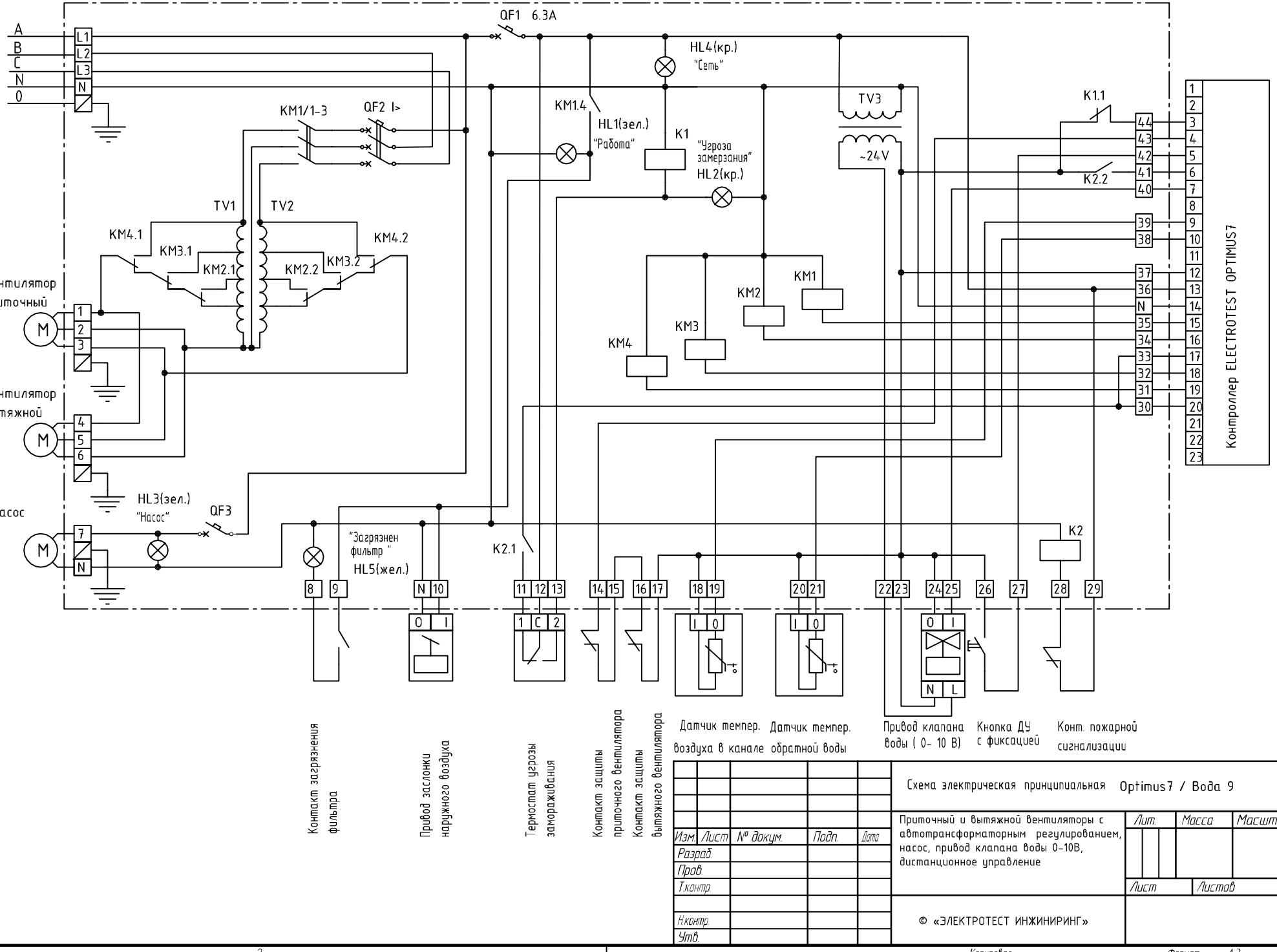

					Схема электрическая принципиальная Optimus7 / Вода 9
					Приточный и вытяжной вентиляторы с автотрансформаторным регулированием, насос, привод клапана воды 0-10В, дистанционное управление
Изм.	Лист	№ докум.	Подп.	Дата	
Разраб.					
Пров.					
Т.контр.					
Н.контр.					
Утв.					

Лит. | Масса | Масштаб

Лист | Листов

© «ЭЛЕКТРОТЕСТ ИНЖИНИРИНГ»

Перв. примен. | Справ. № | Подп. и дата | Инв. № дубл. | Взам. инв. № | Подп. и дата | Инв. № подл.

Копировал | Формат А3