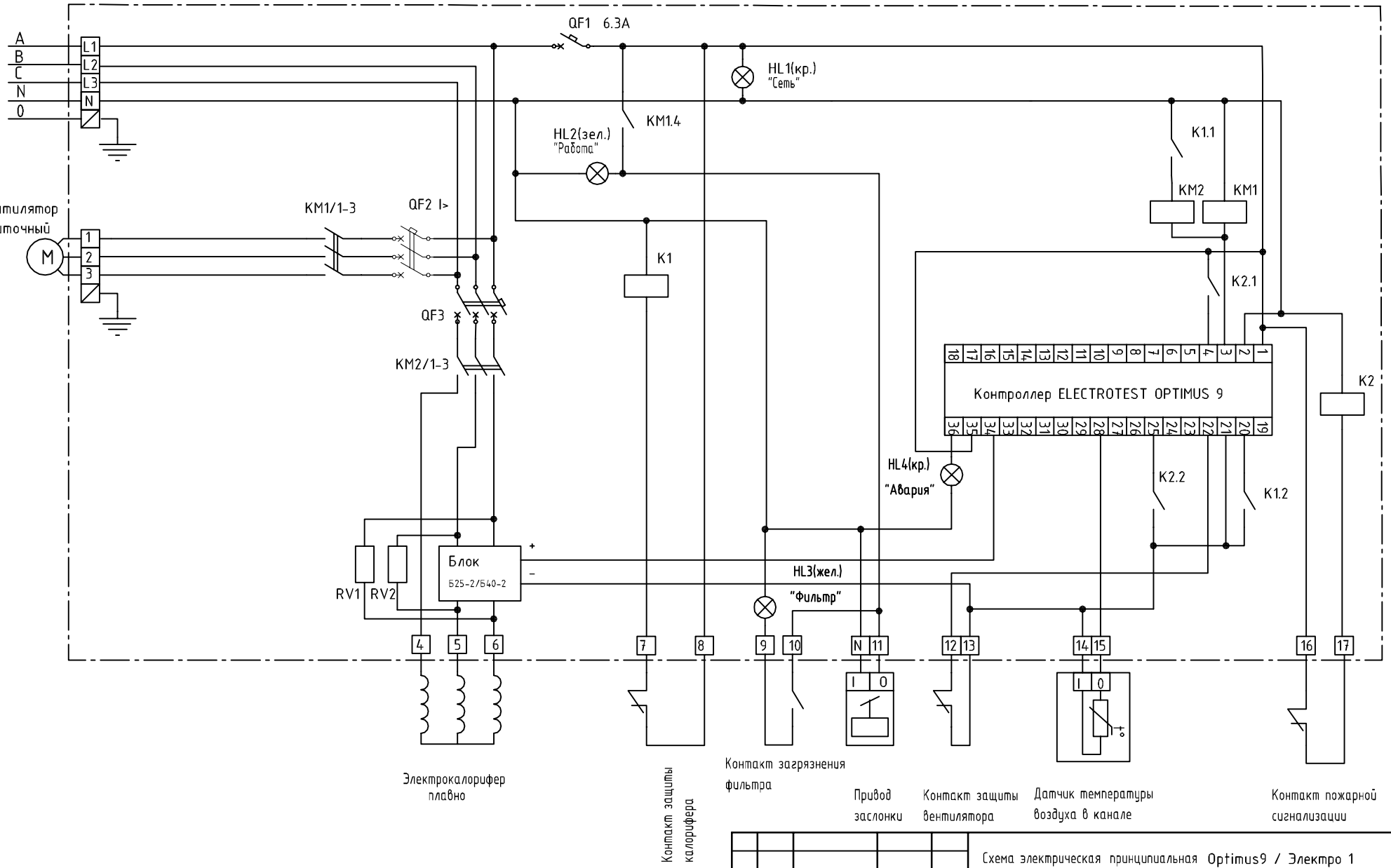

Б25-2 Сдвоенный блок управления электрокалорифером 25А производства ELECTROTEST
Б40-2 Сдвоенный блок управления электрокалорифером 40А производства ELECTROTEST.

Изм.	Лист	N докум.	Подп.	Дата
Разраб.				
Пров.				
Т.контр.				
Н.контр.				
Утв.				

Схема электрическая принципиальная Optimus9 / Электро 1

Приточный вентилятор без регулировки, плавная регулировка калорифера

Лит.	Масса	Масштаб
Лист	Листов	

© «ЭЛЕКТРОТЕСТ ИНЖИНИРИНГ»

Перв. примен.
Справ. N°
Подп. и дата
Инв. N° дубл.
Взам. инв. N°
Подп. и дата
Инв. N° подл.

Копировал
Формат А3

Библиотека СОК

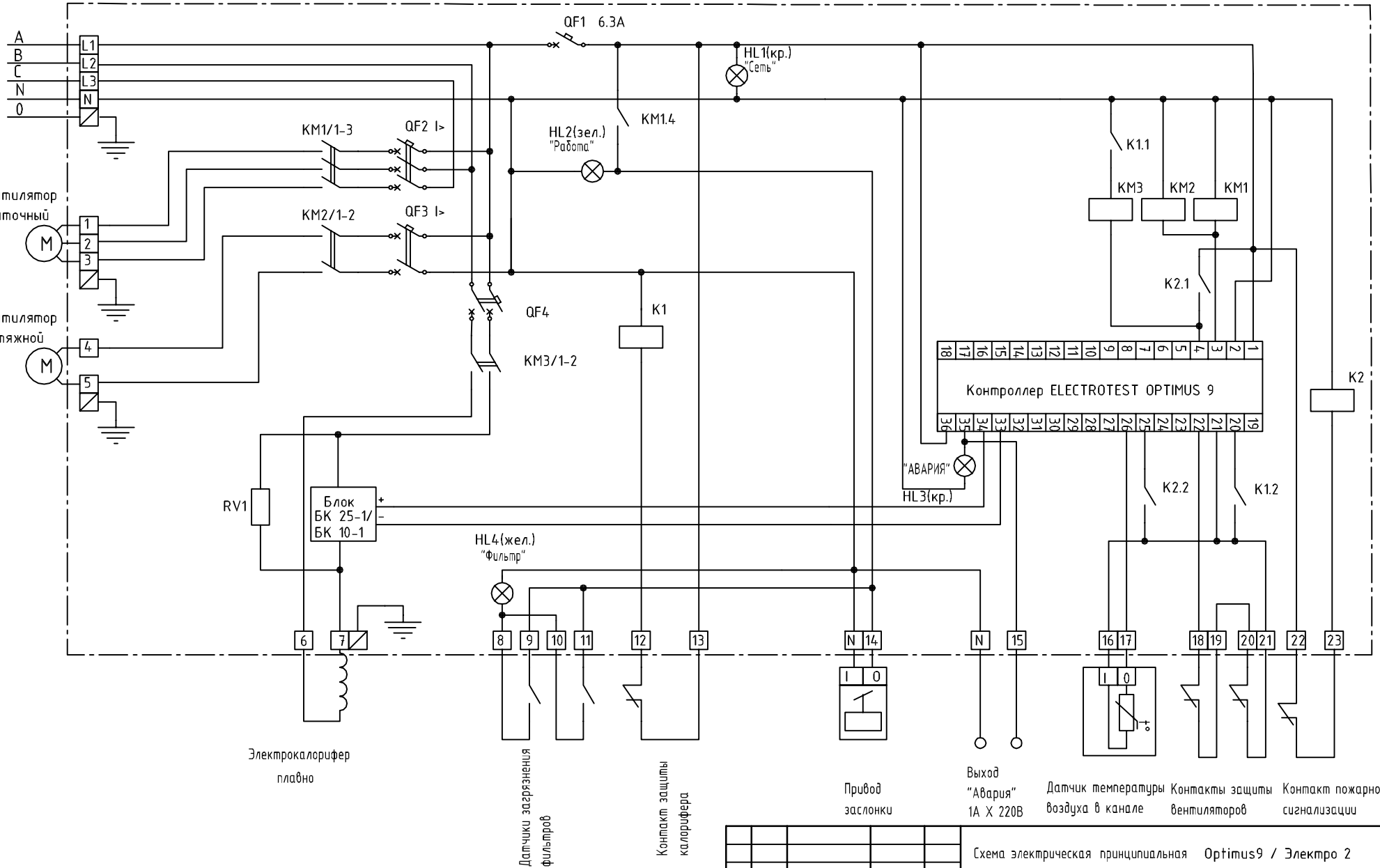

БК 10-1 Однофазный блок управления электрокалорифером до 10А производства ELECTROTEST.
БК 25-1 Однофазный блок управления электрокалорифером до 25А производства ELECTROTEST

Изм.	Лист	N докум.	Подп.	Дата
Разраб.				
Пров.				
Т.контр.				
Н.контр.				
Утв.				

Схема электрическая принципиальная Optimus9 / Электро 2

Трехфазный приточный и однофазный вытяжной вентиляторы без регулировки, плавная регулировка калорифера (включение между фазами сети), дополнительный выход сигнала "Авария".

Лит.	Масса	Масштаб
Лист	Листов	

© «ЭЛЕКТРОТЕСТ ИНЖИНИРИНГ»

Копировал Формат А3

Перв. примен. | Справ. N° | Подп. и дата | Инв. N° дубл. | Взам. инв. N° | Подп. и дата | Инв. N° подл.

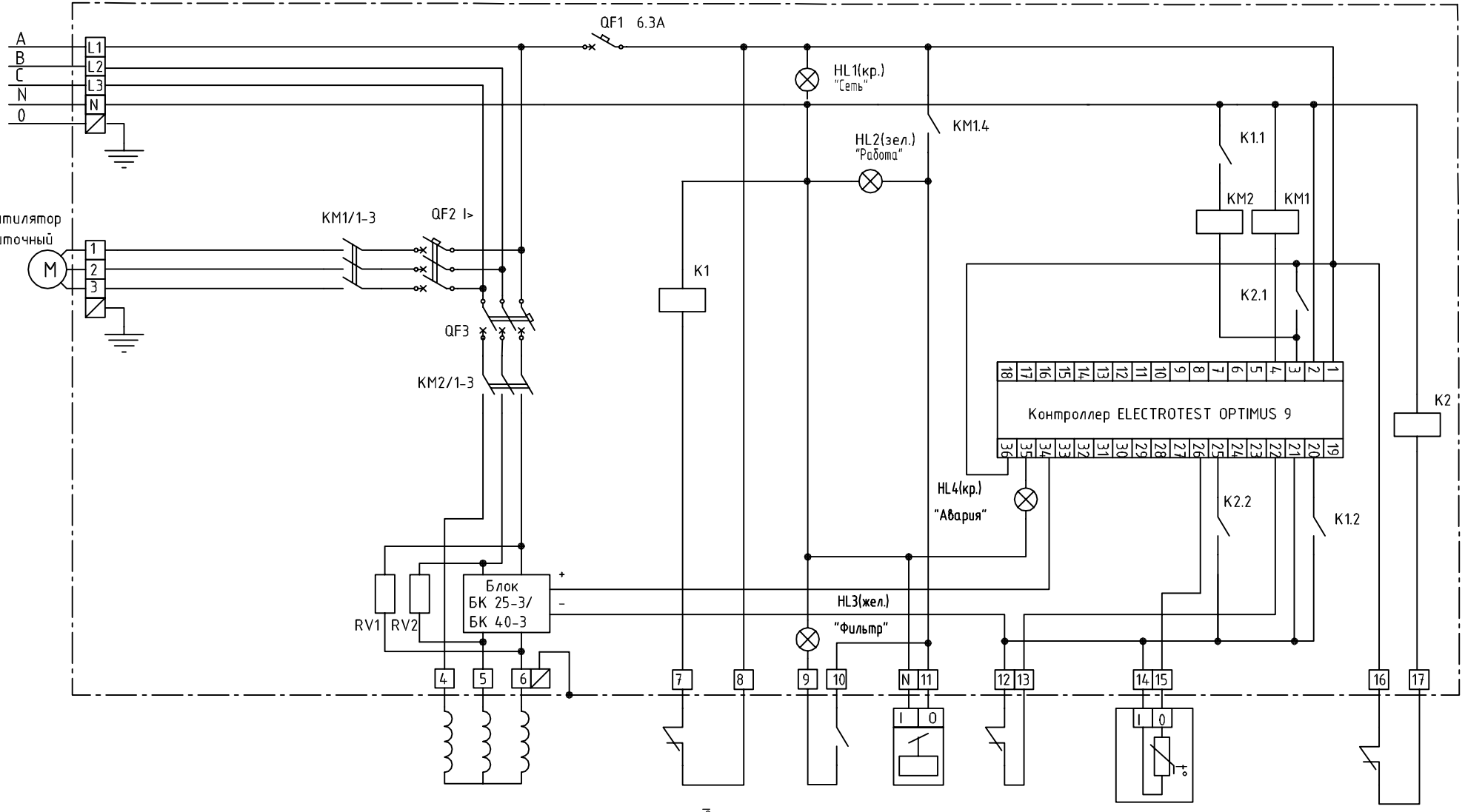

БК 25-3 - Трехфазный блок управления электрокалорифером 25А производства ELECTROTEST
БК 40-3 - Трехфазный блок управления электрокалорифером 40А производства ELECTROTEST.

Изм.	Лист	N докум.	Подп.	Дата	Схема электрическая принципиальная Optimus9 / Электро 3			
					Приточный вентилятор без регулировки, плавная регулировка калорифера	Лит.	Масса	Масштаб
Разраб.								
Пров.						Лист	Листов	
Т.контр.								
Н.контр.					© «ЭЛЕКТРОТЕСТ ИНЖИНИРИНГ»			
Утв.								

Перв. примен. | Справ. N° | Подп. и дата | Инв. N° дубл. | Взам. инв. N° | Подп. и дата | Инв. N° подл.

Копировал | Формат А3

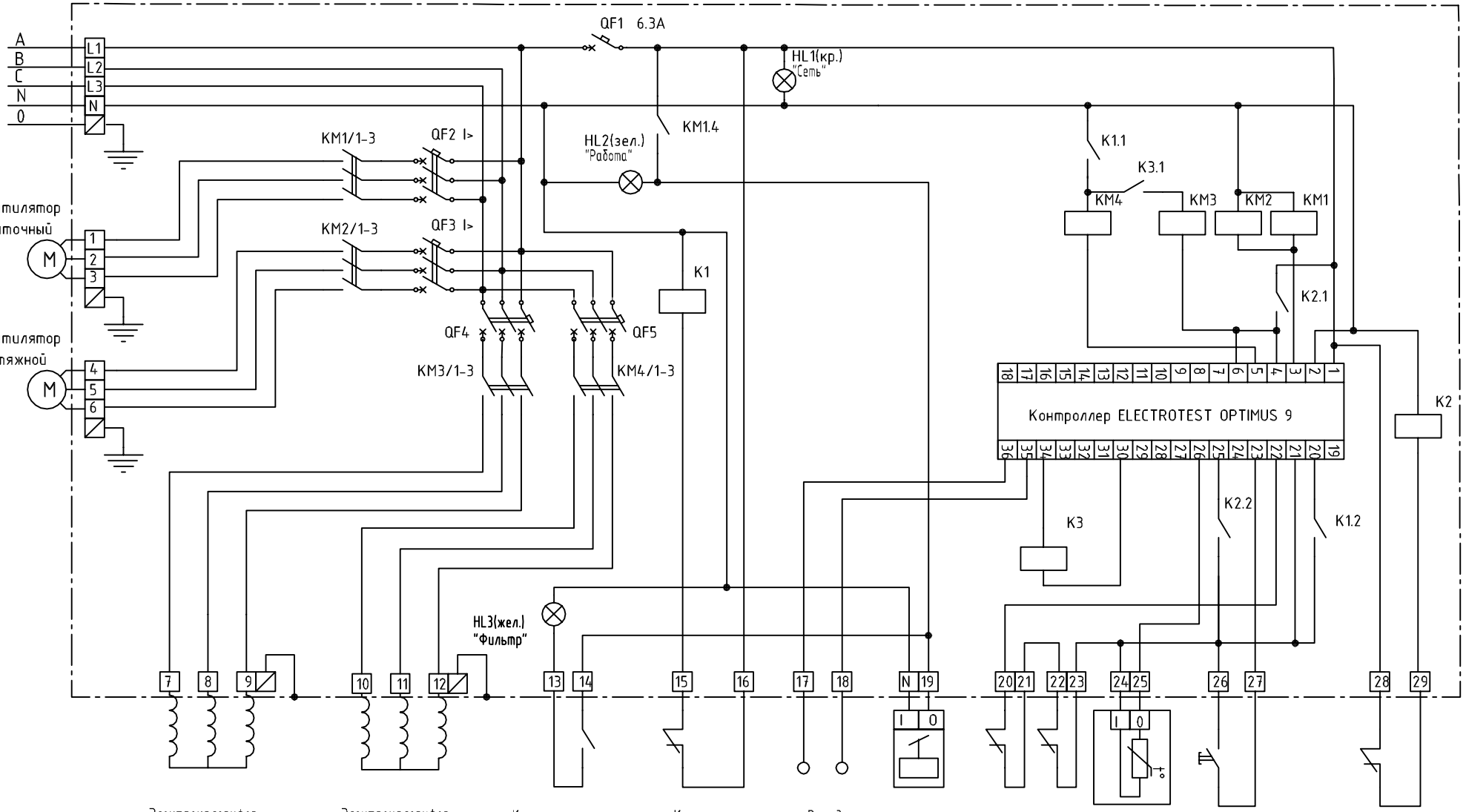

Электрокалорифер 1 ступень

Электрокалорифер 2 ступень

Контакт загрязнения фильтра

Контакт защиты калорифера

Выход "АВАРИЯ" ("Сухой контакт")

Привод заслонки

Контакты защиты вентиляторов

Датчик температуры воздуха в канале

Кнопка ДУ с фиксацией

Контакт пожарной сигнализации

Обмотка реле К3 на 12В постоянного тока

Первая ступень калорифера по мощности больше второй ступени

Изм.	Лист	N докум.	Подп.	Дата
Разраб.				
Пров.				
Т.контр.				
Н.контр.				
Утв.				

Схема электрическая принципиальная Optimus9 / Электро 4

Приточный и вытяжной вентиляторы без регулировки, ступенчатая регулировка калорифера, дистанционное включение, дополнительный выход индикации аварии.

Лит.	Масса	Масштаб

Лист | Листов

© «ЭЛЕКТРОТЕСТ ИНЖИНИРИНГ»

Копировал

Формат А3

Перв. примен.

Справ. N°

Подп. и дата

Инв. N° дубл.

Взам. инв. N°

Подп. и дата

Инв. N° подл.

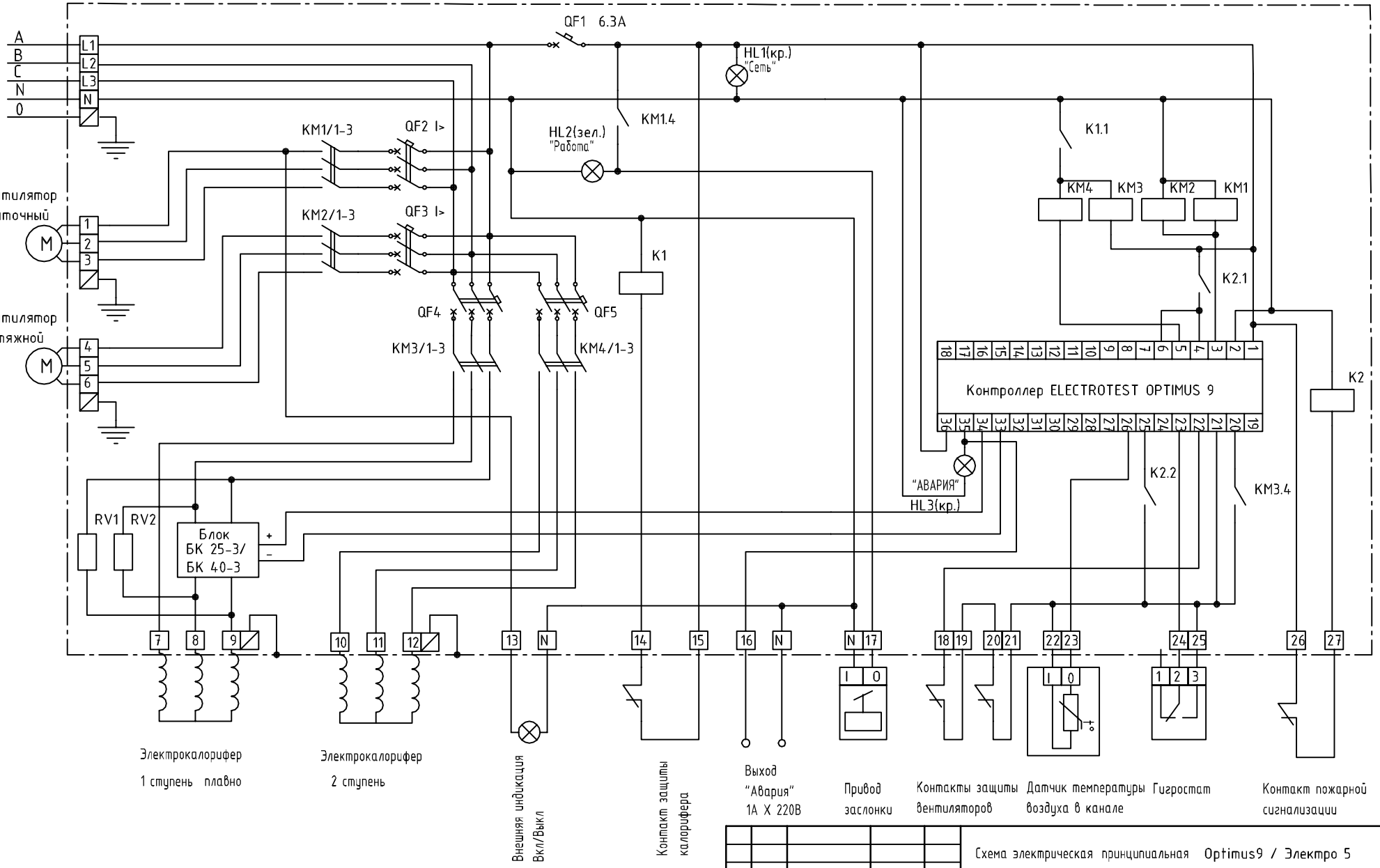

БК 25-3 - Трехфазный блок управления электрокалорифером 25А производства ELECTROTEST
БК 40-3 - Трехфазный блок управления электрокалорифером 40А производства ELECTROTEST.

Изм.	Лист	N докум.	Подп.	Дата
Разраб.				
Пров.				
Т.контр.				
Н.контр.				
Утв.				

Схема электрическая принципиальная Optimus9 / Электро 5

Приточный и вытяжной вентиляторы без регулировки, плавная и ступенчатая регулировка калорифера, гигростат, дополнительный выход индикации включения и выход сигнала "Авария".

Лит.	Масса	Масштаб
Лист	Листов	

© «ЭЛЕКТРОТЕСТ ИНЖИНИРИНГ»

Копировал

Формат А3

Перв. примен.
Справ. N°
Подп. и дата
Инв. N° дубл.
Взам. инв. N°
Подп. и дата
Инв. N° подл.

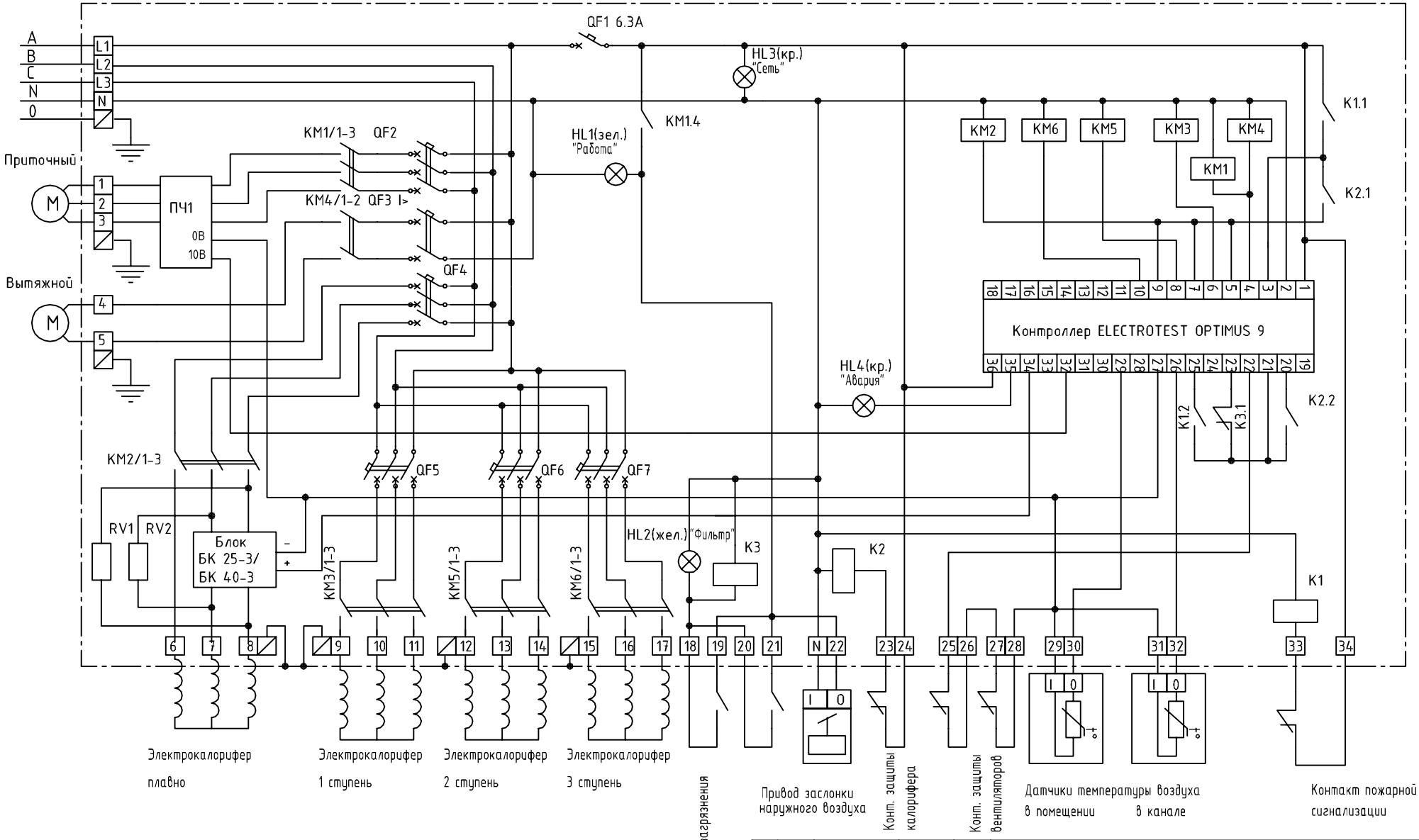

БК 25-3 - Трехфазный блок управления электрокалорифером 25А производства ELECTROTEST
БК 40-3 - Трехфазный блок управления электрокалорифером 40А производства ELECTROTEST.

Изм.	Лист	N докум.	Подп.	Дата
Разраб.				
Пров.				
Т.контр.				
Н.контр.				
Утв.				

Схема электрическая принципиальная Optimus9 / Электро 6

Трехфазный приточный вентилятор с частотным регулированием, однофазный вытяжной вентилятор, плавная и ступенчатая регулировка калорифера

Лит.	Масса	Масштаб
Лист	Листов	

© «ЭЛЕКТРОТЕСТ ИНЖИНИРИНГ»

Копировал

Формат А3

Перв. примен.
Справ. N°
Подп. и дата
Инв. N° дубл.
Взам. инв. N°
Подп. и дата
Инв. N° подл.

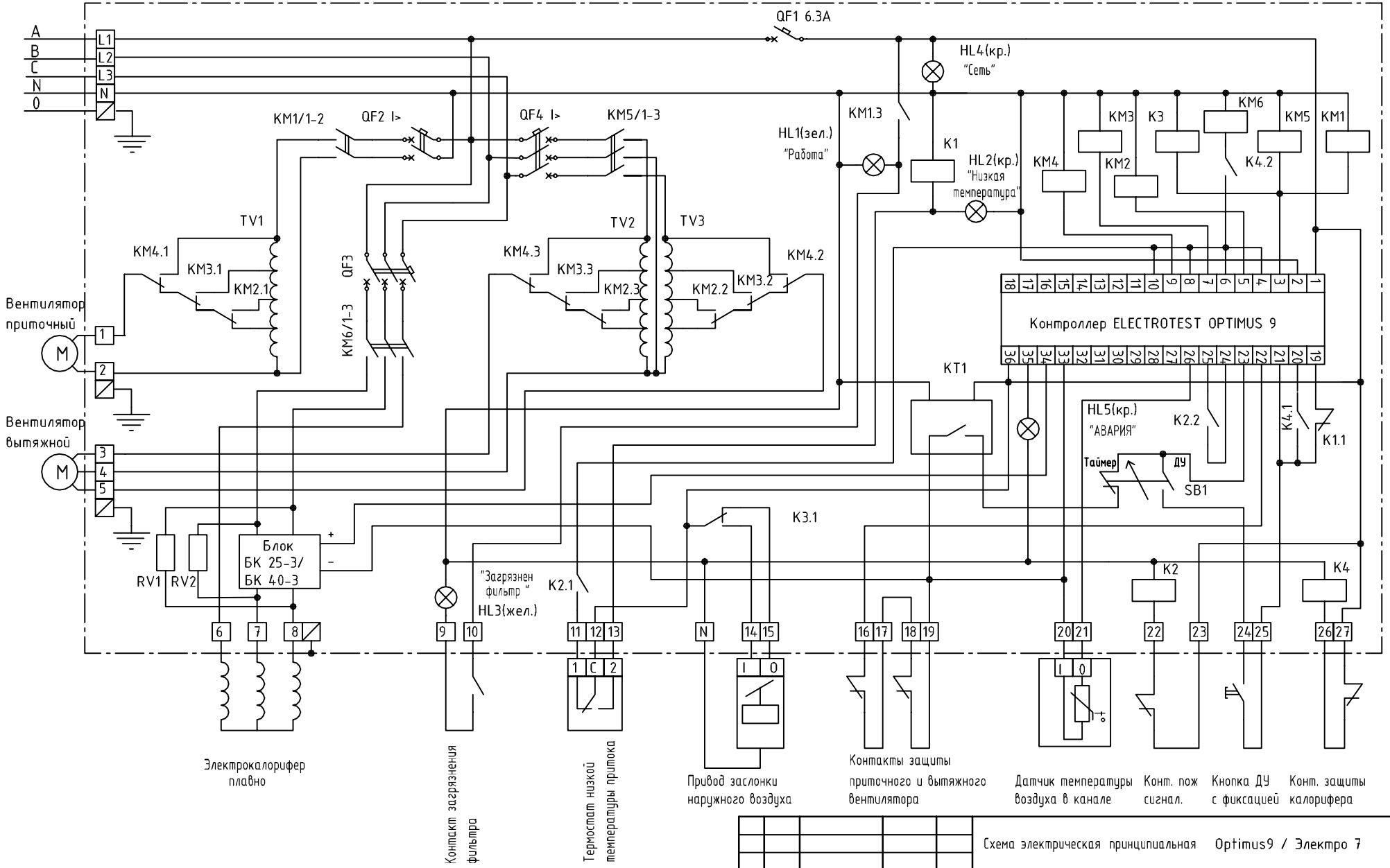

KT1 - Суточный /недельный / годовой таймер

БК 25-3 - Трехфазный блок управления электрокалорифером 25А производства ELECTROTEST

БК 40-3 - Трехфазный блок управления электрокалорифером 40А производства ELECTROTEST.

Изм.	Лист	N докум.	Подп.	Дата
Разраб.				
Пров.				
Т.контр.				
Н.контр.				
Утв.				

Схема электрическая принципиальная Optimus9 / Электро 7

Однофазный приточный, трехфазный вытяжной вентиляторы с автотрансформаторной регулировкой скорости, палавная регулировка калорифера, таймер, дистанционное управление.

Лит.	Масса	Масштаб

Лист Листов

© «ЭЛЕКТРОТЕСТ ИНЖИНИРИНГ»

Копировал Формат А3

Перв. примен. | Справ. N° | Подп. и дата | Инв. N° дубл. | Взам. инв. N° | Подп. и дата | Инв. N° подл.

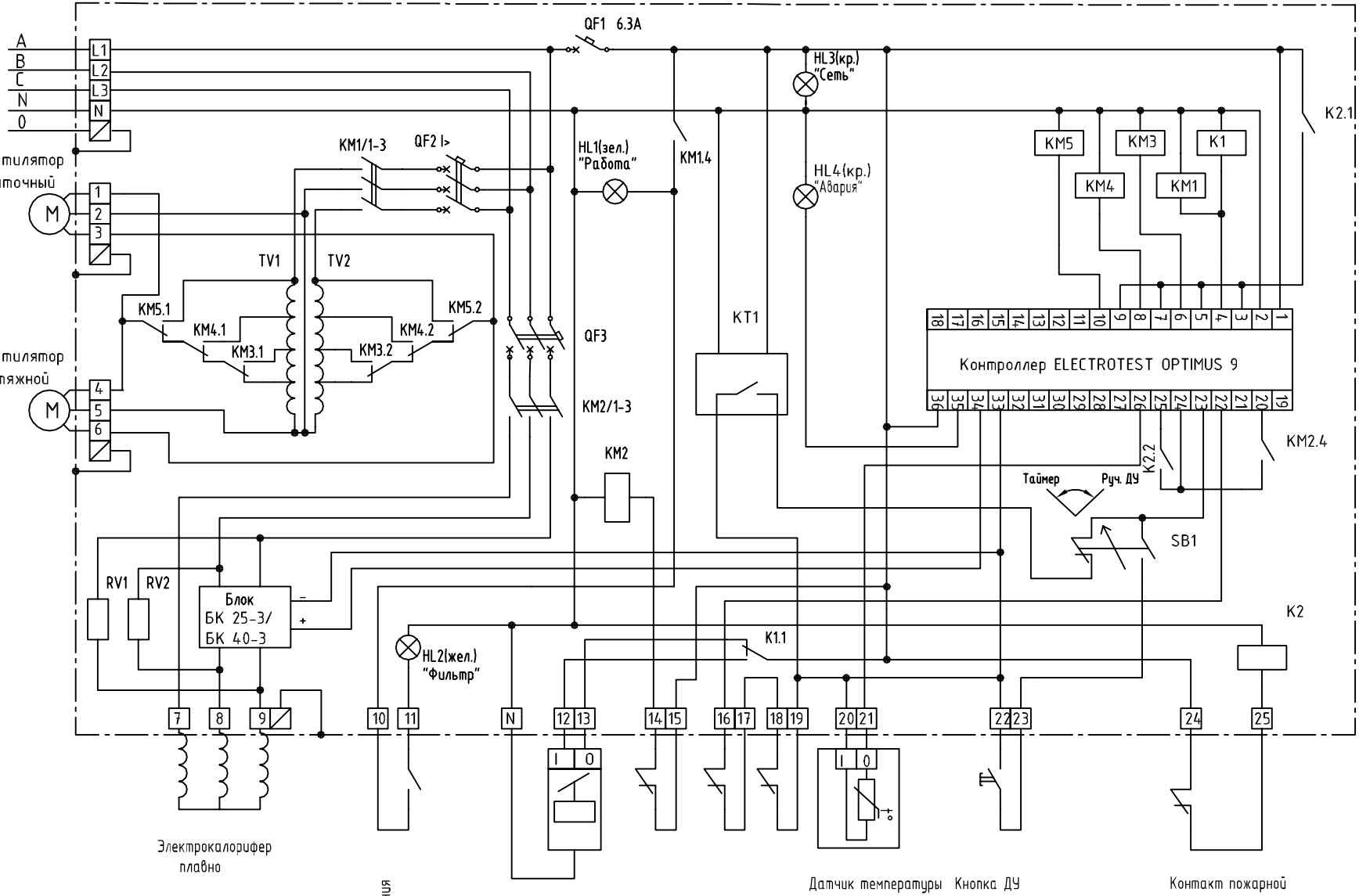

KT1 – Суточный / недельный / годовой таймер

БК 25-3 – Трехфазный блок управления электрокалорифером 25А производства ELECTROTEST

БК 40-3 – Трехфазный блок управления электрокалорифером 40А производства ELECTROTEST.

Изм.	Лист	N докум.	Подп.	Дата
Разраб.				
Пров.				
Т.контр.				
Н.контр.				
Утв.				

Схема электрическая принципиальная Optimus9 / Электро 8

Приточный и вытяжной вентиляторы с автотрансформаторной регулировкой , плавная регулировка калорифера, 3-х позиционный привод заслонки наружного воздуха, таймер, переключатель управления "Таймер-Ручное".

Лит.	Масса	Масштаб
Лист	Листов	

© «ЭЛЕКТРОТЕСТ ИНЖИНИРИНГ»

Перв. примен.

Справ. N°

Подп. и дата

Инв. N° дубл.

Взам. инв. N°

Подп. и дата

Инв. N° подл.

Копировал

Формат А3