Библиотека СОК

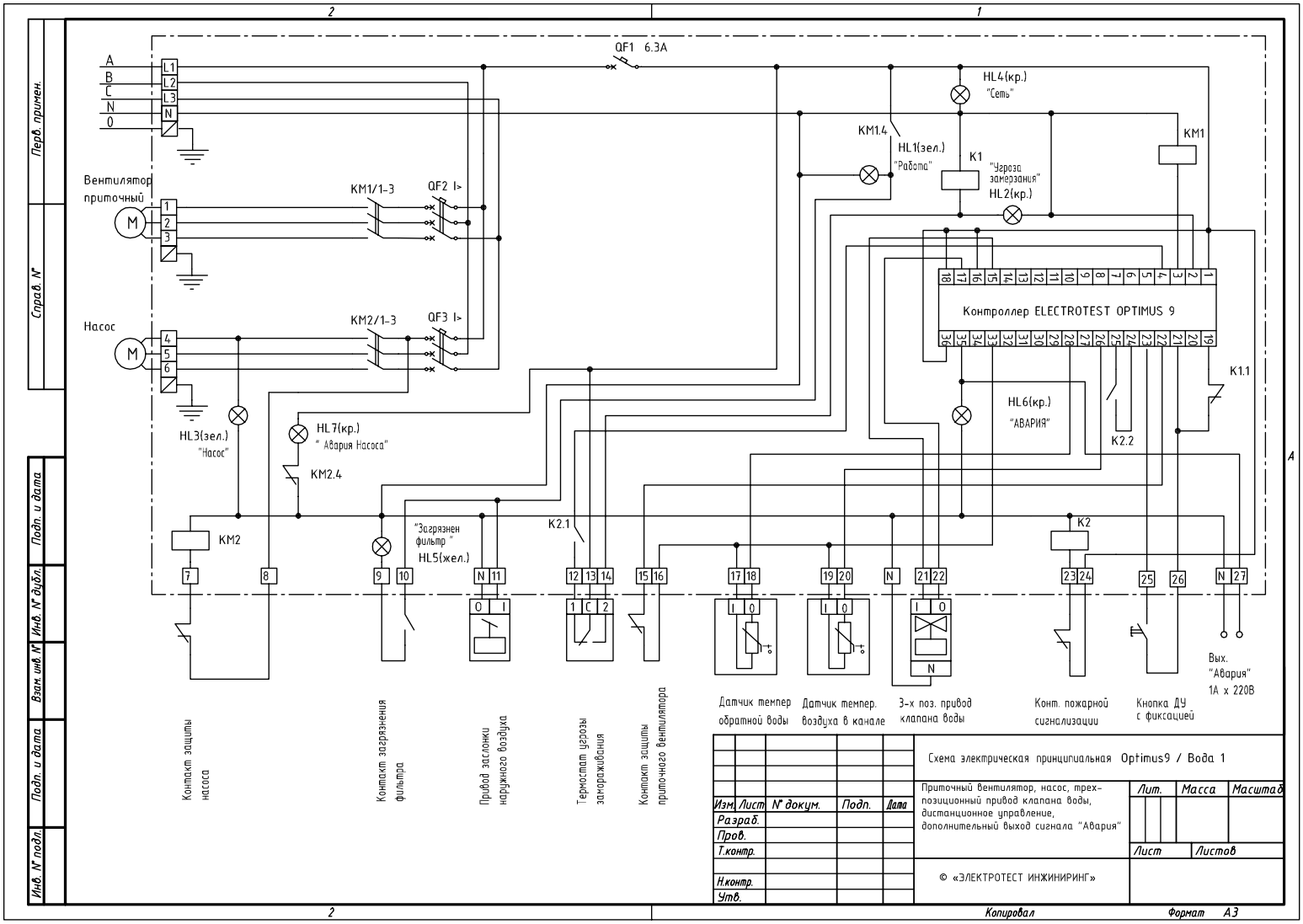

Изм.	Лист	N докум.	Подп.	Дата
Разраб.				
Пров.				
Т.контр.				
Н.контр.				
Утв.				

Схема электрическая принципиальная Optimus9 / Вода 1

Приточный вентилятор, насос, трех-позиционный привод клапана воды, дистанционное управление, дополнительный выход сигнала "Авария"

Лит.	Масса	Масштаб
Лист	Листов	

© «ЭЛЕКТРОТЕСТ ИНЖИНИРИНГ»

Перв. примен. | Справ. N° | Подп. и дата | Инв. N° дубл. | Взам. инв. N° | Подп. и дата | Инв. N° подл.

Копировал Формат А3

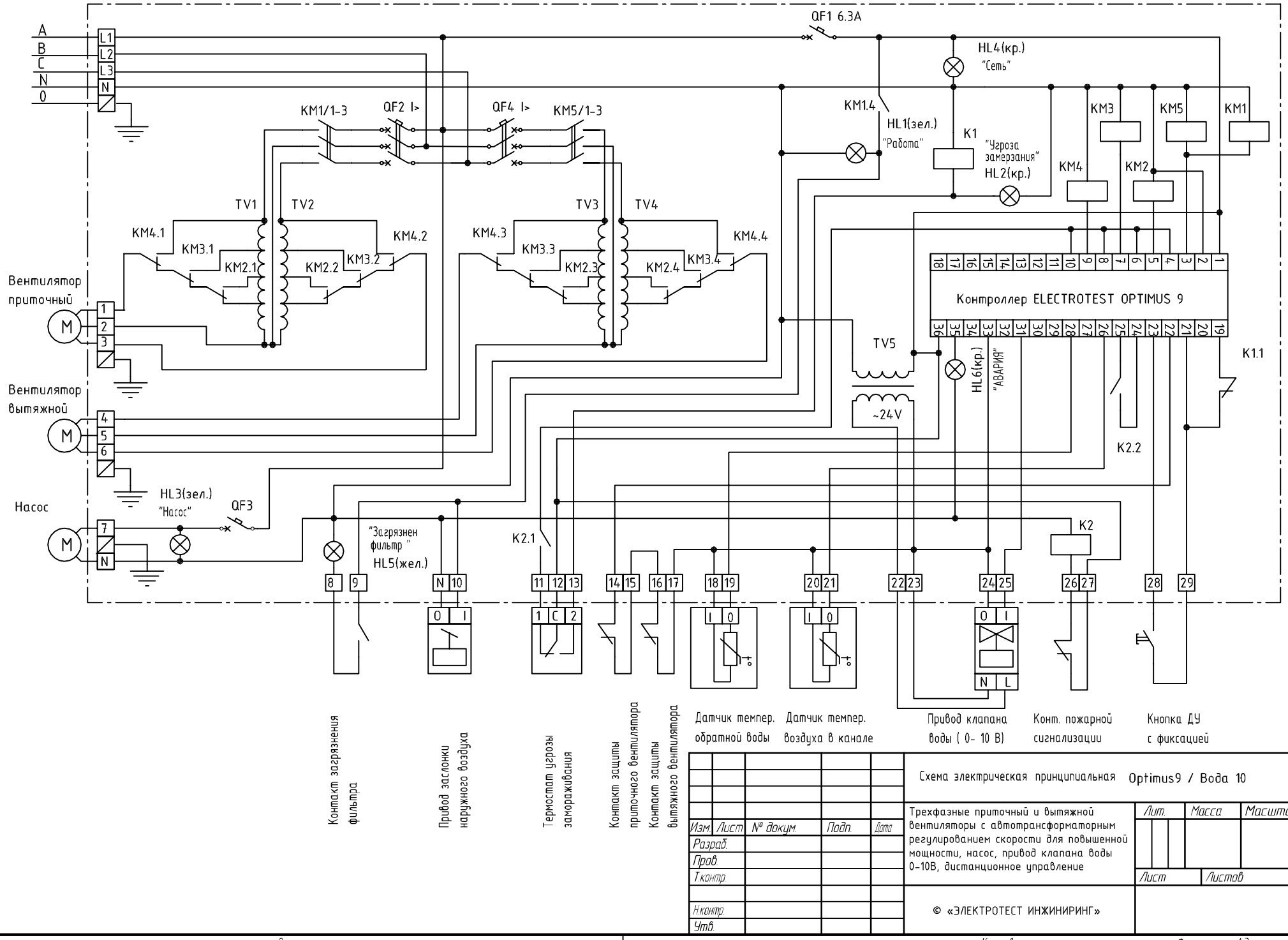

					Схема электрическая принципиальная Optimus9 / Вода 10
					Трехфазные приточный и вытяжной вентиляторы с автотрансформаторным регулированием скорости для повышенной мощности, насос, привод клапана воды 0-10В, дистанционное управление
Изм.	Лист	№ докум.	Подп.	Дата	
Разраб.					
Пров.					
Т.контр.					
Н.контр.					© «ЭЛЕКТРОТЕСТ ИНЖИНИРИНГ»
Утв.					

Лит.	Масса	Масштаб
Лист	Листов	

Перв. примен.
Справ. №
Подп. и дата
Инв. № дубл.
Взам. инв. №
Подп. и дата
Инв. № подл.

Копировал
Формат А3

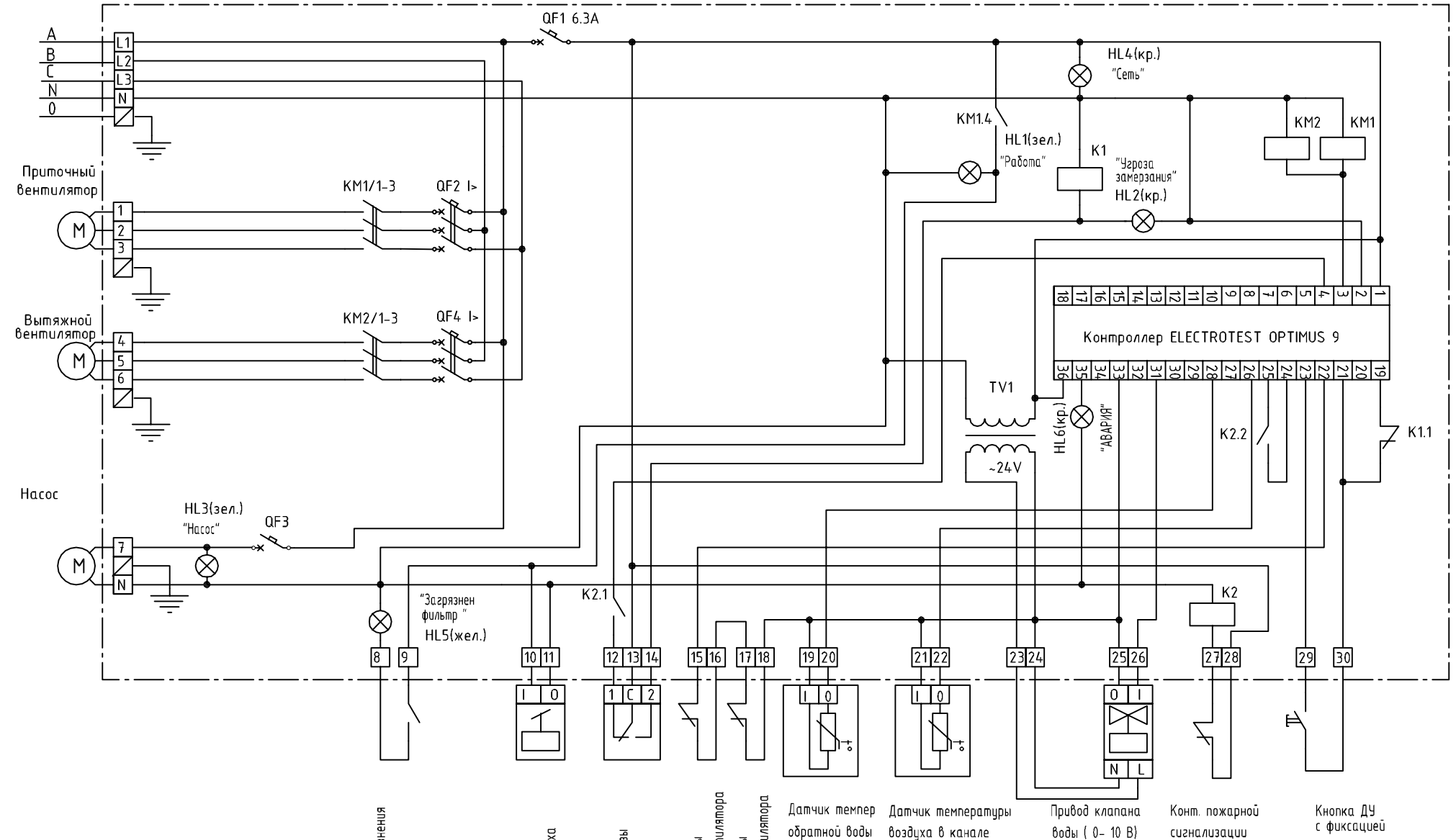

Изм.	Лист	№ докум.	Подп.	Дата
Разраб.				
Пров.				
Т.контр.				
Н.контр.				
Утв.				

Схема электрическая принципиальная Optimus9 / Вода 2

Приточный и вытяжной вентиляторы без регулировки скорости, насос, привод клапана воды 0-10В с питанием 24В переменного тока, 3-позиционный привод заслонки наружного воздуха, дистанционное управление.

Лит.	Масса	Масштаб

Лист | Листов

© «ЭЛЕКТРОТЕСТ ИНЖИНИРИНГ»

Перв. примен.
Справ. №
Подп. и дата
Инв. № дубл.
Взам. инв. №
Подп. и дата
Инв. № подл.

Копировал
Формат А3

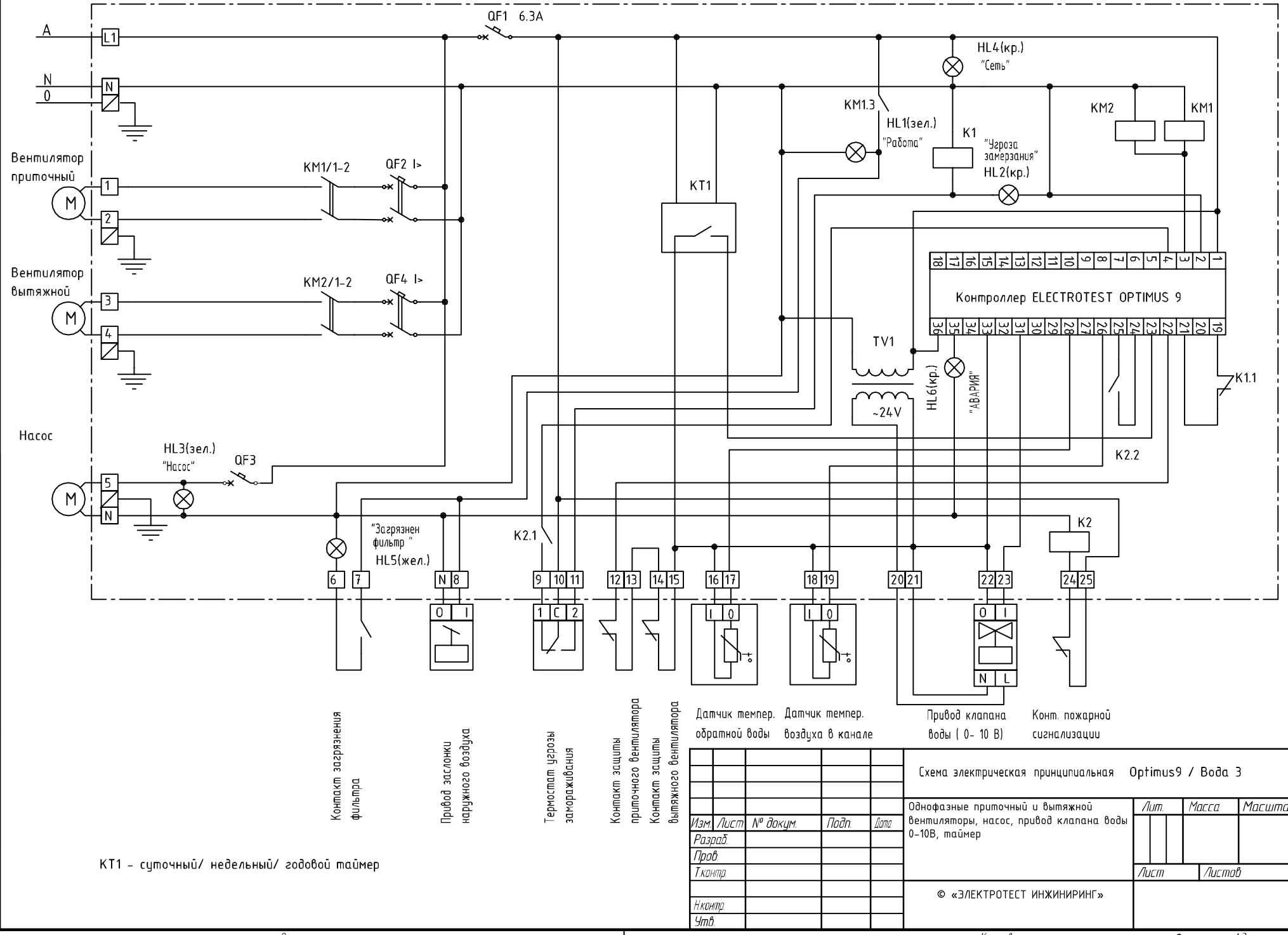

Изм.	Лист	№ докум.	Подп.	Дата
Разраб.				
Пров.				
Т.контр.				
Н.контр.				
Утв.				

Схема электрическая принципиальная Optimus9 / Вода 3

Однофазные приточный и вытяжной вентиляторы, насос, привод клапана воды 0-10В, таймер

Лит.	Масса	Масштаб
Лист	Листов	

© «ЭЛЕКТРОТЕСТ ИНЖИНИРИНГ»

Перв. примен.
Справ. №
Подп. и дата
Инв. № дубл.
Взам. инв. №
Подп. и дата
Инв. № подл.

Копировал
Формат А3

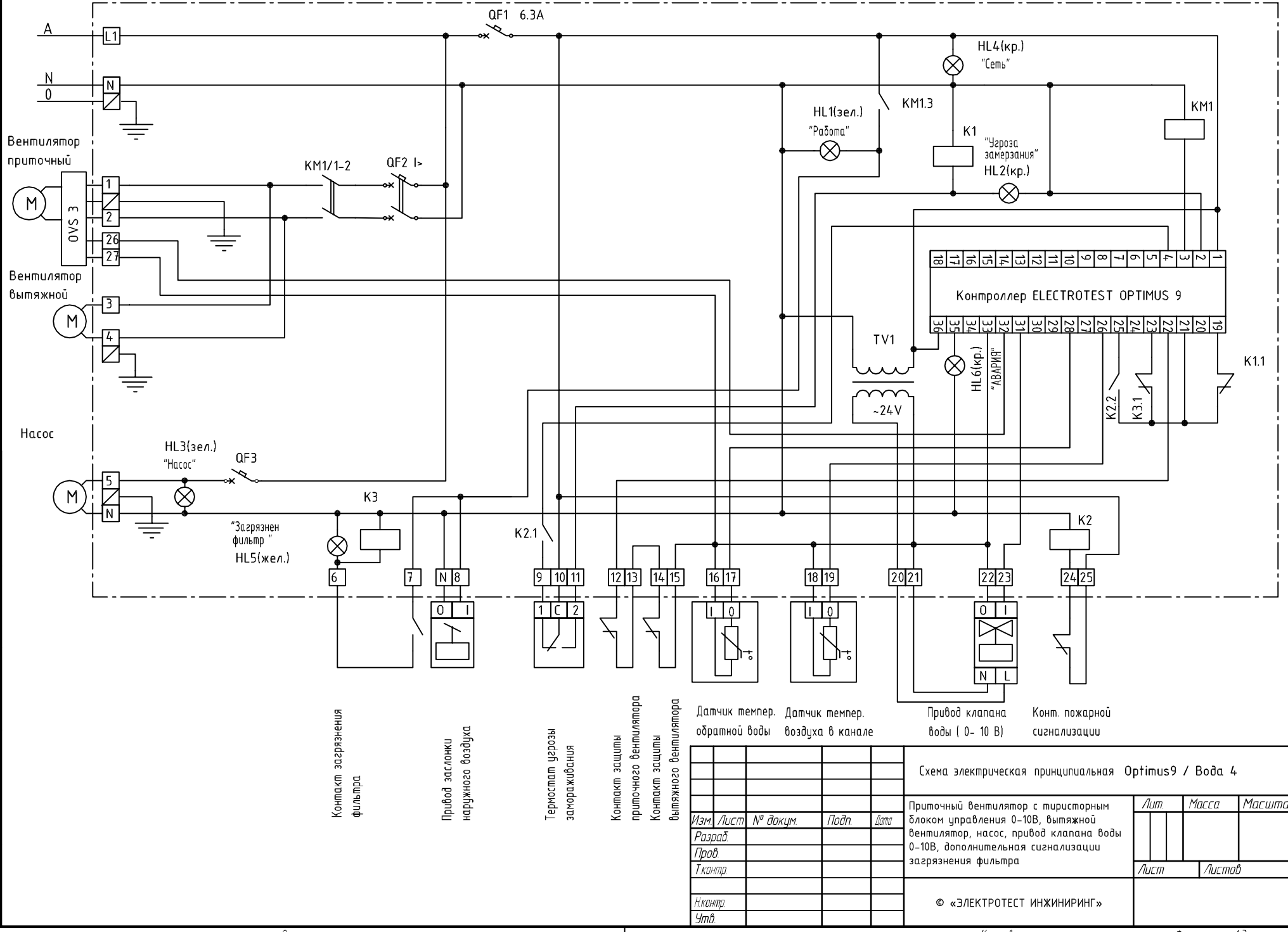

Изм.	Лист	№ докум.	Подп.	Дата
Разраб.				
Пров.				
Т.контр.				
Н.контр.				
Утв.				

Схема электрическая принципиальная Optimus9 / Вода 4

Приточный вентилятор с тиристорным блоком управления 0-10В, вытяжной вентилятор, насос, привод клапана воды 0-10В, дополнительная сигнализации загрязнения фильтра

Лит.	Масса	Масштаб
Лист	Листов	

© «ЭЛЕКТРОТЕСТ ИНЖИНИРИНГ»

Перв. примен.
Справ. №
Подп. и дата
Инв. № дубл.
Взам. инв. №
Подп. и дата
Инв. № подл.

Копировал
Формат А3

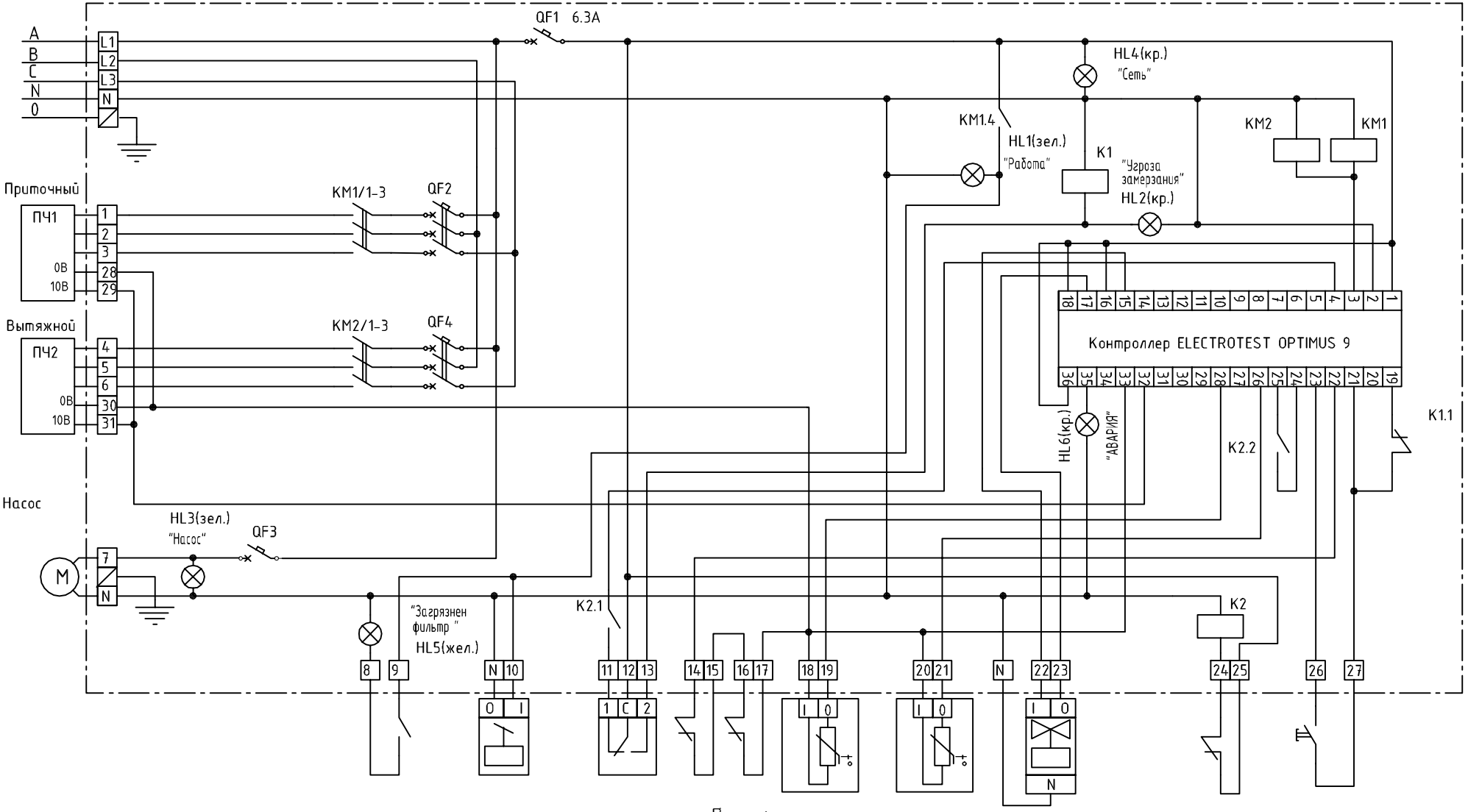

Изм.	Лист	№ докум.	Подп.	Дата	
Разраб.					
Пров.					
Т.контр.					
Н.контр.					
Утв.					

Схема электрическая принципиальная Optimus9 / Вода 5

Приточный и вытяжной вентиляторы с частотным регулированием, насос, трехпозиционный привод клапана воды, дистанционное управление

Лит.	Масса	Масштаб
Лист	Листов	

© «ЭЛЕКТРОТЕСТ ИНЖИНИРИНГ»

Перв. примен.
Справ. №
Подп. и дата
Инв. № дубл.
Взам. инв. №
Подп. и дата
Инв. № подл.

Копировал
Формат А3

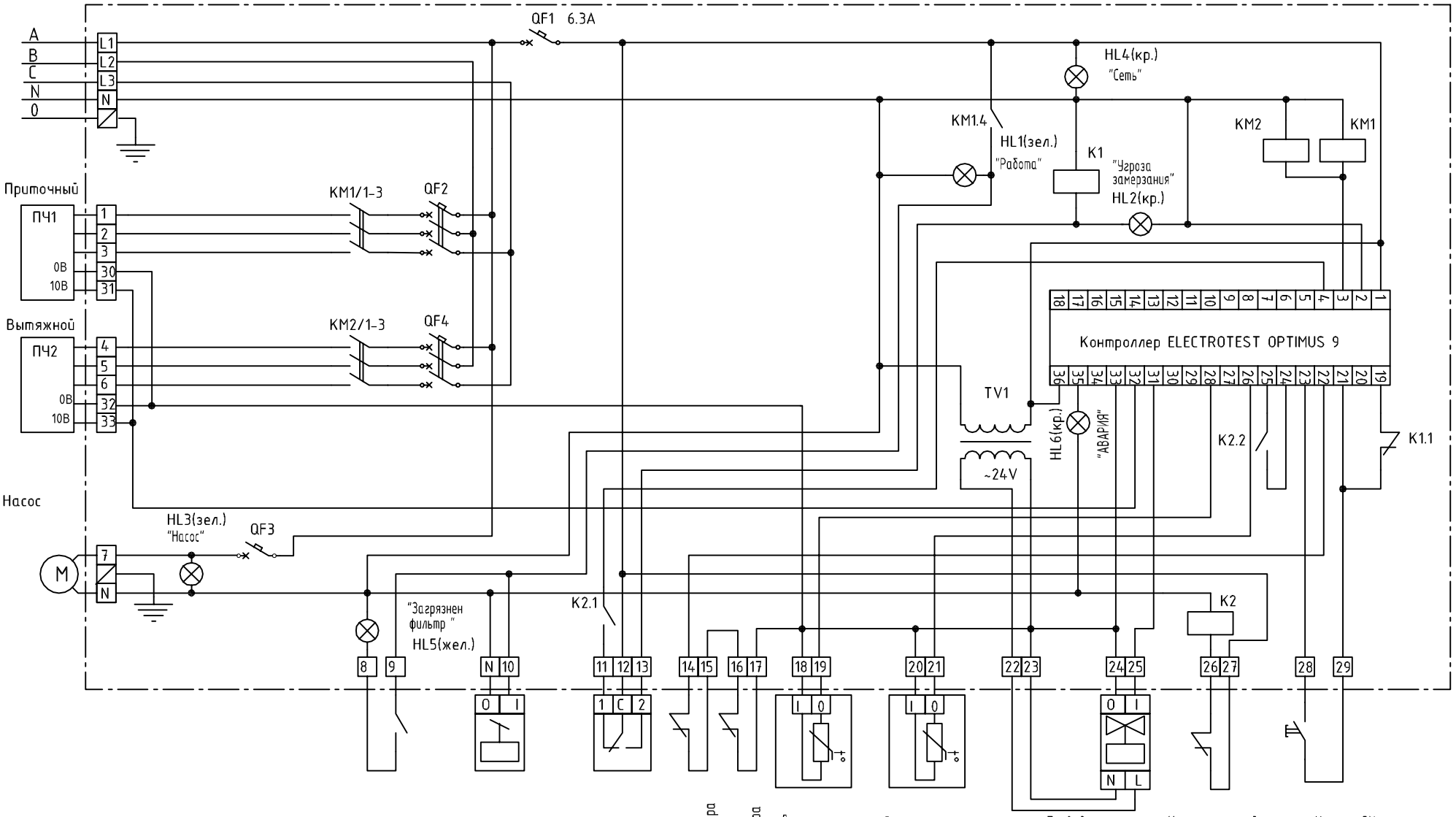

					Схема электрическая принципиальная Optimus9 / Вода 6
Изм.	Лист	№ докум.	Подп.	Дата	Приточный и вытяжной вентиляторы с частотным регулированием, насос, привод клапана воды 0-10В с питанием 24В переменного тока, дистанционное управление
Разраб.					Лит. / Масса / Масштаб
Пров.					
Т.контр.					Лист / Листов
Н.контр.					© «ЭЛЕКТРОТЕСТ ИНЖИНИРИНГ»
Утв.					

Перв. примен.
Справ. №
Подп. и дата
Инв. № дубл.
Взам. инв. №
Подп. и дата
Инв. № подл.

Копировал
Формат А3

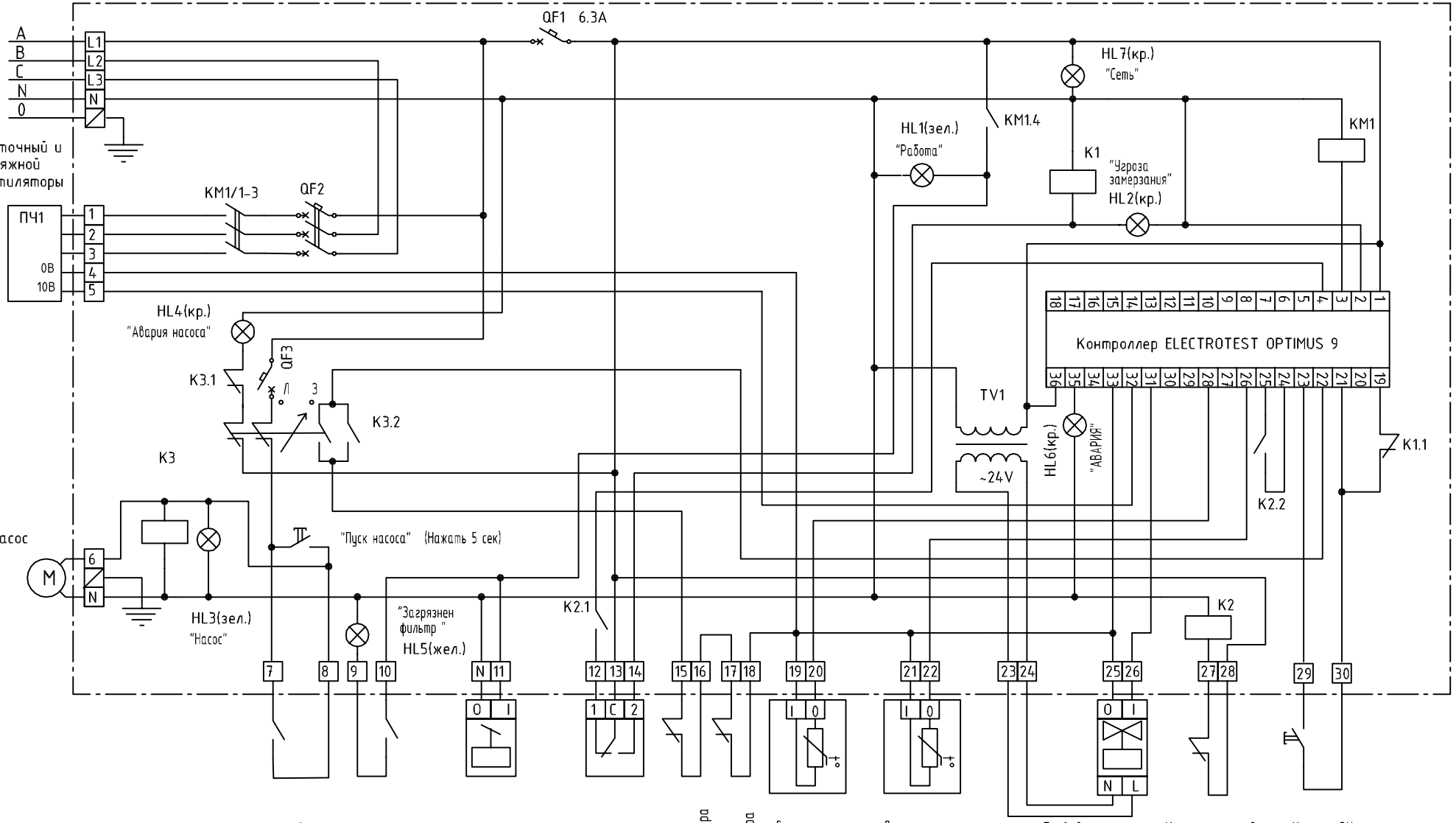

Приточный и вытяжной вентиляторы соединены параллельно и подключены к одному преобразователю частоты.
Перед подключением убедитесь, что преобразователь частоты допускает параллельное подключение двигателей.

Схема электрическая принципиальная Optimus9 / Вода 7

Приточный / вытяжной вентилятор с частотным управлением, привод клапана воды 0-10В, насос с реле протока, переключатель "Зима-Лето", дистанционное управление

© «ЭЛЕКТРОТЕСТ ИНЖИНИРИНГ»

Изм. Лист № докум. Подп. Дата
Разраб.
Пров.
Т.контр.
Н.контр.
Утв.

Лит. Масса Масштаб
Лист Листов

Перв. примен.
Справ. №
Подп. и дата
Инв. № дубл.
Взам. инв. №
Подп. и дата
Инв. № подл.

Копировал Формат А3

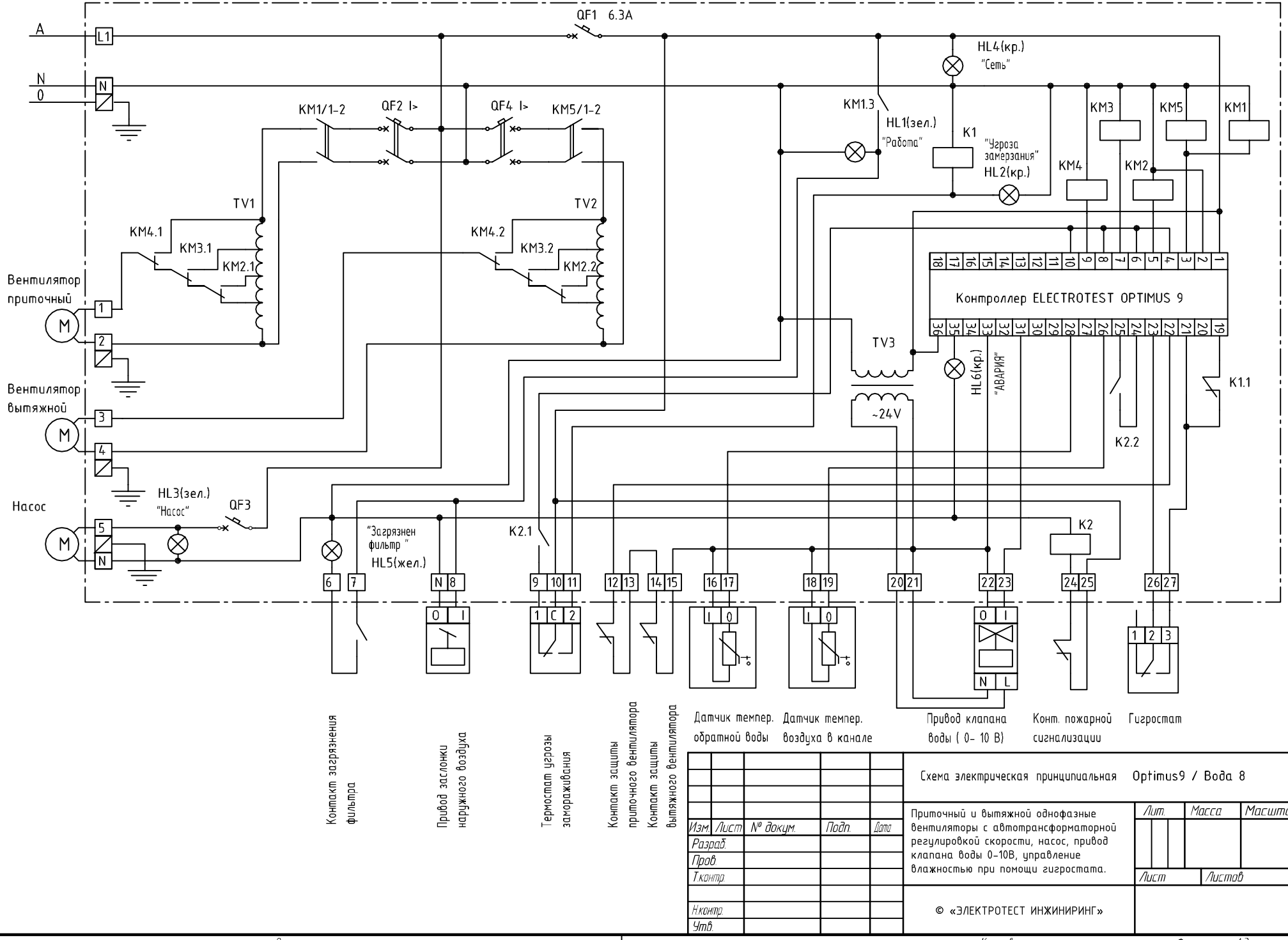

Изм.	Лист	№ докум.	Подп.	Дата
Разраб.				
Пров.				
Т.контр.				
Н.контр.				
Утв.				

Схема электрическая принципиальная Optimus9 / Вода 8

Приточный и вытяжной однофазные вентиляторы с автотрансформаторной регулировкой скорости, насос, привод клапана воды 0-10В, управление влажностью при помощи гигростата.

Лит.	Масса	Масштаб
Лист	Листов	

© «ЭЛЕКТРОТЕСТ ИНЖИНИРИНГ»

Перв. примен.
Справ. №
Подп. и дата
Инв. № дубл.
Взам. инв. №
Подп. и дата
Инв. № подл.

Копировал
Формат А3

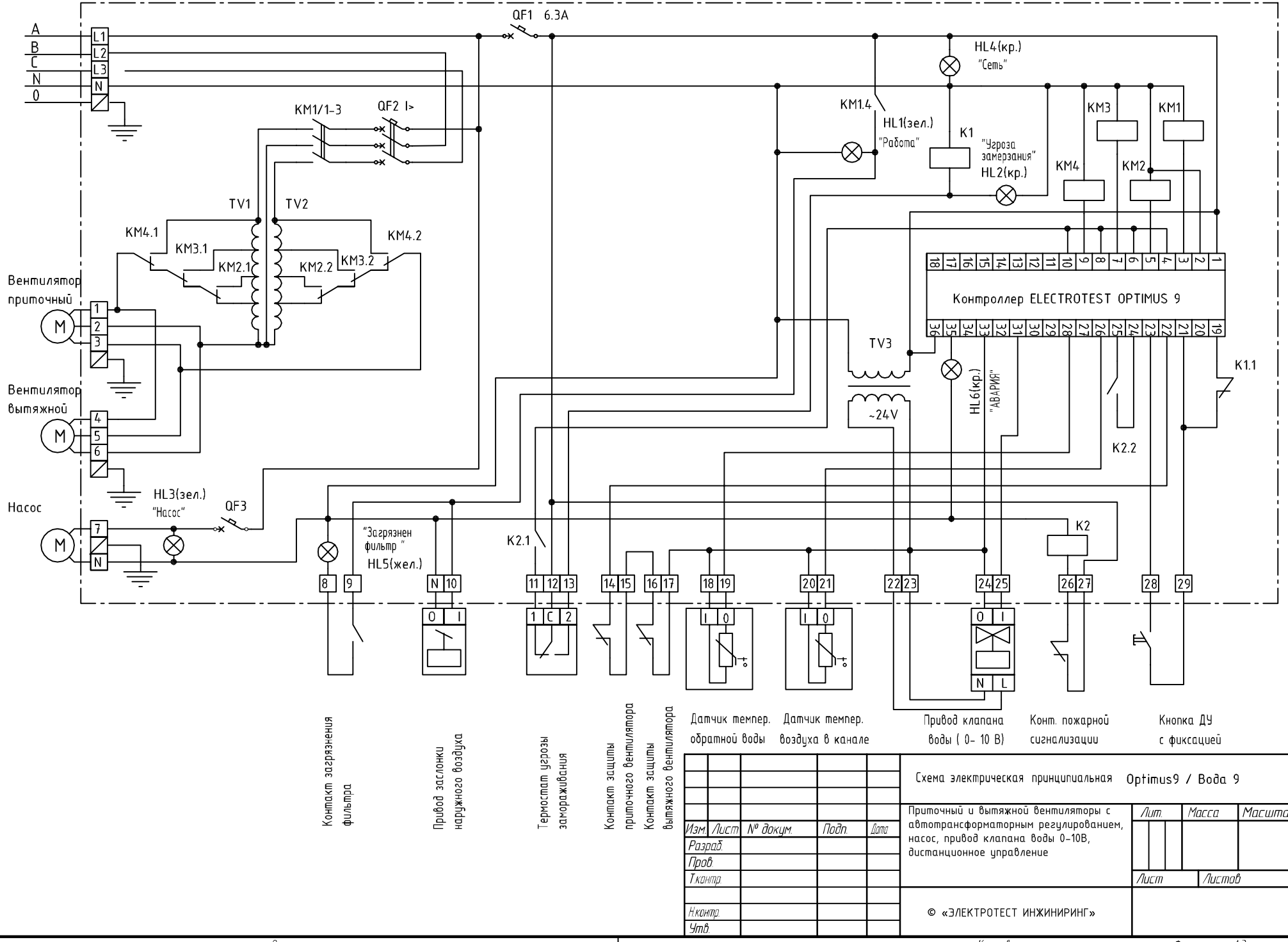

Изм.	Лист	№ докум.	Подп.	Дата
Разраб.				
Пров.				
Т.контр.				
Н.контр.				
Утв.				

Схема электрическая принципиальная Optimus9 / Вода 9

Приточный и вытяжной вентиляторы с автотрансформаторным регулированием, насос, привод клапана воды 0-10В, дистанционное управление

Лит.	Масса	Масштаб
Лист	Листов	

© «ЭЛЕКТРОТЕСТ ИНЖИНИРИНГ»

Перв. примен.
Справ. №
Подп. и дата
Инв. № дубл.
Взам. инв. №
Подп. и дата
Инв. № подл.

Копировал
Формат А3