Библиотека СОК

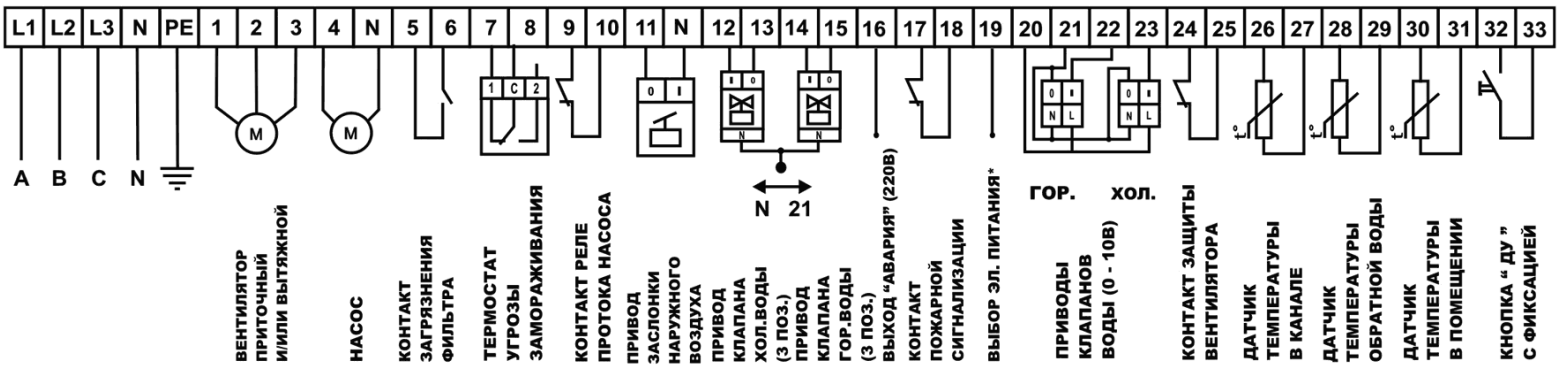

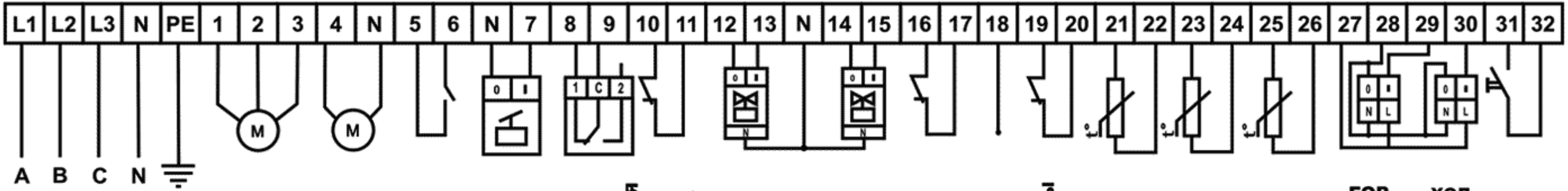
L1 L2 L3 N PE 1 2 3 4 N 5 6 N 7 8 9 10 11 12 13 N 14 15 16 17 18 19 20 21 22 23 24 25 26 27 28 29 30 31 32
A B C N
M
M
0 -
1 C 2
0 -
N
0 -
N
0 -
N L
0 -
N L
ГОР. ХОЛ.
ВЕНТИЛЯТОР ПРИТОЧНЫЙ И/ИЛИ ВЫТЯЖНОЙ
НАСОС
ПРИВОД ЗАСЛОНКИ НАРУЖНОГО ВОЗДУХА
ТЕРМОСТАТ УГРОЗЫ ЗАМОРАЖИВАНИЯ
КОНТАКТ РЕЛЕ ПРОТОКА НАСОСА
ПРИВОД КЛАПАНА ХОЛ.ВОДЫ (3 ПОЗ.)
ПРИВОД КЛАПАНА ГОР.ВОДЫ (3 ПОЗ.)
КОНТАКТ ПОЖАРНОЙ СИГНАЛИЗАЦИИ
ВЫХОД “АВАРИЯ” (220 В)
КОНТАКТ ЗАЩИТЫ ВЕНТИЛЯТОРА
ДАТЧИК ТЕМПЕРАТУРЫ В КАНАЛЕ
ДАТЧИК ТЕМПЕРАТУРЫ ОБРАТНОЙ ВОДЫ
ДАТЧИК ТЕМПЕРАТУРЫ В ПОМЕЩЕНИИ
ПРИВОДЫ КЛАПАНОВ ВОДЫ (0 - 10В)
КНОПКА “ ДУ ” С ФИКСАЦИЕЙ