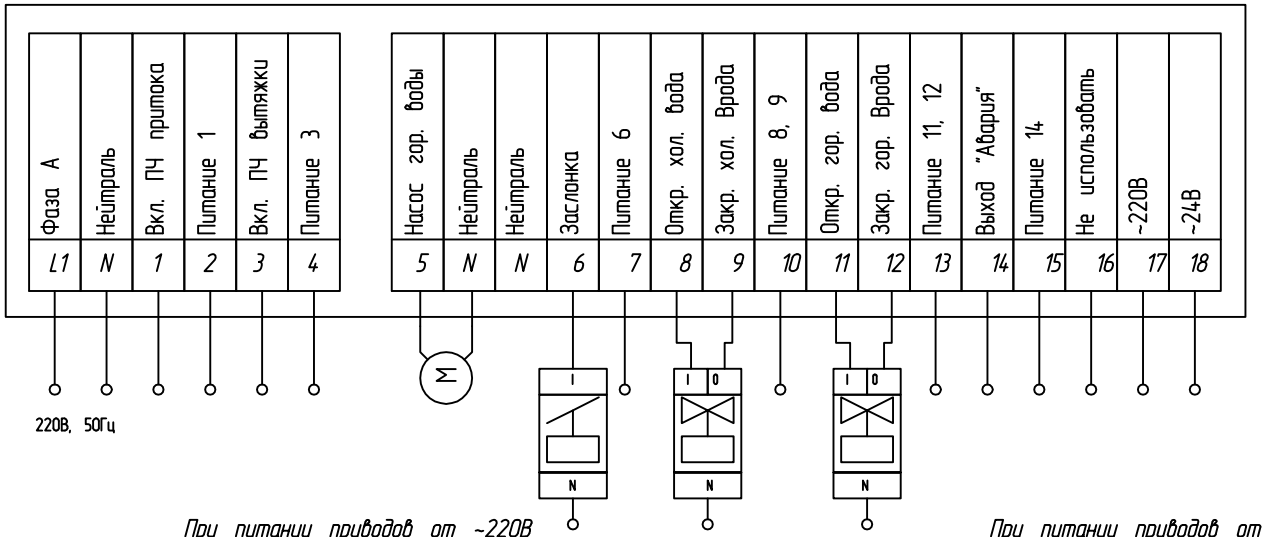

При питании приводов от ~220В подключить к нейтрали

При питании приводов от ~24В подключить к "Общий"

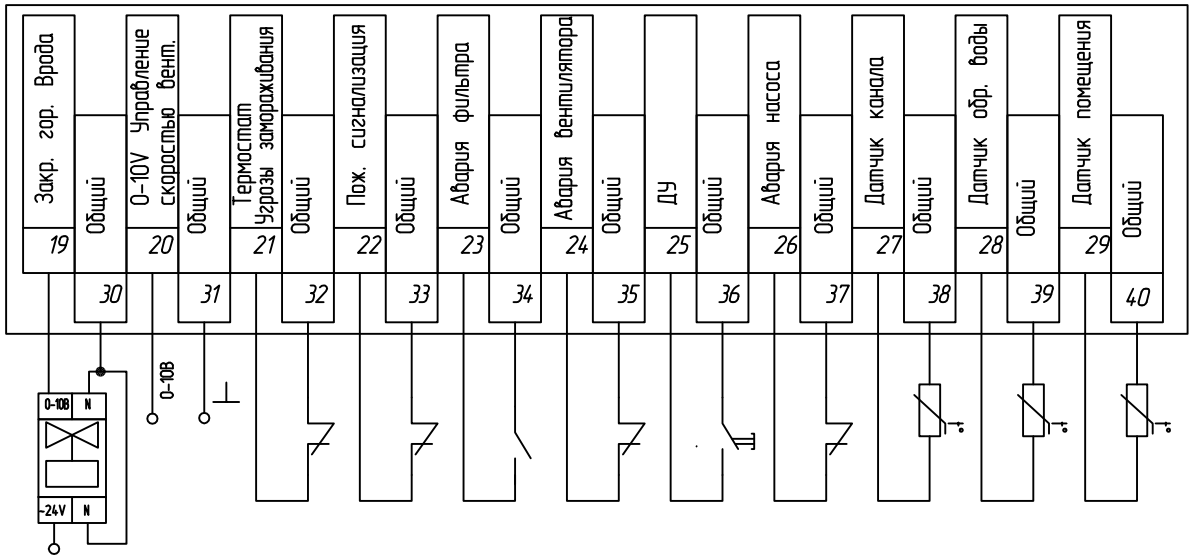

Изм.	Лист	# докум.	Подп.	дата	MASTERBOX W-X (без мотор-автомата) Схема электрическая подключения	Лист

Копировал Формат А3

Инв. # подл. | Подп. и дата | Взам. инв. # | Инв.# дубл. | Подп. и дата

Библиотека СОК

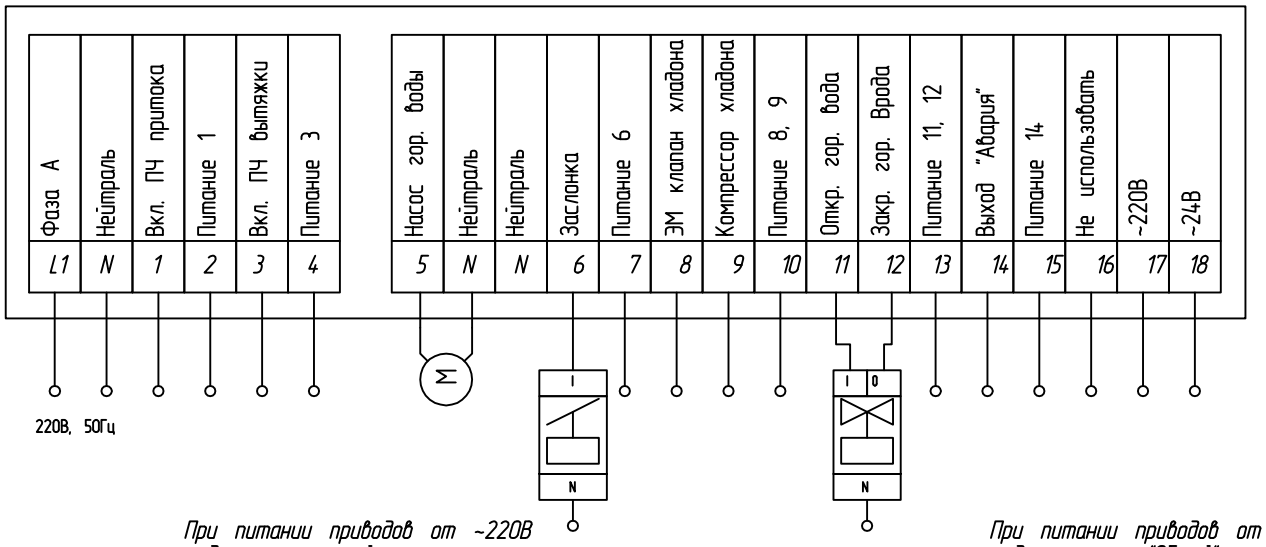

При питании приводов от ~220В подключить к нейтрали

При питании приводов от ~24В подключить к "Общий"

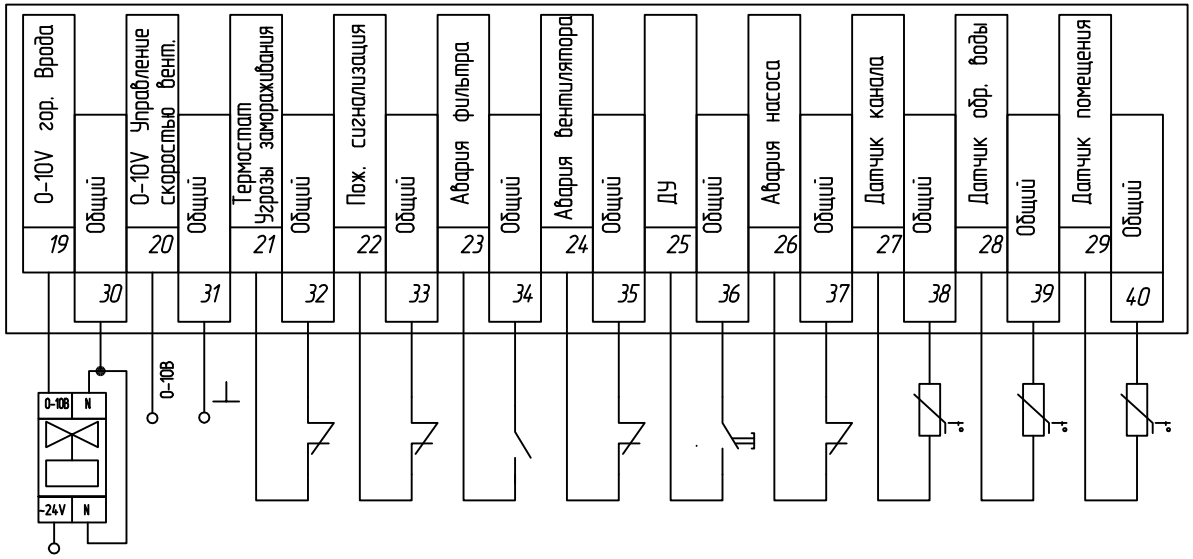

Изм.	Лист	# докум.	Подп.	дата	MASTERBOX W-X (без мотор-автомата, ККБ) Схема электрическая подключения	Лист

Копировал Формат А3

Инв. # подл. | Подп. и дата | Взам. инв. # | Инв.# дубл. | Подп. и дата

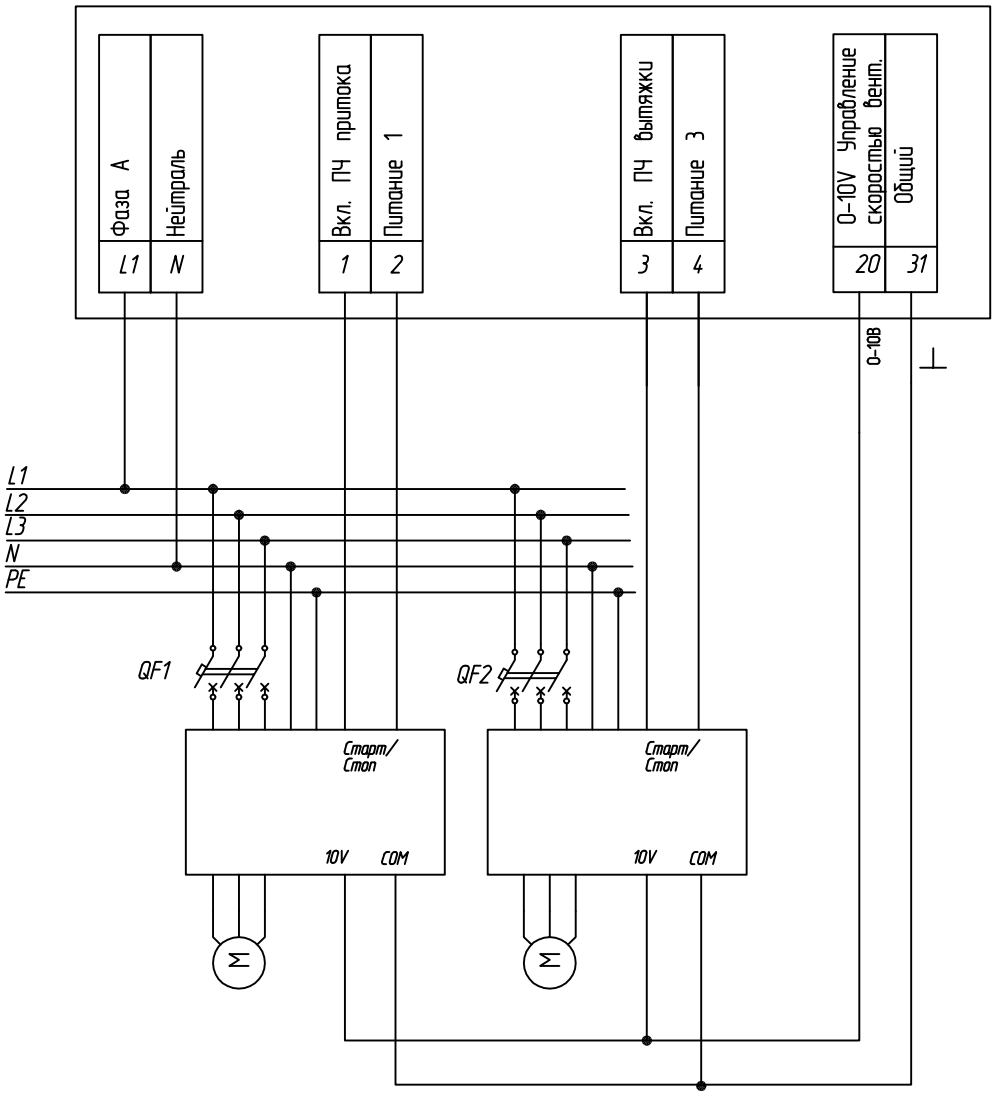

Изм.	Лист	# докум.	Подп.	дата

MASTERBOX W-X (без мотор-автомата)
Схема электрическая подключения ПЧ

Лист

Подп. и дата | Инв.# дубл. | Взам. инв. # | Подп. и дата | Инв. # подл.

Копировал Формат А3