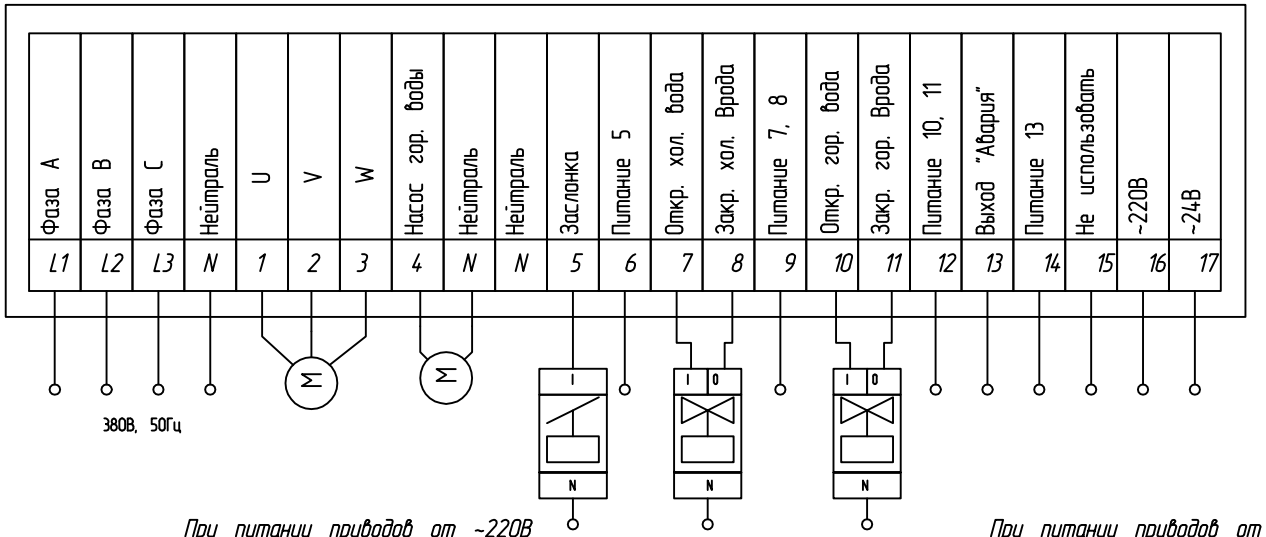

При питании приводов от ~220В подключить к нейтрали

При питании приводов от ~24В подключить к "Общий"

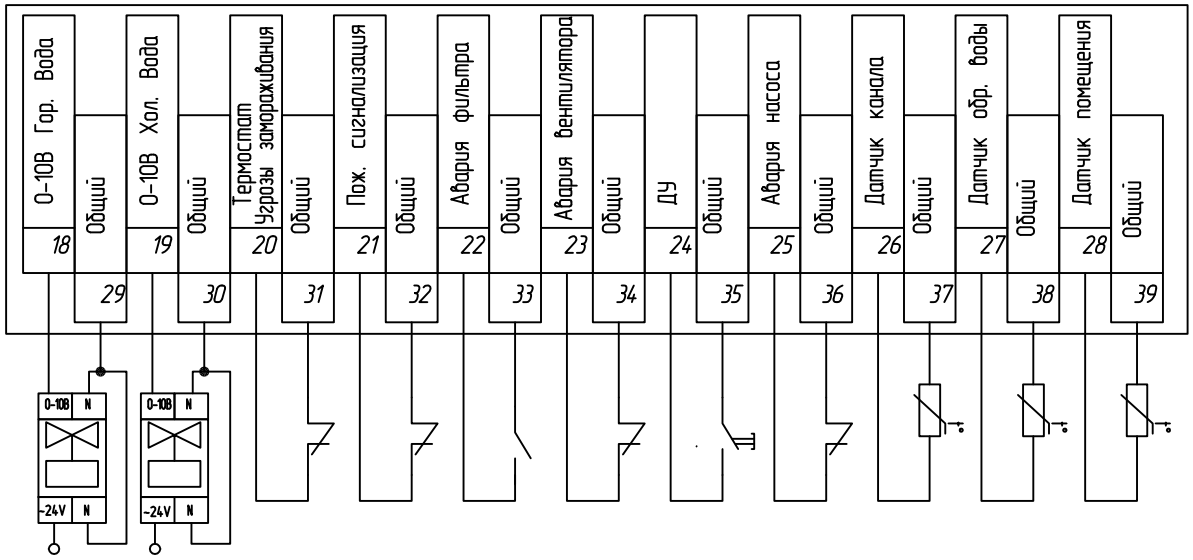

Изм.	Лист	# докум.	Подп.	дата	MASTERBOX W (трехфазный двигатель) Схема электрическая подключения	Лист

Копировал Формат А3

Инв. # подл. | Подп. и дата | Взам. инв. # | Инв.# дубл. | Подп. и дата

Библиотека СОК

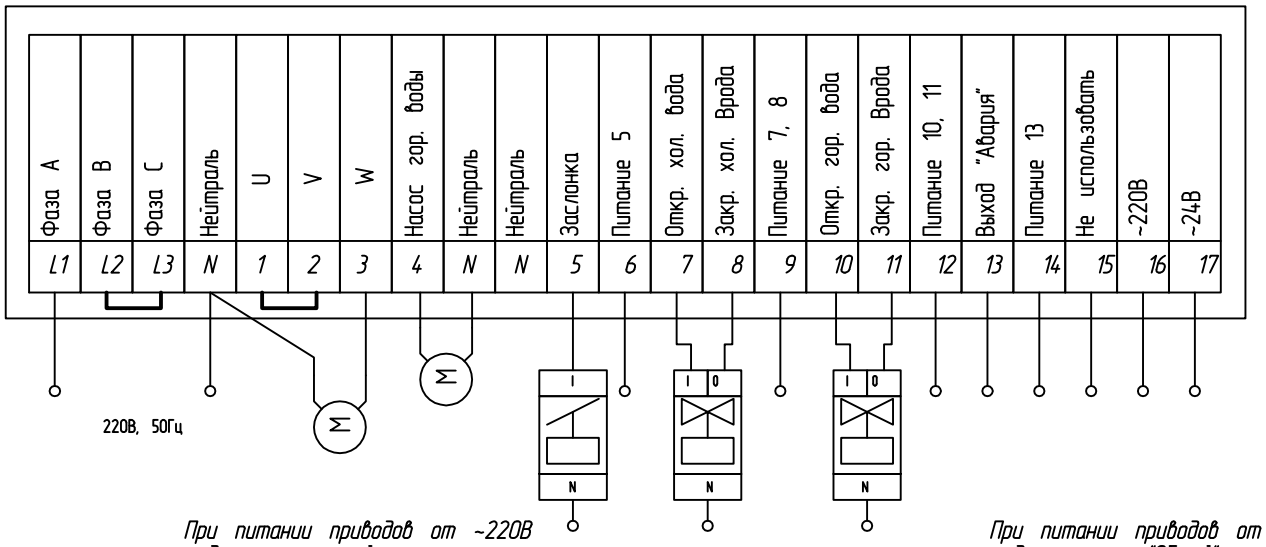

При питании приводов от ~220В подключить к нейтрали

При питании приводов от ~24В подключить к "Общий"

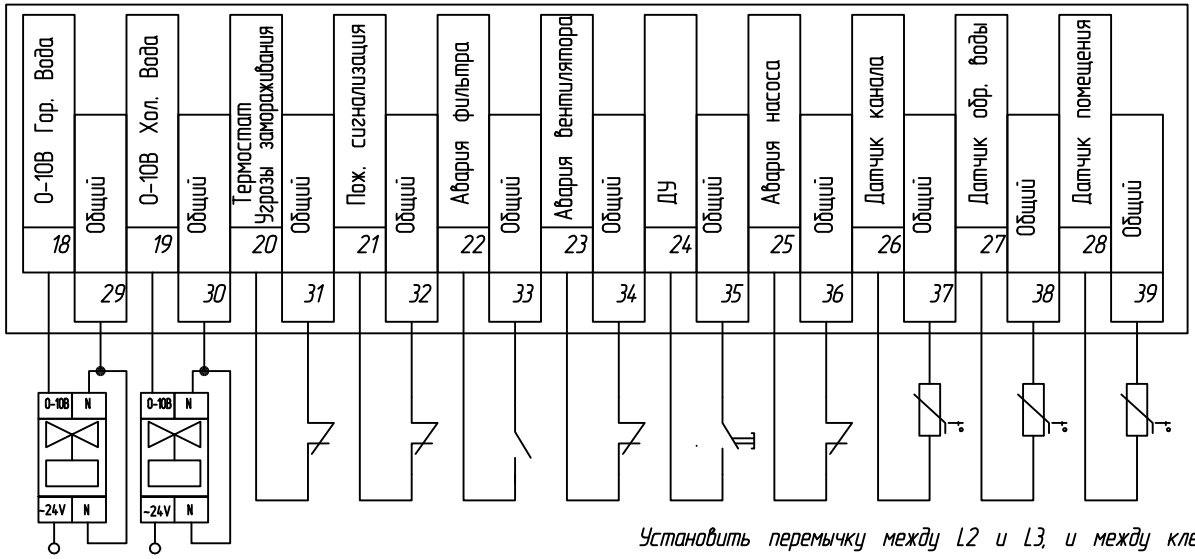

Установить перемычку между L2 и L3, и между клеммами 1 и 2

Изм.	Лист	# докум.	Подп.	дата	MASTERBOX W (однофазный двигатель) Схема электрическая подключения	Лист

Копировал Формат А3

Подп. и дата | Инв.# дубл. | Взам. инв. # | Подп. и дата | Инв. # подл.