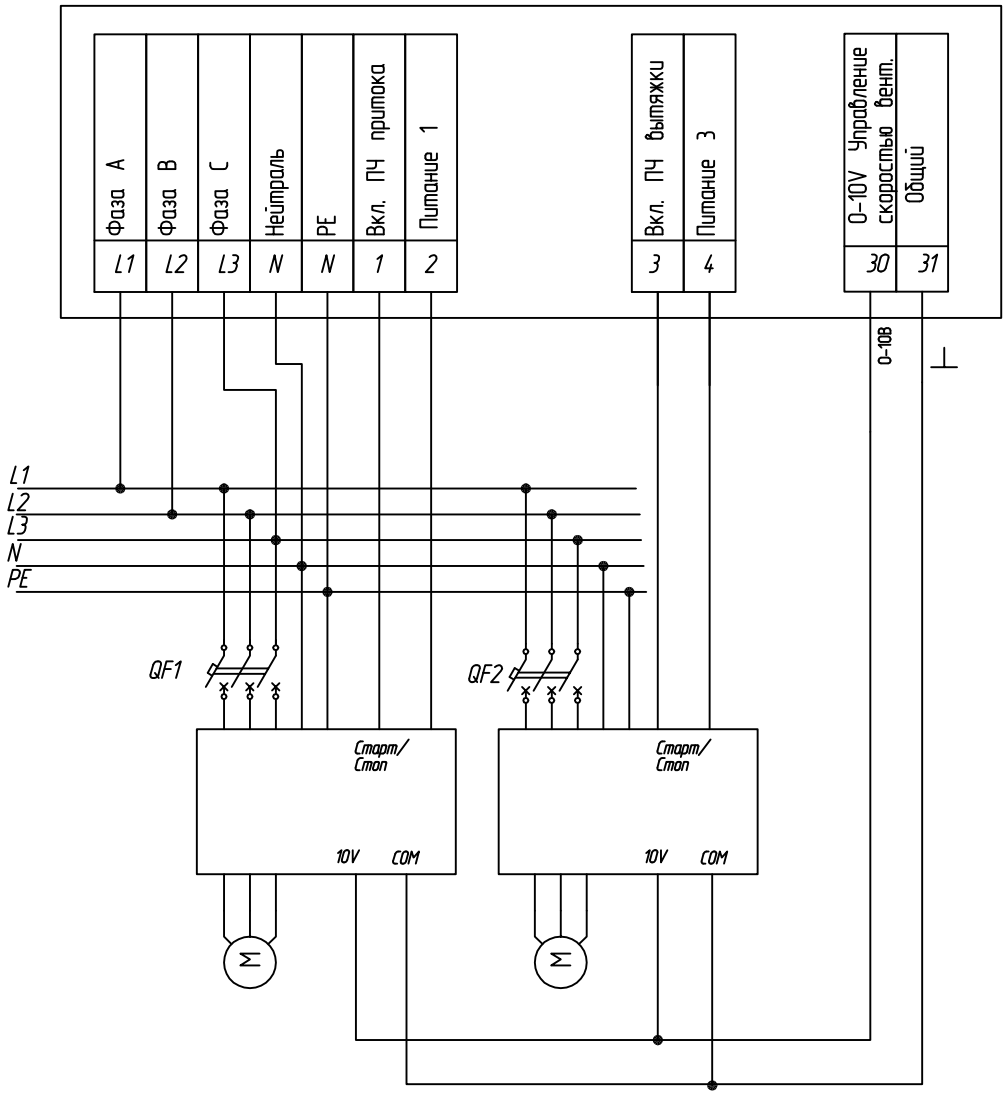

Изм.	Лист	# докум.	Подп.	дата	MASTERBOX E17-X (без мотор-автомата) Схема электрическая подключения ПЧ	Лист

Подп. и дата | Инв.# дубл. | Взам. инв. # | Подп. и дата | Инв. # подл.

Копировал Формат А3

Библиотека СОК

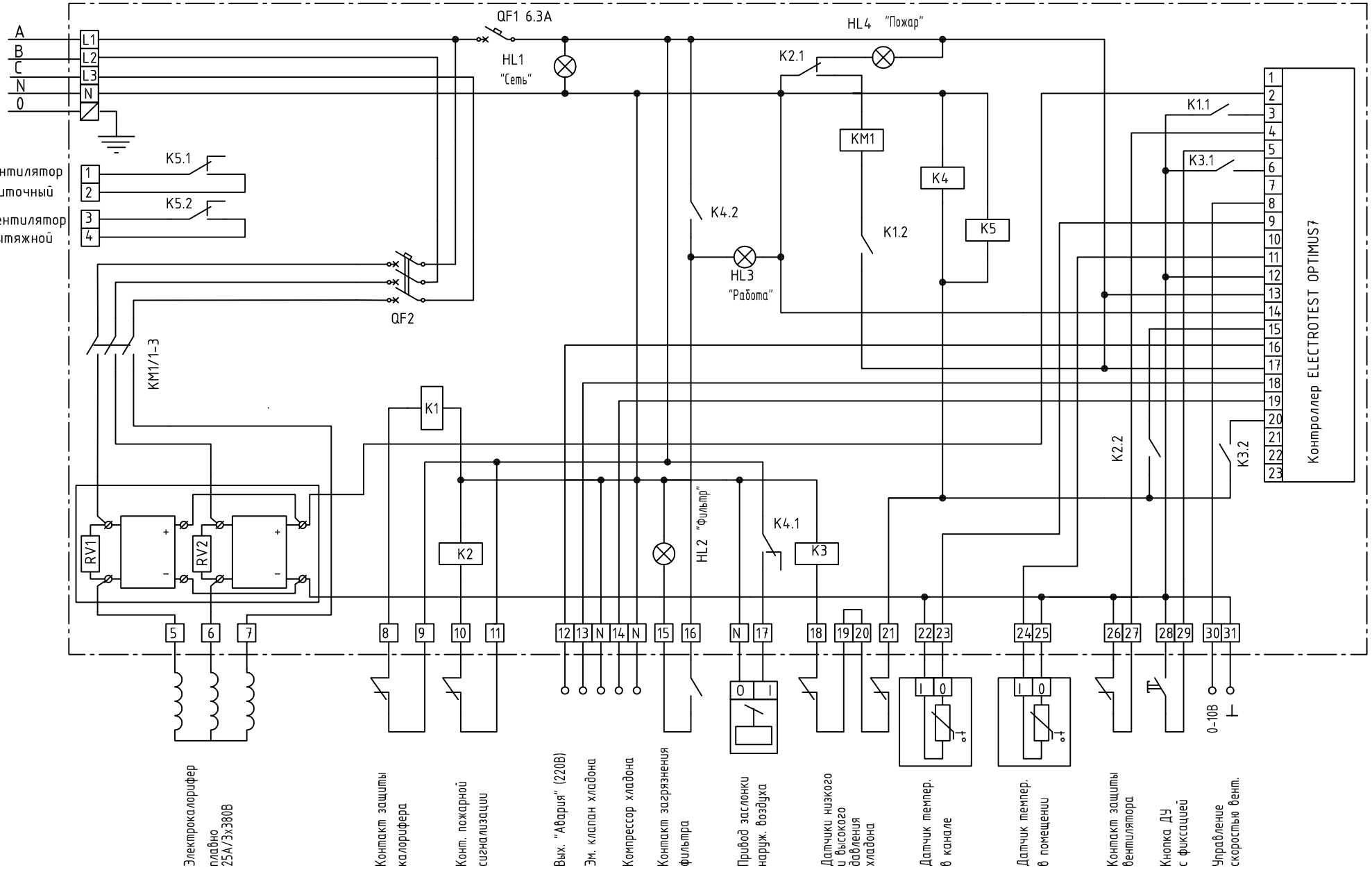

HL1 – красная HL3 – зеленая

HL2 – желтая HL4 – красная

БК 25-3 – Трехфазный блок управления электрокалорифером на 25А.

Изм.	Лист	№ докум.	Подп.	Дата
Разраб.				
Пров.				
Т.контр.				
Н.контр.				
Утв.				

MASTERBOX E17-X

Схема электрическая принципиальная
без мотор-автомата
охлаждение ККБ

Лит.	Масса	Масштаб
Лист 1	Листов 1	

© «ЭЛЕКТРОТЕСТ ИНЖИНИРИНГ»

Перв. примен. | Справ. № | Подп. и дата | Инв. № дубл. | Взам. инв. № | Подп. и дата | Инв. № подл.

Копировал Формат А3

Инв. № подл.	Подп. и дата	Взам. инв. №	Инв. № дубл.	Подп. и дата

Справ. №	Перв. примен.

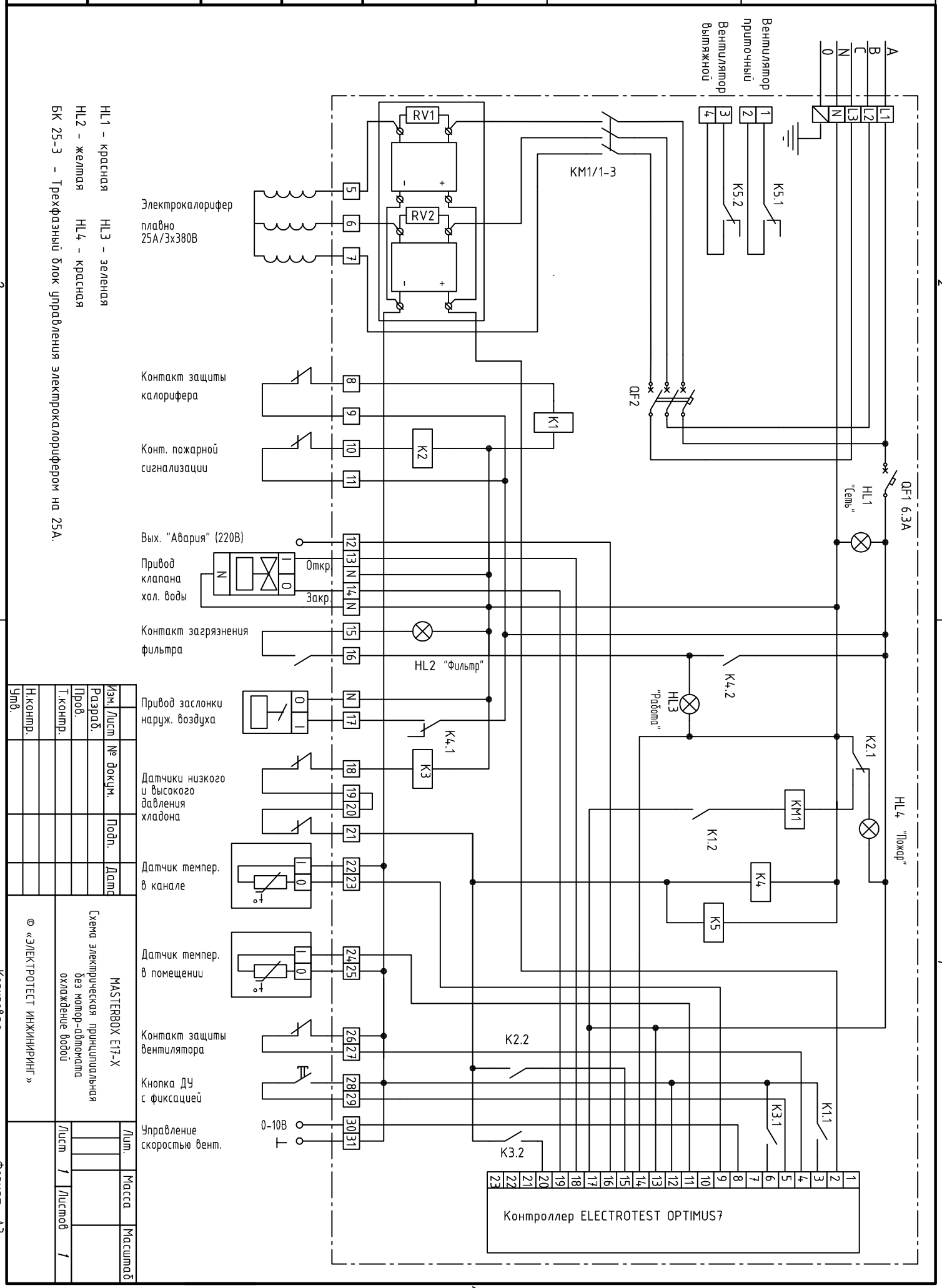

HL1 - красная HL3 - зеленая

HL2 - желтая HL4 - красная

БК 25-3 - Трехфазный блок управления электрокалорифером на 25А.

Изм.	Лист	№ докум.	Подп.	Дата
Разраб.				
Пров.				
Т.контр.				
Н.контр.				
Утв.				

MASTERBOX E17-X

Схема электрическая принципиальная без мотор-автомата охлаждение водой

Лит.	Масса	Масштаб
Лист 1	Листов 1	

© «ЭЛЕКТРОТЕСТ ИНЖИНИРИНГ»

Копировал

Формат А3