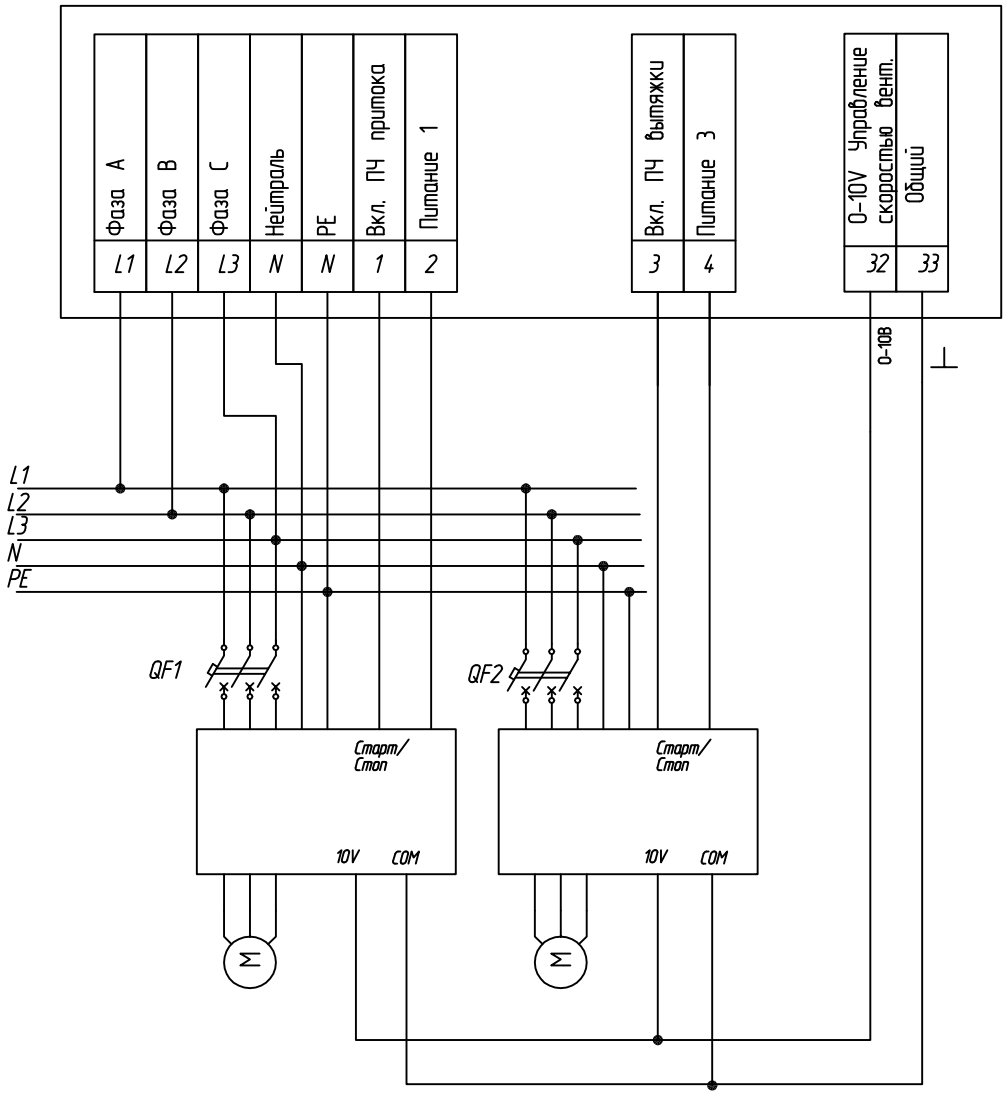

Изм.	Лист	# докум.	Подп.	дата

MASTERBOX E34-X (без мотор-автомата)
Схема электрическая подключения ПЧ

Лист

Копировал

Формат А3

Подл. и дата | Инв.# дубл. | Взам. инв. # | Подл. и дата | Инв. # подл.

Библиотека СОК