Библиотека СОК

Инв. № подл.	Подп. и дата	Взам. инв. №	Инв. № дубл.	Подп. и дата

Справ. ?	Перв. примен.

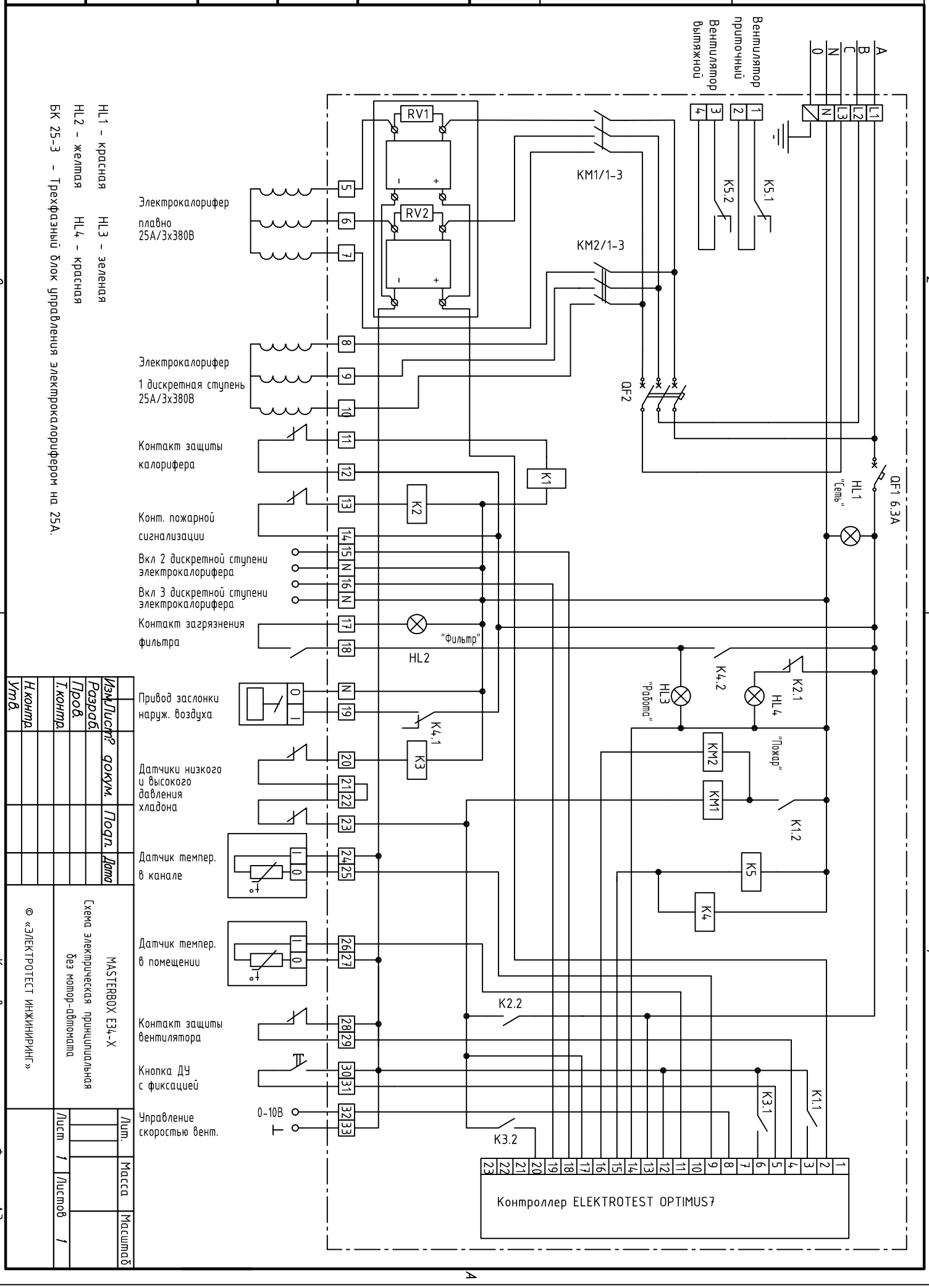

Копировал

Формат А3