ДРЕНАЖНИК 255/11

№ поз	Наименование товара	Новый Код	Кол-во в насосе
1	Выключатель поплавковый с проводом 3х1,0 мм, L=0,4 м	М016	1
2	Кабель сетевой 3х1,0 мм с вилкой, L=10м	М666	1
3	Винт самонарезающий Ф4,2х13,нерж.,линзообраз.	М1594	5
4	Ручка Дренажника ФН	М667	1
5	Гайка М5 колпачковая,нерж.	М655	2
6	Корпус Дренажника 255/11ФН	М668	1
7	Винт М4х10,нерж.,линзообраз.	М372	6
8	Кольцо 015-018-19		2
9	Крышка электродвигателя Дренажника	М1697	1
10	Гермоввод Дренажника 7,5	М642	1
11	Зажим кабеля	М1021	2
12	Конденсатор uF 16 V450 35х71	У346	1
13	Зажим конденсатора 65х65х25	М816	1
14	Винт самонарезающий Ф4х30,нерж.линзообраз.		3
15	Крышка электродвигателя Дренажника ал.	М669	1
16	Шайба Ф22 нажимная		1
18	Подшипник 6201Z	М1311	1
19	Ротор Н=70	М670	1
20	Подшипник 6201Z	М1311	1
21	Заглушка клапана воздушного Дренажника ФН	М659	1
22	Шарик Ф6 стальной	М281	1
23	Кольцо 012-016-25	М191	1
24	Втулка клапана воздушного Дренажника ФН	М671	1
25	Уплотнение зажима выключателя попл.	М660	1
26	Зажим выключателя попл. Дренажника ФН	М672	1
27	Кольцо уплотнительное основания Дренажника	М661	1
28	Основание Дренажника ФН	М662	1
	Статор в сборе Дренажника 255/11ФН	М368	1
34	Манжета 12-24-4,5	М645	1
35	Уплотнение торцевое Ф12-Ф24-20,5	М646	1
36	Шайба Ф8,нерж.	М275	1
37	Колесо рабочее Дренажника 255/11ФН	М673	1
38	Гайка М8 с контр. эл., нерж.		1
39	Кольцо 092-100-46	М1684	1
40	Кольцо прижимное Дренажника 255/11ФН	М674	1
41	Винт самонарезающий Ф4х24,нерж.,лизообраз.		6
42	Скоба заземления электродвигателя		1
43	Опора электродвигателя Дренажника ФН промежут	М675	1
44	Переходник комбинированный 1 ½-Ф35/1Ф25	М1020	1
45	Кольцо 040-045-30	М653	2
46	Угольник 1 ½- 1 ½	М258	1
Статор Дренажника 255/11 ФН состоит:			
29	Стаор Н=70	М1467	1
30	Манжета 12-24-4,5	М645	1
31	Щит пошипникоый Дренажника 255/11 ФН ниж.ал.		1
32	Кольцо 084-90-36	М373	1
33	Корпус электродвигателя (Н=70)		1

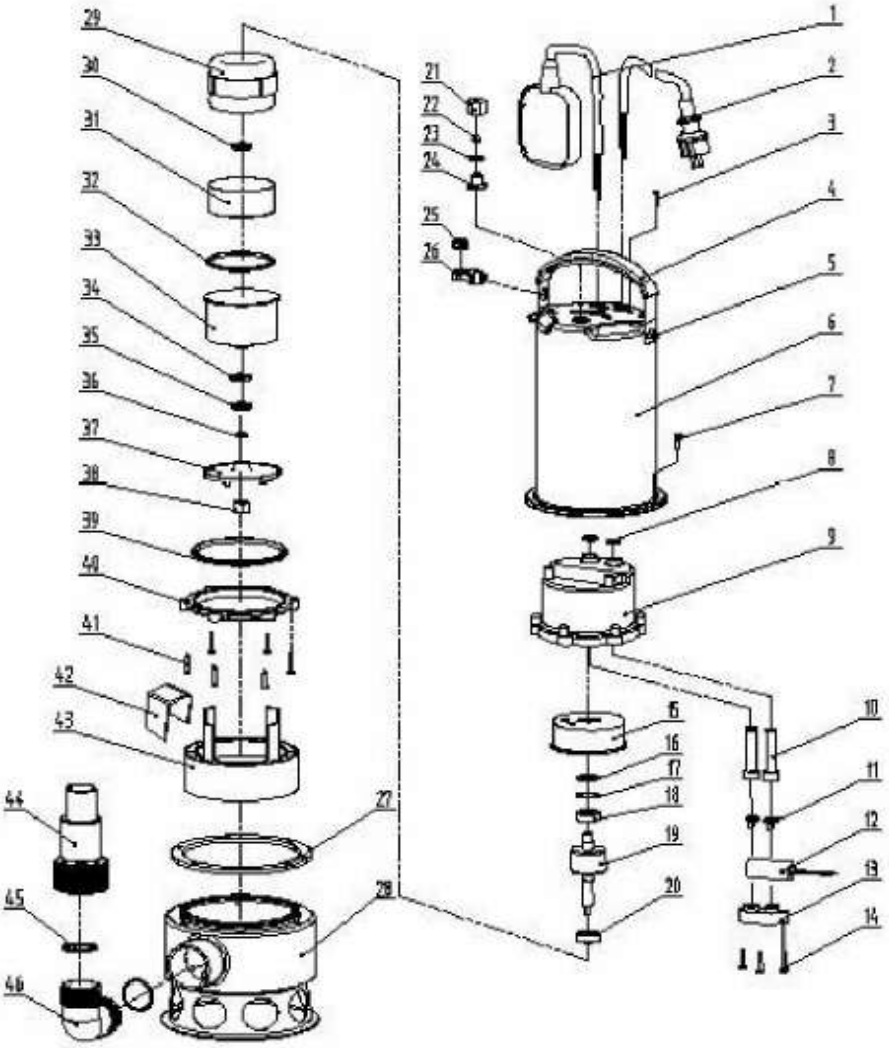
29
30
31
32
33
34
35
36
37
38
39
40
41
42
43
44
45
46
27
28
21
22
23
24
25
26
1
2
3
4
5
6
7
8
9
15
16
17
18
19
20
10
11
12
13
14