Библиотека СОК

Инструкция по эксплуатации и установке

DRAŽICE
ЧЛЕН ГРУППЫ NIBE

Аккумулирующие баки
тип NAD

Družstevní závody Dražice – strojírna s.r.o.
Dražice 69
29471 Benátky nad Jizerou
Тел.: 326 370911,370911, факс: 326 370980

1. Описание

Аккумулирующие (накопительные) баки служат для аккумуляции избыточного тепла от его источника. Источником может быть котел на твердом топливе, тепловой насос, солнечные коллекторы, каминная вставка и т. д. Некоторые типы баков позволяют комбинировать подключение нескольких источников.

Баки типа NAD служат только для сохранения тепла в системе отопления. Включение аккумулирующего бака в систему отопления с котлом на твердом топливе обеспечивает оптимальный режим работы котла при благоприятной температуре. Преимущество состоит главным образом в периоде оптимального режима (т. е. с максимальной эффективности), когда избыточное невостребованное тепло аккумулируется в баке.

Баки и трубчатые теплообменники изготовлены из стали, без обработки внутренней поверхности, наружная поверхность баков покрыта защитной краской. Баки оснащены съемной изоляцией толщиной 100 мм – полиэфирной пеной (Symbio) и замком. Баки производятся объемом 500, 750 и 1000 литров. Отдельные версии также оснащены одним или двумя трубчатыми теплообменниками, площадью 1,5 $м^2$ каждый, и смотровым отверстием с внутренним диаметром 182 мм с возможностью установки в нем встроенного электрического нагревателя ТРК.

Баки не предназначены для хранения горячей технической воды (ГТВ).

2. Основные размеры

Объем (л)	Диаметр (мм)	Высота (мм)
500	600	1990
750	750	2020
1000	850	2053

3. Описание отдельных версий

NAD v1

Аккумулирующий бак с возможностью установки одного-трех фланцев. Фланец с межцентровым расстоянием болтов 210 мм может использоваться для монтажа встроенного электрического нагревателя фланцевого ТРК. В стандартном исполнении фланец заглушен. Поставляется с изоляцией толщиной 100 мм.

NAD v2

Аккумулирующий бак с возможностью установки штуцеров G6/4“. Штуцер G6/4“ можно использовать для монтажа электрического нагревателя TJ G 6/4“. Поставляется с изоляцией толщиной 100 мм.

NAD v3

Аккумулирующий бак с фланцем с межцентровым расстоянием болтов 210 мм и штуцерами или только со штуцерами. Фланец с межцентровым расстоянием болтов 210 мм может использоваться для установки встроенного электрического нагревателя фланцевого ТРК. В стандартном исполнении фланец заглушен. Поставляется с изоляцией толщиной 100 мм.

NAD v4

Аккумулирующий бак с фланцем с межцентровым расстоянием болтов 210 мм для установки встроенного электрического нагревателя фланцевого ТРК и одним теплообменником площадью 1,5 $м^2$ для подключения дополнительной системы отопления (напр., SOLAR). В стандартном исполнении фланец заглушен. Поставляется с изоляцией толщиной 100 мм.

NAD v5

Аккумулирующий бак с фланцем с межцентровым расстоянием болтов 210 мм для установки встроенного электрического нагревателя фланцевого ТРК и двумя теплообменниками, площадью 1,5 $м^2$ каждый, для подключения дополнительной системы отопления (напр., SOLAR). В стандартном исполнении фланец заглушен. Поставляется с изоляцией толщиной 100 мм.

4. Изображение версии NAD

NAD v1

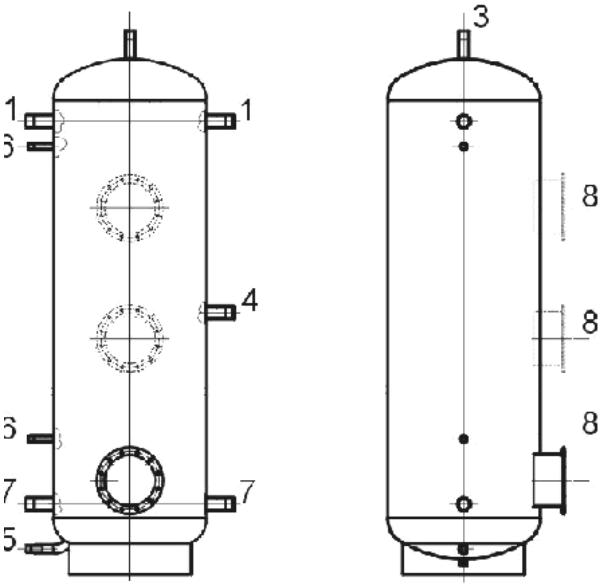

Выходы:

1. входы воды в аккум. бак	внутрен.	G5/4"
3. выход аккумулированной горячей воды (деаэрация)	наружн.	G 1"
4. дополнительный вход	внутрен.	G5/4"
5. вход воды в аккум. бак (выпуск)	наружн.	G 1"
6. гильзы для датчиков (термометр, термостат)	внутрен.	G1/2"
7. выход воды из аккум. бака (возвратная вода)	внутрен.	G5/4"
8. фланец диам. 210 для установки ТРК		

NAD v2

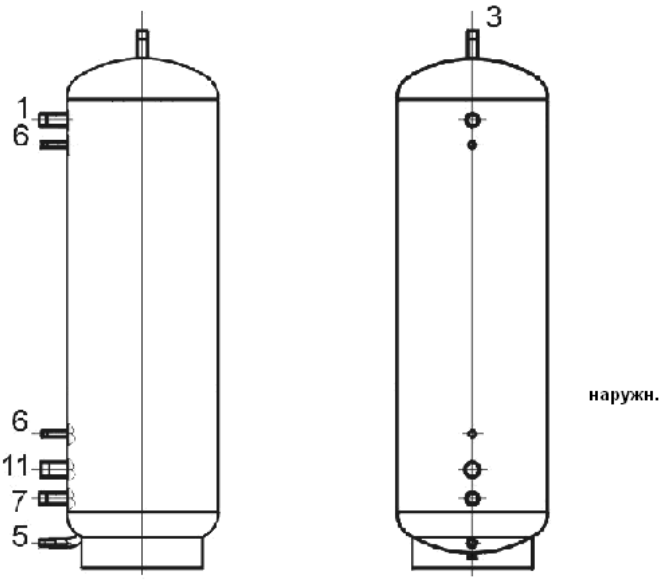

Выходы:

1. входы воды в аккум. бак	внутрен.	G5/4"
3. выход аккумулированной горячей воды (деаэрация)	наружн.	G 1"
5. вход воды в аккум. бак (выпуск)	наружн.	G 1"
6. гильзы для датчиков (термометр, термостат)	внутрен.	G1/2"
7. выход воды из аккум. бака (возвратная вода)	внутрен.	G5/4"
11. возможность установки эл. нагревателя TJ 6/4"		

NAD v3

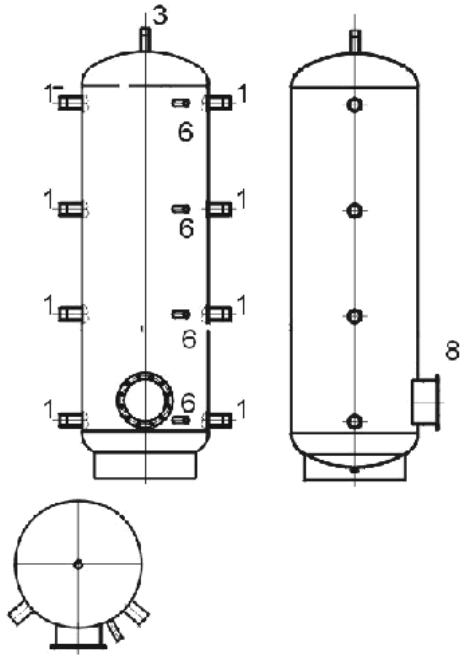

Выходы:

1 выход (входы) воды из аккум. бака, возможность установки нагревателя TJ 6/4"		
3. выход аккумулированной горячей воды (деаэрация)	наружн.	G 1"
6. гильзы для датчиков (термометр, термостат)	внутрен.	G1/2"
8. фланец диам. 210 для установки ТРК		

NAD v4-только нижний теплообменник
NAD v5-оба теплообменника

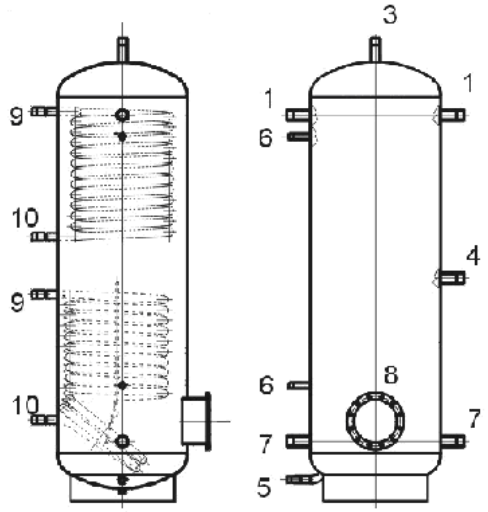

Выходы:

1 входы воды в аккум. бак	внутрен.	G5/4"
3. выход аккумулированной горячей воды (деаэрация)	наружн.	G 1"
4. дополнительный вход	внутрен.	G5/4"
5. вход воды в аккум. бак (выпуск)	наружн.	G 1"
6. гильзы для датчиков (термометр, термостат)	внутрен.	G1/2"
7. выход воды из аккум. бака (возвратная вода)	внутрен.	G5/4"
8. фланец диам. 210 для установки ТРК		
отдельная система отопления - гелиосистема, тепл. насос		
9. вход отопительной воды	наружн.	G 1"
10. выход горячей воды	наружн.	G 1"

5. Предложение размера и подключения аккумулирующего бака к системе отопления

Разработку предложения оптимального размера аккумулирующего бака проводит проектировщик или лицо с достаточными знаниями в области проектирования систем отопления.
Установку проводит специализированная фирма или лицо, которое подтверждает выполнение монтажа в гарантийном талоне. До ввода в эксплуатацию, мы рекомендуем Вам запустить отопительный контур и любые примеси, которые находятся в ловушке фильтра очистить, то система готова к работе.

Изделие рекомендуем эксплуатировать в помещениях с температурой воздуха от +5 до +45 °C и относительной влажностью макс. 80%.

6. Основные технические параметры

Максимальное рабочее давление в резервуаре составляет 0,3 МПа. Максимальная температура отопительной воды в резервуаре составляет 90 °C.
Кроме того, у серий 4 и 5:
максимальное рабочее давление в теплообменнике 1 МПа, максимальная температура отопительной воды в теплообменнике составляет 110 °C.

Теплоизоляция

Слой полиэфирного волокна толщиной 100 мм. Компоненты изоляции – верхняя крышка, крышка фланцев и заглушки отверстий. Изоляция поставляется в отдельной упаковке.
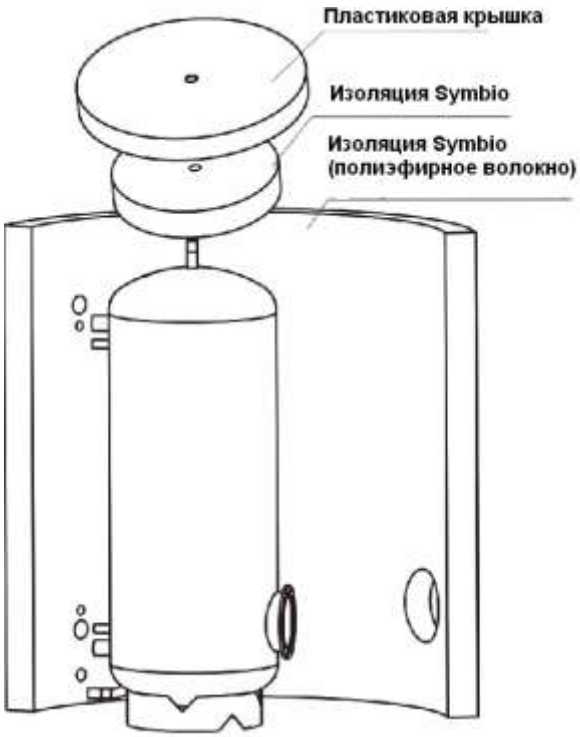
Рекомендуем устанавливать ее при комнатной температуре.
При температурах значительно ниже 20 °C происходит усадка изоляции, которая затрудняет монтаж.