Библиотека СОК

Инструкция по установке и обслуживанию оборудования

Навинчивающийся электрический нагревательный элемент

TJ 6/4“ – 2
TJ 6/4“ – 2,5
TJ 6/4“ - 3,3
TJ 6/4“– 3,75
TJ 6/4“– 4,5
TJ 6/4“ - 6
TJ 6/4“ – 7,5
TJ 6/4“ – 9

Дополнительный электрический нагреватель

Нагреватели OKC 160-300 NTR, OKC 200-300 NTRR, OKCE 100- 300 NTRR, OKCE 200-300 NTRR, использующиеся в солярных системах с дополнительным нагревом с помощью электрических нагревателей, снабжаются патрубком G 6/4" для установки вспомогательного электрического нагревателя.
Электрический нагреватель помещается над нижним теплообменником и состоит из нагревательного элемента, термостата с внешней регулировкой, предохранительного термостата и контрольной лампочки.

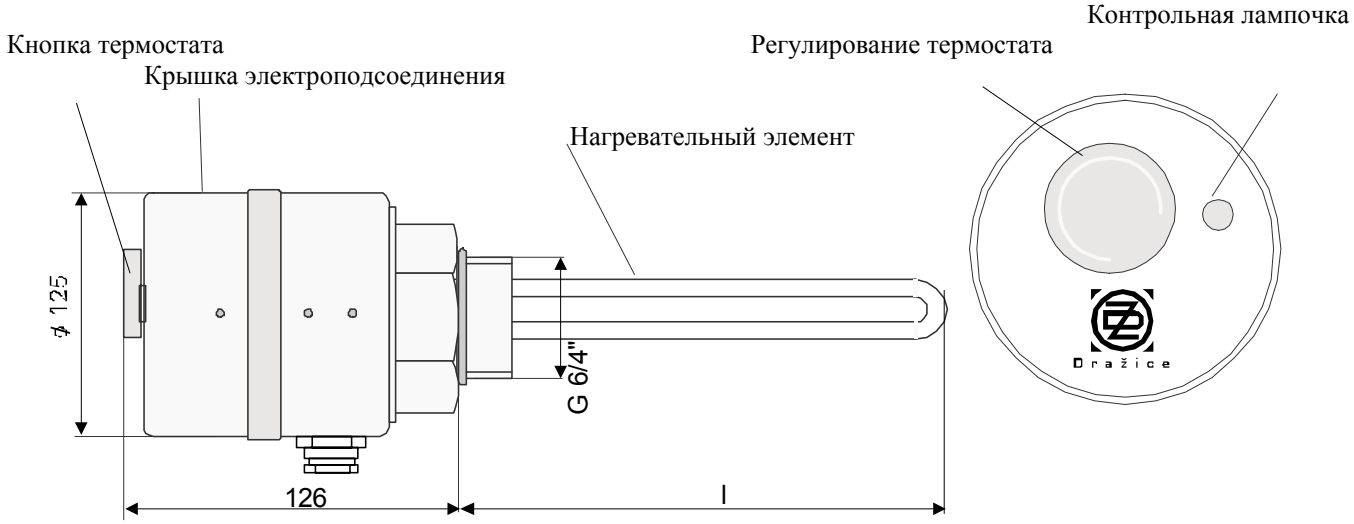

Тип	Мощность	Подключение	Время нагрева до 10 - 60°C (около 150 l)	Время нагрева до 35 - 60°C (около 150 l)	Электрическая изоляция	Диапазон термостата	Длина элемента (л)
	kW		часов	часов		°C	мм
TJ 6/4" - 2	2	1 PE-N AC 230 V / 50 Hz	4,5	2,2	IP 45	0 - 75	350
TJ 6/4" - 2,5	2,5	1 PE-N AC 230 V / 50 Hz	4	2			360
TJ 6/4" - 3,3	3,3	3 PE-N AC 400 V / 50 Hz	2,7	1,5			330
TJ 6/4" - 3,75	3,75	3 PE-N AC 400 V / 50 Hz	2,3	1,2			350
TJ 6/4" - 4,5	4,5	3 PE-N AC 400 V / 50 Hz	2	1			400
TJ 6/4" - 6	6	3 PE-N AC 400 V / 50 Hz	1,5	0,7			520
TJ 6/4" - 7,5	7,5	3 PE-N AC 400 V / 50 Hz	1,3	0,6			580
TJ 6/4" - 9	9	3 PE-N AC 400 V / 50 Hz	1	0,5			610

1. Монтаж дополнительного электрического нагревателя:

Электрический нагреватель крепится к патрубку нагревателя, снабжённого резьбой. Конец резьбовой части снабжается резиновым уплотнением; для улучшения герметизации рекомендуем использовать в качестве дополнительного уплотнения резьбового соединения коноплянную паклю, тефлоновую уплотняющую ленту или герметизирующую мастику (внимание: использовать мастику для разборных деталей). Нагреватель тщательно затянуть до отказа. Если изолятор кабеля не направлен вертикально вниз, следует ослабить 4 болта на дне пластмассового кожуха, повернуть кожух до требуемого положения (макс. на 180 °) и снова затянуть болты. Проверить состояние изоляции электрических контактов, чтобы исключить возможность короткого замыкания.

2. Подключение к электрической сети:

Подводящий кабель протянуть через концевую изолирующую втулку и подключить в соответствии с электрической схемой конкретного нагревателя.
Электрический нагреватель подключается к сети 230/400V,50 Hz жёстким соединением с помощью кабеля соответствующего сечения, с электрической защитой, соответствующей мощности данного нагревателя.

Внимание:
У сетевого ввода должен быть установлен главный выключатель, отключающий все полюсы сети.
Электропроводка должна соответствовать действующим стандартам ČSN.

3. Электрическая схема нагревателя:

TJ 6/4" – 2 R = 2 kW
TJ 6/4" – 2,5 R = 2,5 kW

TJ 6/4" – 3,3 R = 1,1 kW
TJ 6/4" – 3,75 R = 1,25 kW

TJ 6/4" – 4,5 R = 1,5 kW
TJ 6/4" – 6 R = 2 kW

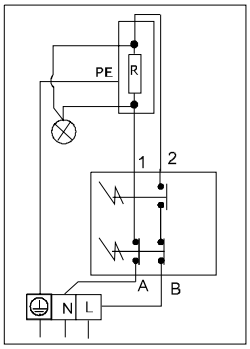

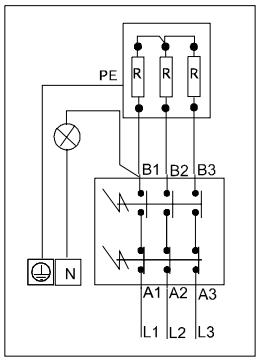

TJ 6/4" – 7,5 R = 2,5 kW
TJ 6/4" – 9 R = 3 kW

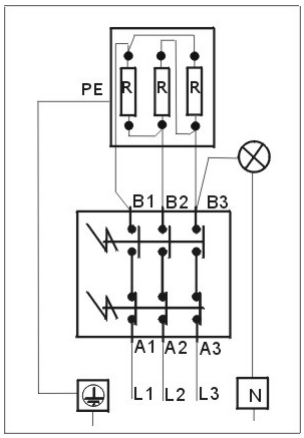

4. Обслуживание и уход за нагревателем:

Обслуживание состоит в установке необходимой температуры на кнопке регулятора термостата.
Диапазон регулирования 0 - 77°C. Рекомендуемая температура (зависит от образования известковых отложений) 60°C.
Символ * - предохранение системы от замерзания (5 – 7°C). Контрольная лампочка сигнализирует включение нагревателя.
Уход состоит в очистке нагревательного элемента от осадков солей ; периодичность чистки зависит от жёсткости воды в месте эксплуатации нагревателя.

Внимание: При использовании дополнительного электрического нагревателя в аккумуляторном нагревателе воды может иметь место повышенный износ анодной защиты нагревателя. Рекомендуется проводить более частые проверки его состояния.
Соблюдайте рекомендации изготовителя нагревателя относительно замены анодного стержня.

5. Принцип действия:
Вода нагревается трубчатым теплообменником. В гильзе находятся датчики предохранительного и рабочего термостата (оба в одном блоке). Рабочим термостатом регулируется температура воды.
При неисправности рабочего термостата предохранительный термостат отключает подвод электрической энергии во всех полюсах сети в диапазоне температур (90 – 0 – 9)°C. Контрольная лампочка отключается. Предохранительный термостат самостоятельно не возвращается в исходное положение. Возобновление его работы проводится с помощью кнопки на корпусе термостата.
Повреждение нагревательного элемента не сигнализируется и лампочка продолжает гореть и при включённом термостате.
Ремонт нагревателя следует поручить специализированной фирме.