Библиотека СОК

City 1.24/II Дымовая труба и VMC - City 1.24/II FF
City 2.24/II Дымовая труба и VMC - City 2.24/II FF - City 2.28 FF
City 3.24/II Дымовая труба - City 3.24/II FF
City 24 BIC/II - City 24 BIC/II FF
City Condens 1.24, 2.24, 3.24

Настенные газовые котлы

РУССКИЙ
31/08/05





Инструкция по эксплуатации

CE

300006952-001-C

De Dietrich

www.dedietrich.com

Благодарности

Мы поздравляем Вас с выбором оборудования **DE DIETRICH**, являющимся высококачественным продуктом. Мы рекомендуем Вам прочитать следующие инструкции, чтобы обеспечить оптимальную работу Вашего оборудования. Мы убеждены, что оно полностью удовлетворит Вас и будет соответствовать Вашим ожиданиям.

Рекомендации

Правильная работа оборудования обуславливается точным соблюдением настоящей инструкции.

Установка и первый ввод в эксплуатацию должны быть выполнены квалифицированным специалистом. Любое вмешательство на газовый блок разрешено только квалифицированному специалисту.

Вентиляция

Франция : сечение вентиляционного отверстия, обязательного для помещения, в котором установлен котел, в случае прямого притока воздуха, должно соответствовать норме DTU 61.1 (P45-204) и, в частности, инструкции относительно общего обустройства (Тетрадь 1764, апрель 1982 года).

Отверстия для притока воздуха в помещение не должны загораживаться, даже частично.

Техническое обслуживание

Техническое обслуживание, чистка котла, прочистка дымоходов и лючка для чистки должны обязательно выполняться по меньшей мере 1 раз в год квалифицированным специалистом. Мы рекомендуем Вас заключить договор на техническое обслуживание.

Меры предосторожности против замораживания

Котел оборудован устройством защиты от замораживания. В случае прекращения отопления зимой, способное повлечь риск замораживания установки (закрытие радиаторов, отключение электричества) мы рекомендуем использовать тщательно дозированный антифриз, чтобы избежать замерзания воды в системе отопления. По умолчанию, полностью опорожнить установку (во всех случаях проконсультироваться с Ваши монтажником).

Панель управления (City 1.24/II, 2.24/II, 3.24/II, 24 BIC/II)

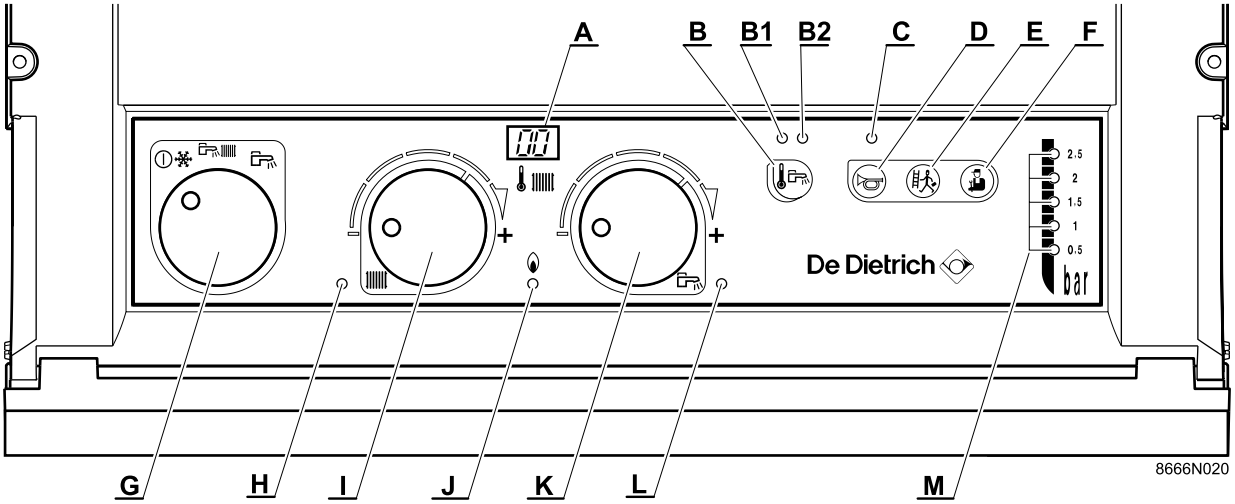

A	Дисплей температуры
B	Кнопка изменения поддержания температуры горячей санитарно-технической воды
C	Индикатор блокировки
D	Кнопка разблокирования
E	Кнопка "трубочист"
F	Кнопка "монтажник"

G	3-позиционный переключатель
H	Индикатор работы "отопление"
I	Регулировка температуры отопления
J	Индикатор наличия пламени
K	Регулировка температуры горячей санитарно-технической воды
L	Индикатор работы "горячая санитарно-техническая вода"
M	Индикатор давления

- Проверить, что котел электрически подключен.
- Открыть газовый кран (См. следующую страницу).

G : Переключатель

Установить переключатель на выбранный режим работы :

: Котел остановлен (с защитой от замораживания)

: Котел работает : Отопление; Производство горячей санитарно-технической воды * (Рекомендуемый режим)

: Котел работает : Производство горячей санитарно-технической воды только *

I : Ручка регулировки

Установить температуру воды для отопления

- Упор слева : = 40 °C
- Жесткая точка : = 75 °C
- Упор справа : = 90 °C

K : Ручка регулировки *

Установить температуру горячей санитарно-технической воды

- Упор слева : = 40 °C
- Жесткая точка : = 53°C - 55 °C согласно моделей
- Упор справа : = 58°C - 60°C согласно моделей

B : Кнопка изменения поддержания температуры горячей санитарно-технической воды

Для City с модулем Easymatic или Easyradio

Нажатие в течение 1 секунды в летнем или в летнем/зимнем режиме работы позволяет изменить нагрев водонагревателя горячей санитарно-технической воды или буферного микроаккумулятора первичного контура вне часовой программы, запрограммированной на модуле, до полуночи (Индикатор B2 мигает)

Индикатор B1 горит : Горелка зажжена для подогрева водонагревателя горячей санитарно-технической воды (или буферный микроаккумулятор первичного контура)

Индикатор B2 погашен : Нет ни изменения режима работы, ни текущей программы

Индикатор B2 горит : Комфортная программа активна

Для City без модуля

Индикатор B1 горит : Горелка зажжена для подогрева водонагревателя горячей санитарно-технической воды (или буферный микроаккумулятор первичного контура)

Отключение электричества не изменяет выбранный режим работы.

D : Кнопка разблокирования

Если котел переходит в режим блокировки (горит индикатор **C**), нажать на кнопку **D** для его перезапуска. Если 2-ое нажатие оказывается необходимым и остается безуспешным, то предупредить Вашу монтажную организацию.

M : Индикатор давления

Отображает давление от 0.5 до 2.5 бар в контуре отопления. Если горит красный индикатор (0.5 бар), еще раз выполнить подпитку водой с устройством заполнения (разделитель) (См. следующую страницу).

E и F : Кнопка "трубочист" и Кнопка "монтажник"

Эти 2 кнопки предназначены для монтажника.

Розжиг котла может быть спровоцирован :

- Запрос на тепло от термостата комнатной температуры, если он существует.
- Запрос на тепло от термостата котла (Регулировка ручки I).
- Разбор санитарно-технической воды или запрос на подогрев водонагревателя*.
- Поддержание температуры буферного микроаккумулятора первичного контура (City 2.24/II).

* только для котла с водонагревателем и City 2.24/II.

Панель управления (City Condens 1.24, 2.24, 3.24)

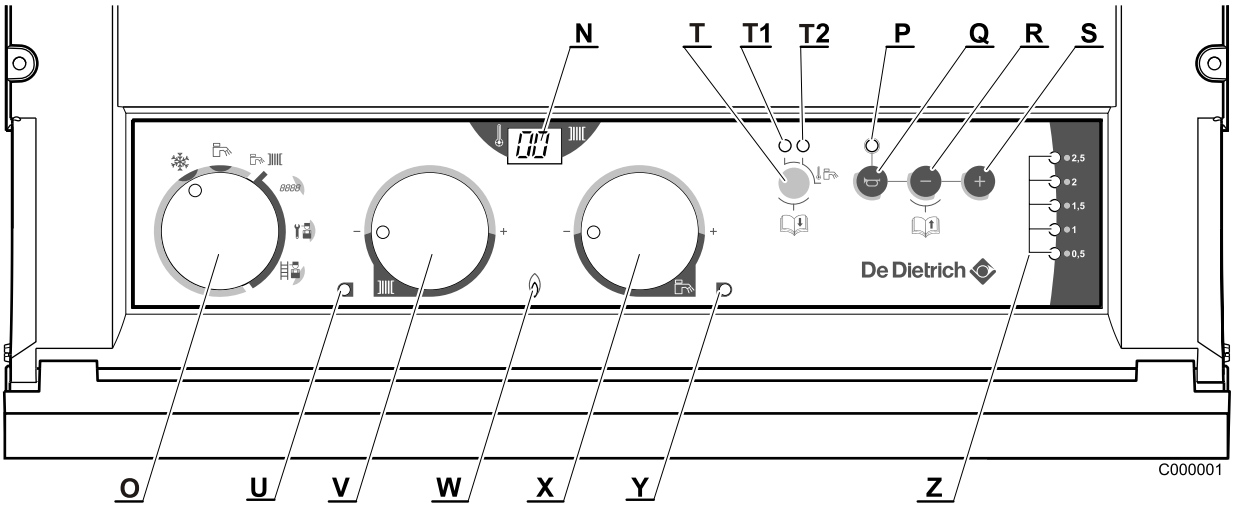

N	Дисплей температуры
O	6-позиционный переключатель
T	Кнопка изменения поддержания температуры горячей санитарно-технической воды (1.24, 3.24) или Кнопка изменения поддержания температуры буферного микроаккумултояра первичного контура (2.24)
P	Индикатор блокировки
Q	Кнопка разблокирования
R	Режим "трубочист" / Предыдущий параметр / Уменьшение параметра (Функция предыдущего параметра отменяется, если речь идет о регулируемом параметре)
S	Режим "трубочист" / Увеличение параметра
U	Индикатор работы "отопление"
V	Регулировка температуры отопления
W	Индикатор наличия пламени
X	Регулировка температуры горячей санитарно-технической воды
Y	Индикатор работы "горячая санитарно-техническая вода"
Z	Индикатор давления

N : Дисплей температуры

Дисплей отображает температуру подающей линии отопления или подачи горячей санитарно-технической воды, когда есть запрос горячей санитарно-технической воды.

O : 6-позиционный переключатель

- Выкл/Защита от замораживания/Удаление воздуха
- Горячая санитарно-техническая вода (Лето)
- Отопление и горячее водоснабжение (Зима)

T : Кнопка изменения поддержания температуры горячей санитарно-технической воды (City Condens 1.24, 3.24) или Кнопка изменения поддержания температуры буферного микроаккумултояра первичного контура (City Condens 2.24)

Для City Condens с диалоговым модулем Easymatic или Easyradio

Нажатие в течение 1 секунды в летнем или в летнем/зимнем режиме работы позволяет изменить нагрев водонагревателя горячей санитарно-технической воды или буферного микроаккумулятора первичного контура вне часовой программы, запрограммированной на модуле, до полуночи (Индикатор T2 мигает)

Индикатор T1 горит : Горелка зажжена для подогрева водонагревателя горячей санитарно-технической воды (или буферный микроаккумулятор первичного контура)

Индикатор T2 погашен : Нет ни изменения режима работы, ни текущей программы

Индикатор T2 горит : Комфортная программа активна

Для City Condens без диалогового модуля

Индикатор T1 горит : Горелка зажжена для подогрева водонагревателя горячей санитарно-технической воды (или буферный микроаккумулятор первичного контура)

Отключение электричества не изменяет выбранный режим работы.

Q : Кнопка разблокирования

Для перезапуска котла в случае перехода в режим блокировки.

V : Регулировка температуры отопления

Диапазон настройки : от 30 °C до 90 °C (Жесткая точка на 68 °C)

X : Регулировка температуры горячей санитарно-технической воды

Диапазон настройки : от 40 °C до 60 °C

(Жесткая точка на 55 °C) : 1.24, 3.24

Диапазон настройки : от 40 °C до 58 °C

(Жесткая точка на 53 °C) : 2.24

Z : Индикатор давления

Отображает давление от 0.5 до 2.5 бар в контуре отопления. Если горит красный индикатор (0.5 бар), еще раз выполнить подпитку водой с устройством заполнения (разделитель) (См. следующую страницу).

Подключение газа

В случае запаха газа :
- **Закрыть кран подачи газа**
- **Открыть окна**
- **Не воздействовать на выключатели**
- **Погасить все источники огня**
- **Предупредить Вашу монтажную или сервисную организацию**
- **Предупредить поставщика газа.**

1 Открытие газового крана котла (Пример с City 2.24/II)

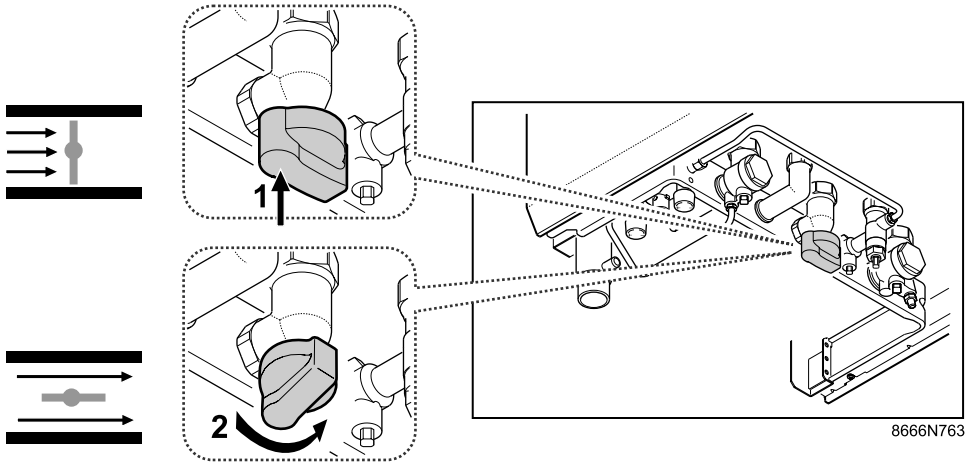

1	Под котлом, надавить на желтую рукоятку вверх
2	Под котлом, повернуть рукоятку на четверть оборота

2 Контроль давления воды в котле (Пример с City 2.24/II)

Давление воды в котле должно быть между 1 и 2 бар.

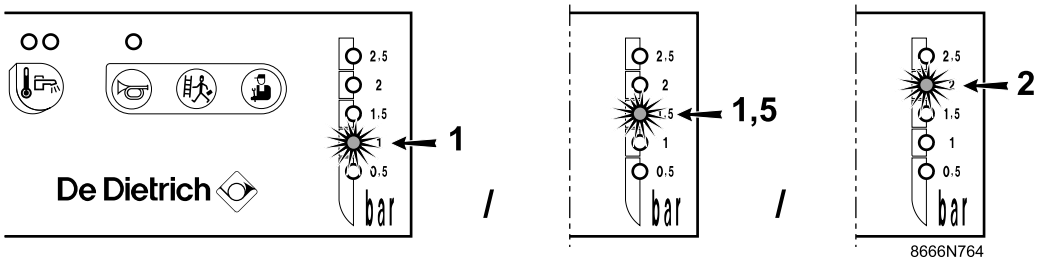

3 Подпитка котла водой (Пример с City 2.24/II)

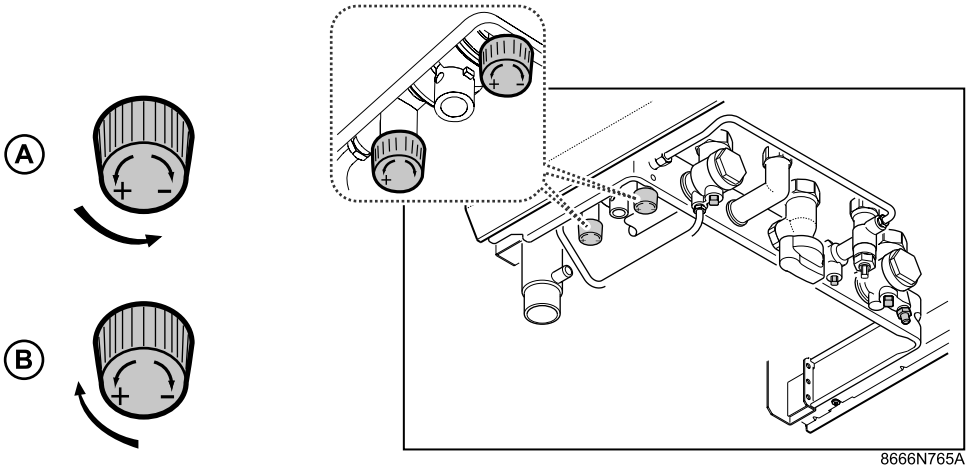

A	Под котлом, открыть (+) 2 крана до давления, заключенного между 1 и 2 бар
B	Закрыть 2 крана (-)

4 В случае неисправности

Выполнить следующие проверки, прежде чем звонить Вашему монтажнику

(**30/90** : для City Condens)

Горелка не работает

Пример с City 2.24/II

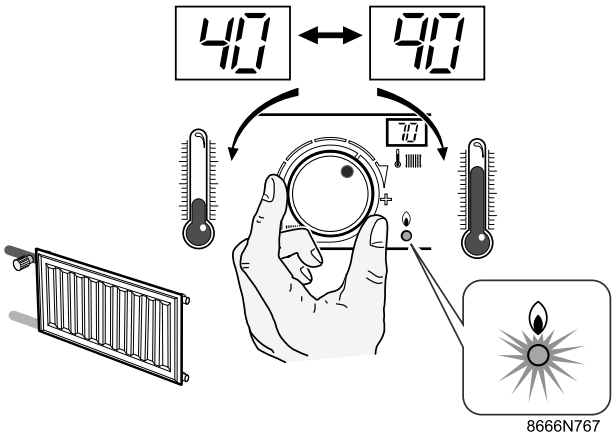

▸Холодно.

- Проверить настройку термостата котла.
- В случае наличия термостата комнатной температуры или диалогового модуля (Easymatic или Easyradio) проверить их настройку в соответствии с инструкцией.

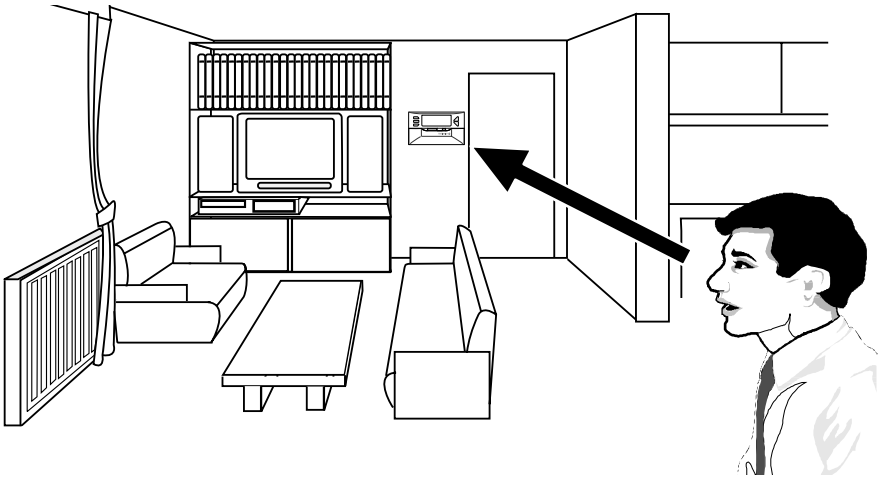

▸Холодно. Нет горячей санитарно-технической воды (Пример с City 2.24/II)

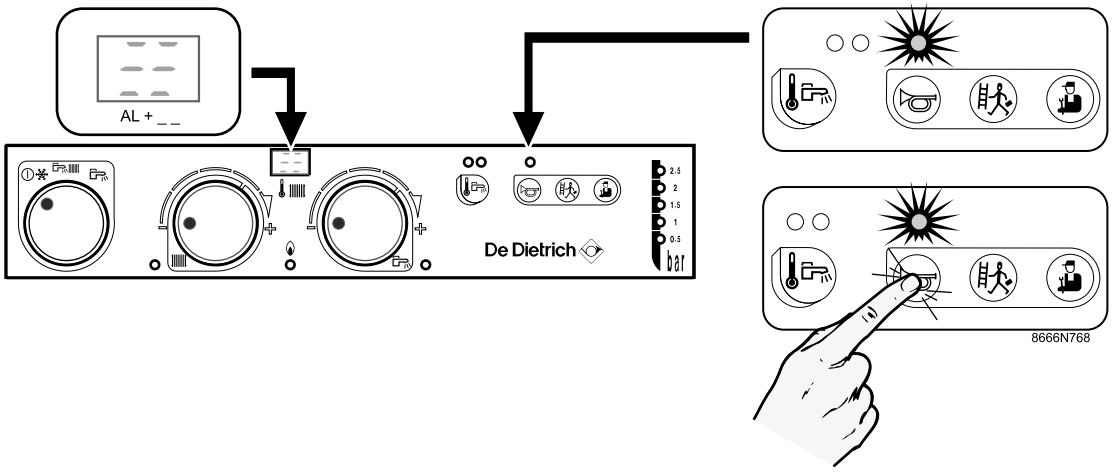

- Записать отображаемый код **AL +** _ _.
- Нажать на кнопку до погасания красного индикатора.
- Отпустить кнопку. Котел вновь запускается.
- В случае проблемы, связаться с Вашей монтажной организацией, сообщив ей сообщение о неисправности.

Горелка работает, но радиаторы холодные

▸Шумы воздуха и воды в радиаторах

- Удалить воздух из радиаторов.
- Выполнить подпитку водой контура отопления.
- Связаться с Вашим монтажником, если необходимо часто добавлять воду в установку.
- Если неисправность сохраняется, то предупредить Вашу монтажную организацию.

▸Горелка работает, но радиаторы холодные

- Проверить правильную работу циркуляционного насоса котла.
- Если неисправность сохраняется, то предупредить Вашу монтажную организацию.

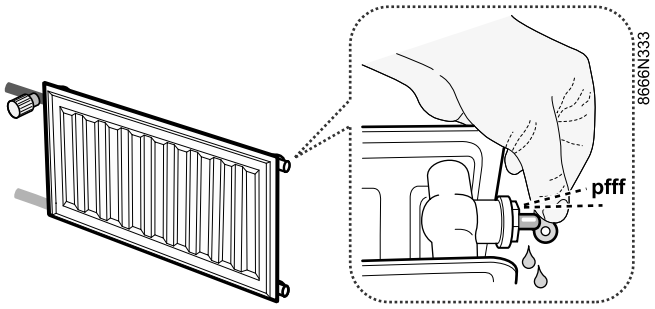

Горячая санитарно-техническая вода не кажется достаточно горячей

▸Слишком большой расход воды на кране. Чем больше расход, тем меньше температура.

- Уменьшить расход на кране горячей воды.
- В случае нескольких открытых одновременно точек водоразбора, закрыть одну или другую точку.

Горячая вода появляется слишком долго на некоторых точках водоразбора, но не на других

Это связано с длиной трубопроводов горячей воды между котлом и точками водоразбора. Чем больше длина, тем больше требуется времени, чтобы горячая вода заменила холодную воду в трубопроводе.

Если Вы сообщили Вашему монтажнику о неисправности, то также сообщите :

▸Тип котла,

▸Серийный номер. Эта информация находится на идентификационной табличке, наклеенной внутри крышки панели управления,

▸Год выпуска. Эта информация находится на идентификационной табличке, наклеенной внутри крышки панели управления,

▸Тип используемого газа.

ГАРАНТИИ

Вы приобрели оборудование DE DIETRICH и мы Вам признательны за оказанное доверие.

Мы позволим привлечь Ваше внимание на то, что оборудование наилучшим образом сохранит свои первоначальные качества при условии проведения регулярной проверки и технического обслуживания.

Ваша монтажная организация, а также вся служба поддержки компании DE DIETRICH находятся в Вашем распоряжении по всем дополнительным вопросам.

Гарантийные условия

Ваше оборудование имеет договорную гарантию против любого производственного дефекта, которая вступает в действие начиная с даты покупки, указанной в счете, предоставленном монтажной орагнизацией.

Срок действия нашей гарантии указан в нашем прайс-листе.

Наша ответственность производителя не действует в случае неправильного использования оборудования, его неправильного или недостаточного технического обслуживания или же неправильной установки оборудования (что касается последнего, то Вы должны проследить, чтобы установка была выполнена квалифицированными специалистами).

В частности, мы не принимаем ответственности за материальные повреждения, моральный ущерб или травмы, возникшие вследствие установки, не соответствующей :

- Местным нормативам безопасности и правилам, а также распоряжениям местных властей
- Всем государственным, местным и частным регламентам, касающимся установки подобного оборудования
- Нашим инструкциям и указаниям по установке, в особенности, связанным с регулярным техническим обслуживанием оборудования
- Действующим правилам и нормам

Наша гарантия ограничивается заменой или ремонтом только тех компонентов оборудования, которые были признаны неисправными нашими техническими специалистами, не включая расходы на оплату труда персонала, переезды и транспортные расходы.

Наша договорная гарантия не покрывает замену или ремонт компонентов оборудования, которые пришли в негодность вследствие нормального износа или неправильной эксплуатации, вмешательства неквалифицированных третьих лиц, вследствие ошибки или недостаточного наблюдения или технического обслуживания, использования несоответствующего электрического питания и использования несоответствующего или некачественного топлива.

Гарантия на внутренние узлы оборудования, такие как двигатели, насосы, электрические клапаны и т.д. распространяется только в том случае, если они не были демонтированы.

Франция

Все указанные выше положения не исключают прав покупателя, гарантируемые статьями Гражданского Кодекса с номера 1641 по номер 1648.

Бельгия

Все указанные выше положения, касающиеся договорной гарантии, не исключают прав покупателя, гарантируемых законодательством Бельгии касательно скрытых дефектов.

Швейцария

Применение гарантии подчиняется условиям продажи, поставки и гарантии организации, которая торгует оборудованием DE DIETRICH.

Другие страны

Все указанные выше положения не исключают прав покупателя, гарантируемых законодательством его страны касательно скрытых дефектов.





DE DIETRICH THERMIQUE S.A.S.

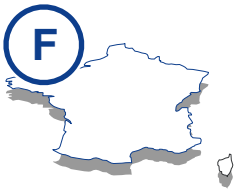

www.dedietrich.com

Direction des Ventes France
57, rue de la Gare
F- 67580 MERTZWILLER
✆ +33 (0)3 88 80 27 00
🖷 +33 (0)3 88 80 27 99

DE DIETRICH HEIZTECHNIK

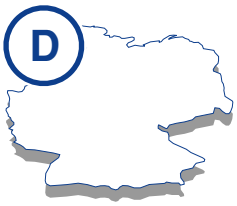

www.dedietrich.com

Rheiner Strasse 151
D- 48282 EMSDETTEN
✆ +49 (0)25 72 / 23-5
🖷 +49 (0)25 72 / 23-102
info@dedietrich.de

VAN MARCKE

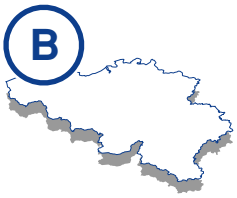

www.vanmarcke.be

Weggevoedenlaan 5
B- 8500 KORTRIJK
✆ +32 (0)56/23 75 11

VESCAL S.A.



www.chauffer.ch / www.heizen.ch

Z.I de la Veyre, St-Légier
1800 VEVEY 1
✆ +41 (0)21 943 02 22
🖷 +41 (0)21 943 02 33

NEUBERG S.A.



www.dedietrich.com

39 rue Jacques Stas
L- 2010 LUXEMBOURG
✆ +352 (0)2 401 401

DE DIETRICH HEIZTECHNIK



www.dedietrich.com

Am Concorde Park 1 - B 4 / 28
A-2320 SCHWECHAT / WIEN
✆ +43 (0)1 / 706 40 60-0
🖷 +43 (0)1 / 706 40 60-99
office@dedietrich.at

Исходя из интересов клиентов, компания De Dietrich Thermique SAS постоянно работает над улучшением своих продуктов. Все спецификации, указанные в данном документе, могут быть изменены без предварительного уведомления.

AD001Y • 12.2005



De Dietrich

DE DIETRICH THERMIQUE
57, rue de la Gare F- 67580 MERTZWILLER - BP 30
www.dedietrich.com