Библиотека СОК

Instructions

MTCV - version 0

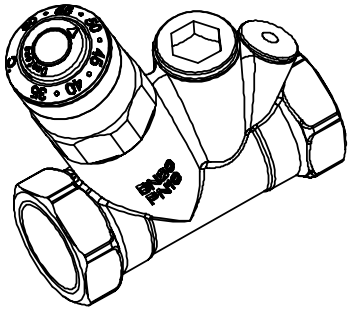

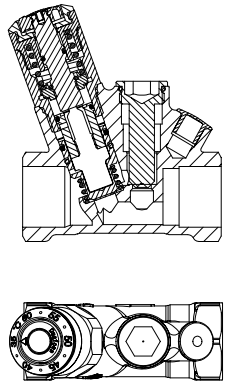

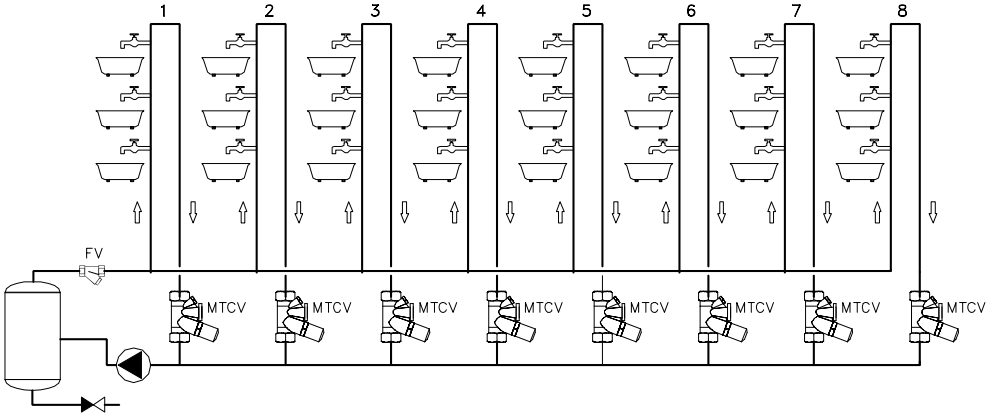

DN	15	20
T_{range}	35 - 60 °C	35 - 60 °C
T_{set}	50 °C	50 °C
PN	10 bar	10 bar
Δp_{max}	1 bar	1 bar
T_{max}	100 °C	100 °C
k_{vs} (20 °C)	1.5 m³/h	1.8 m³/h

1

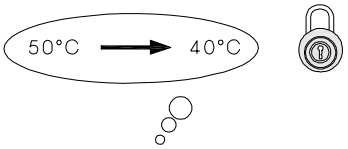

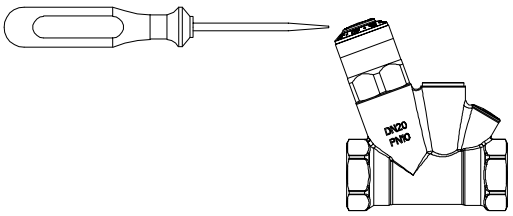

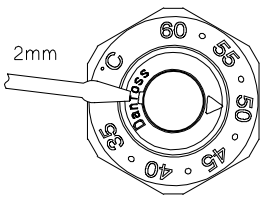

2

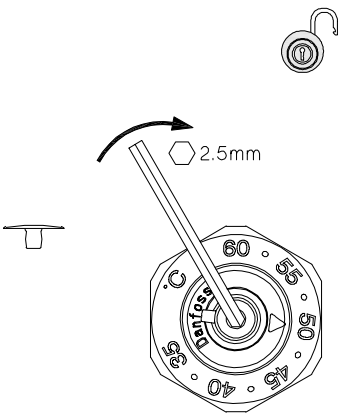

3

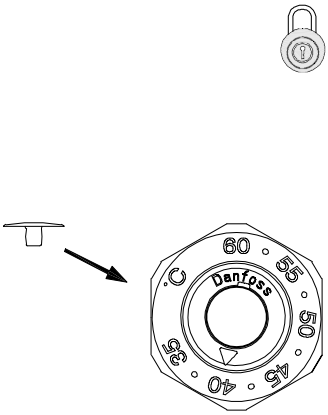

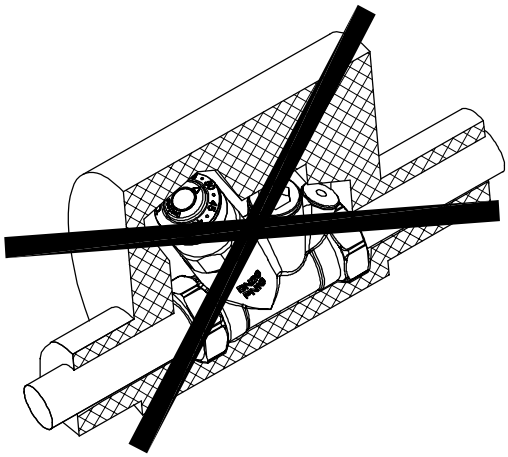

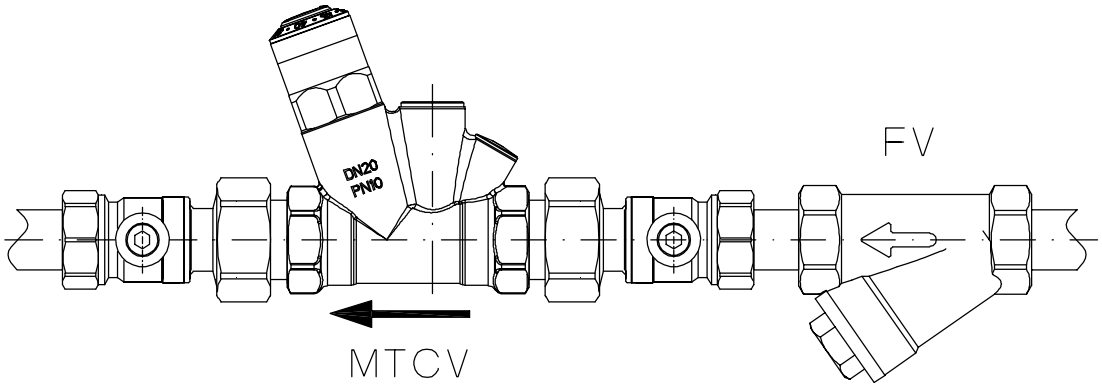
DN20
PN10
FV
MTCV