Библиотека СОК

Instructions

MTCV - NL

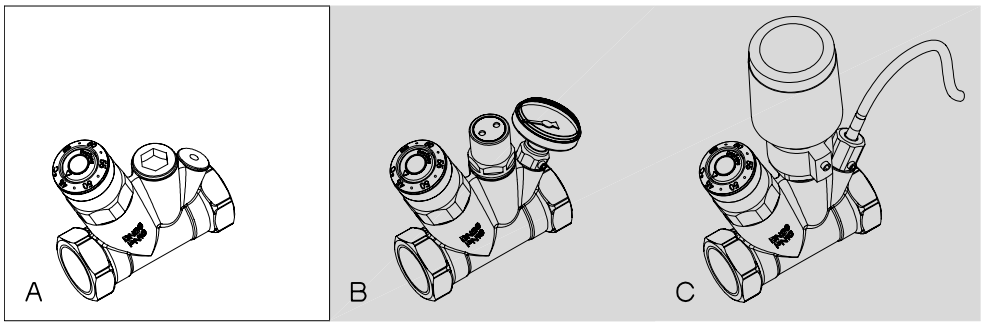

DN	15	20
T_{range}	45 - 65 °C	45 - 65 °C
T_{set}	50 °C	50 °C
PN	10 bar	10 bar
Δp_{max}	1 bar	1 bar
T_{max}	100 °C	100 °C
k_{vs} (20 °C)	1.5 m³/h	1.8 m³/h

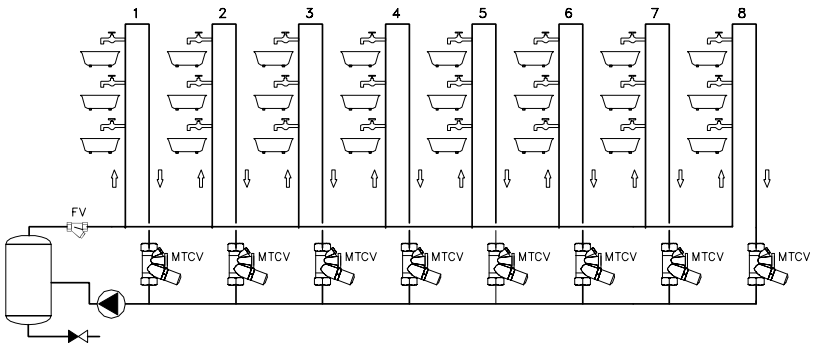

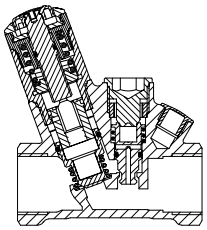

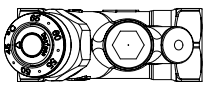

Instructions

MTCV - NL

1

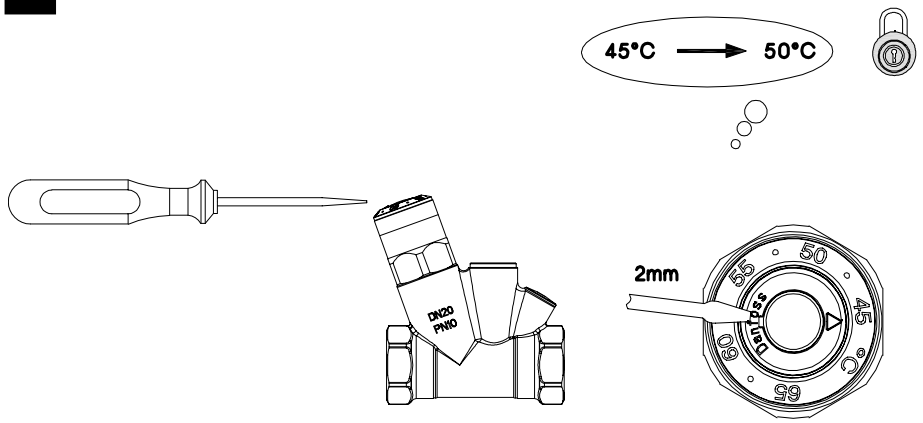

2

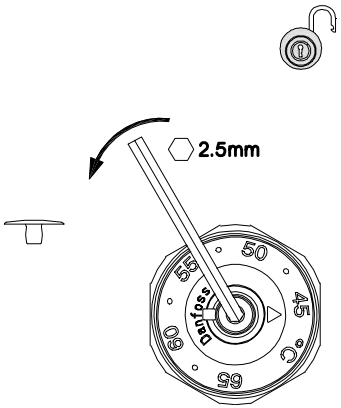

3

