Библиотека СОК

Instructions

MTCV VERSION C

003R9160

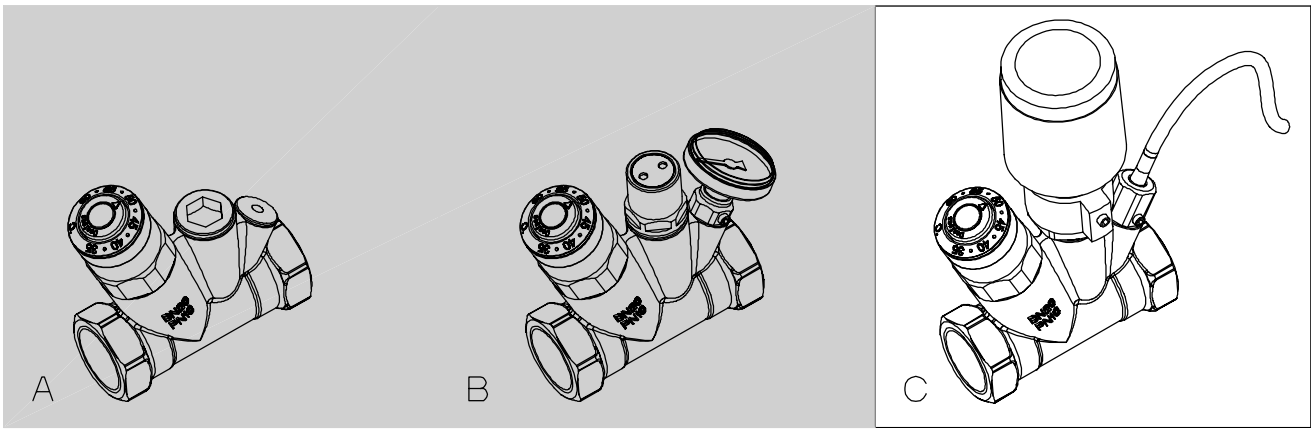

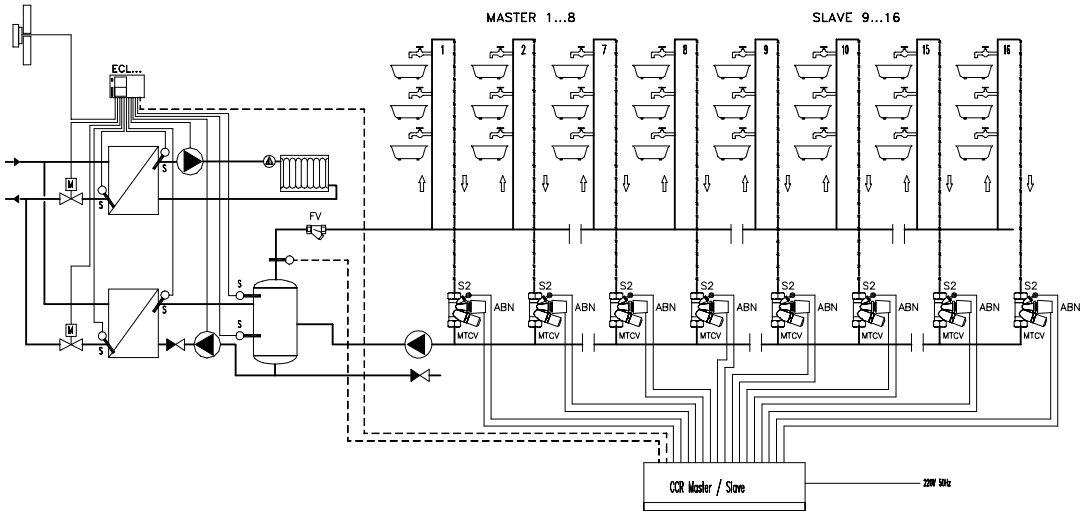

1 *003Z1021*

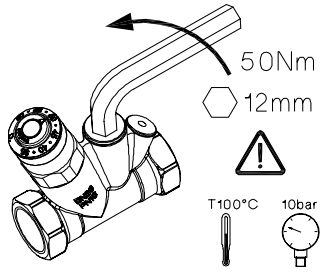

2

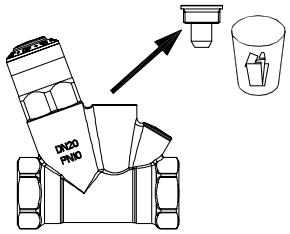

3

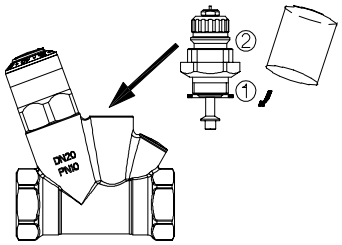

4

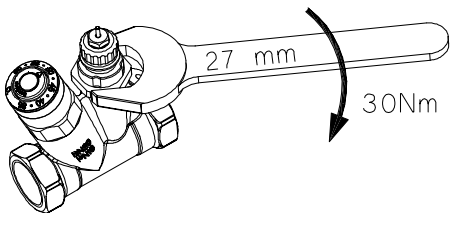

5

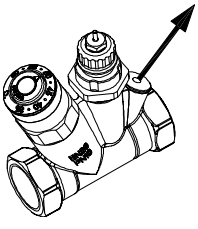

6

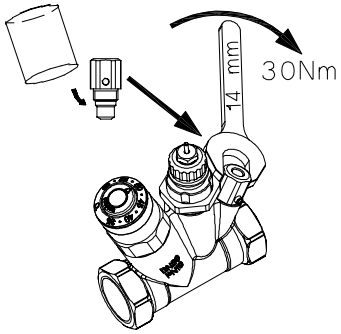

7

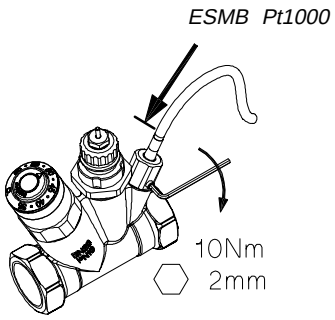

8

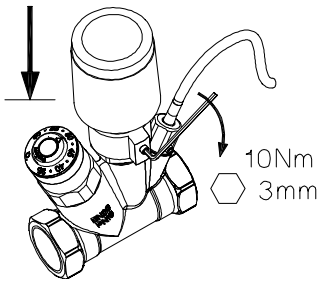

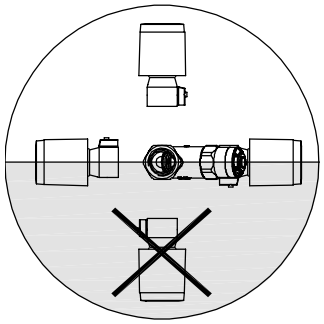

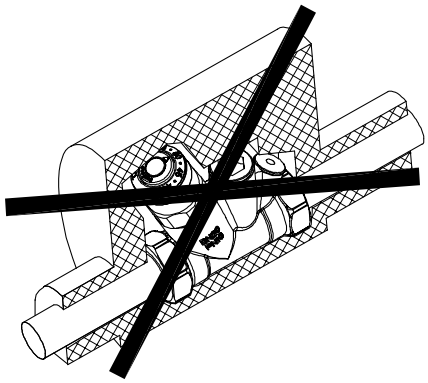

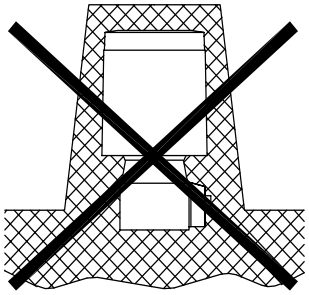

1 **T (ESMB)**

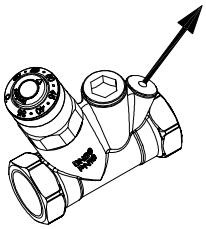

2

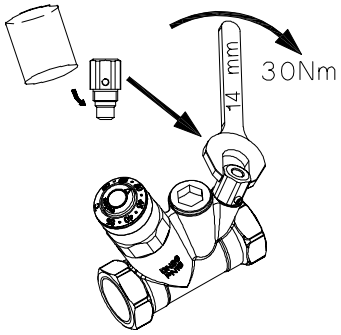

3

