Библиотека СОК

Instructions

MTCV VERSION B

003R9159

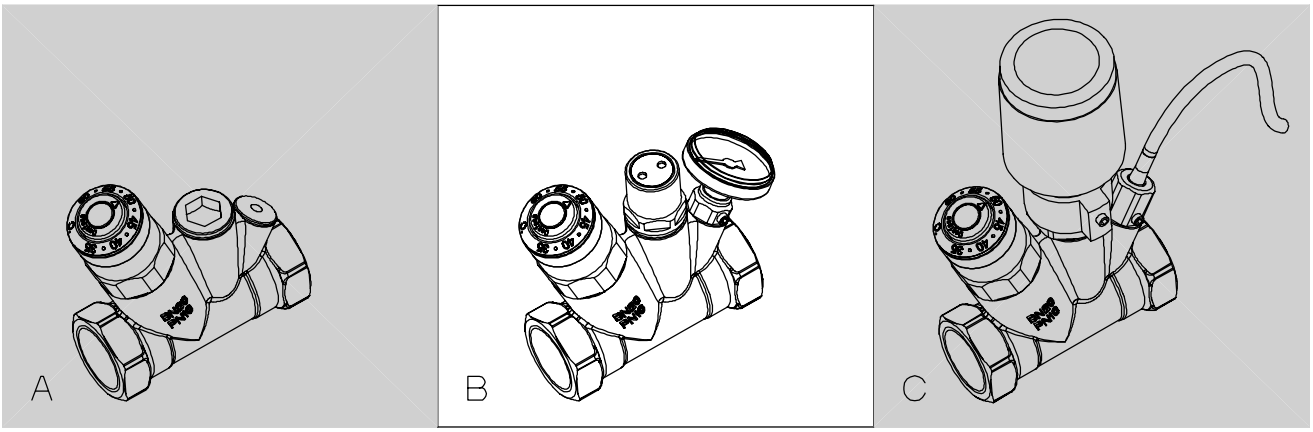

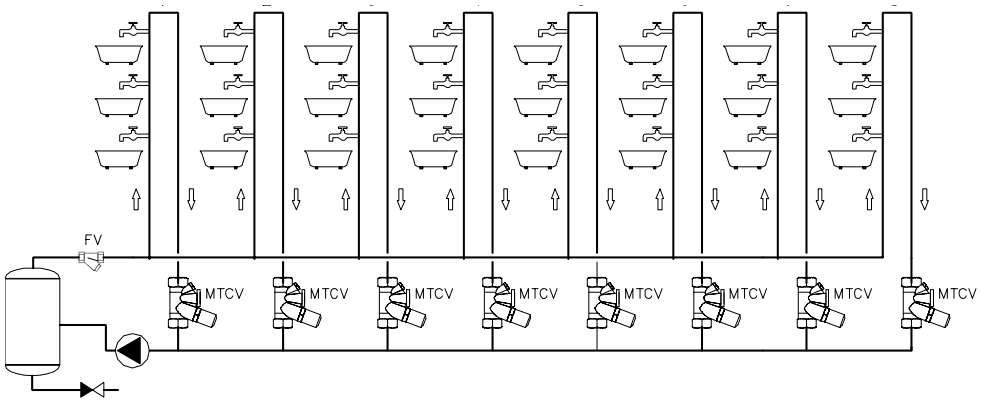

1 *003Z1022*

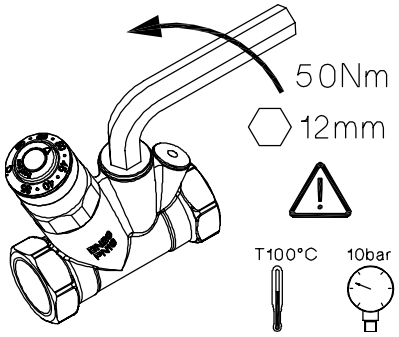

2

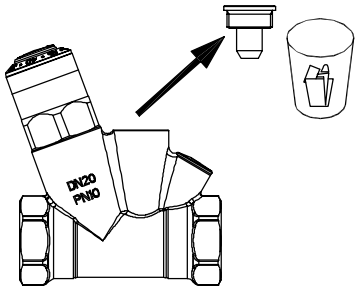

3

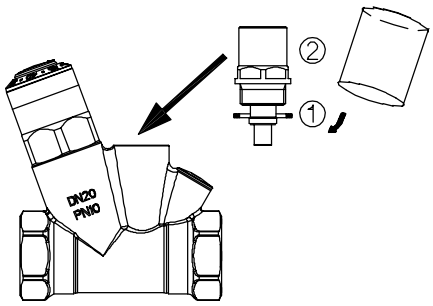

4

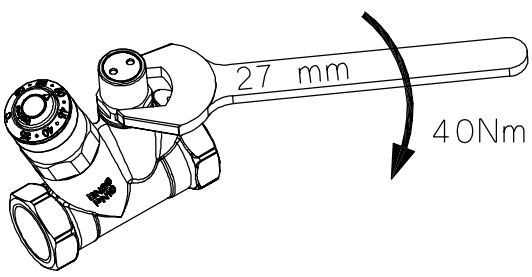

5

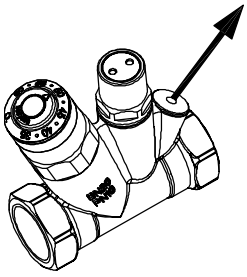

6

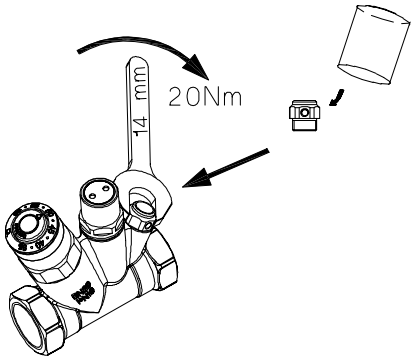

7

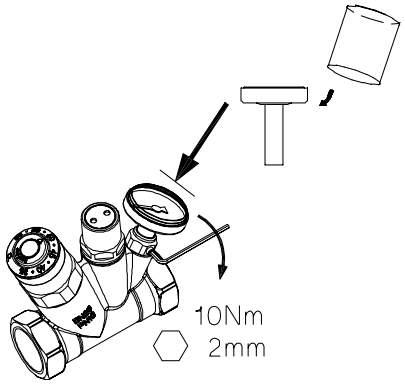

1 **T (BI METAL)**

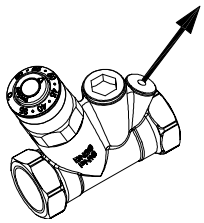

2

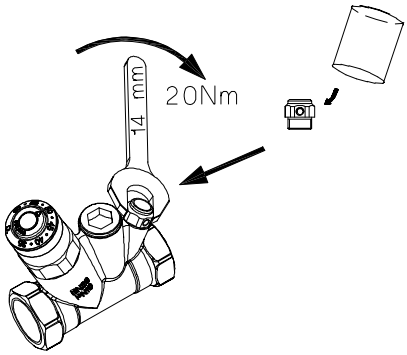

3

