Библиотека СОК

Instructions MTCV - RWC

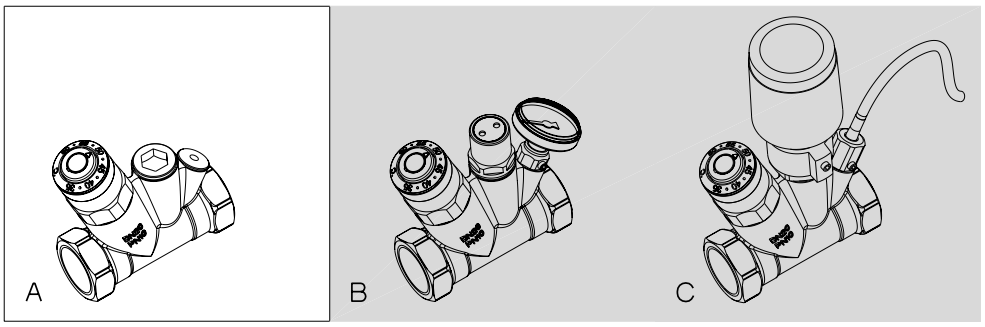

DN	15	20
T_{range}	35 - 60 °C	35 - 60 °C
T_{set}	50 °C	50 °C
PN	10 bar	10 bar
Δp_{max}	1 bar	1 bar
T_{max}	100 °C	100 °C
k_{vs} (20 °C)	1.5 m^3/h	1.8 m^3/h

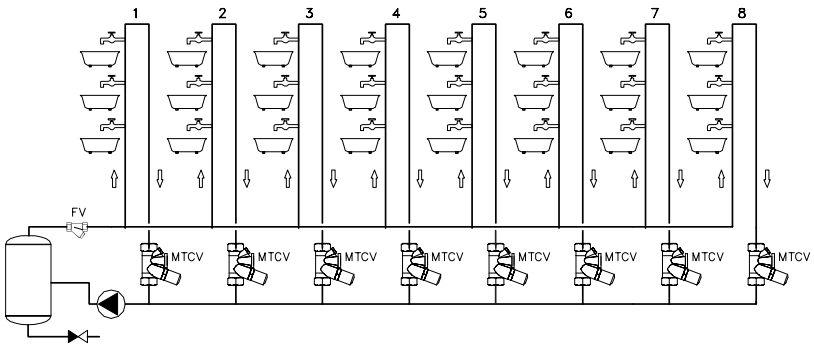

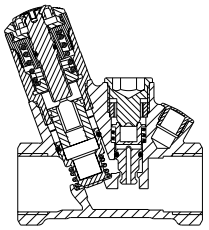

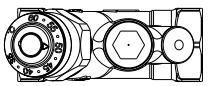

Instructions

MTCV - RWC

1

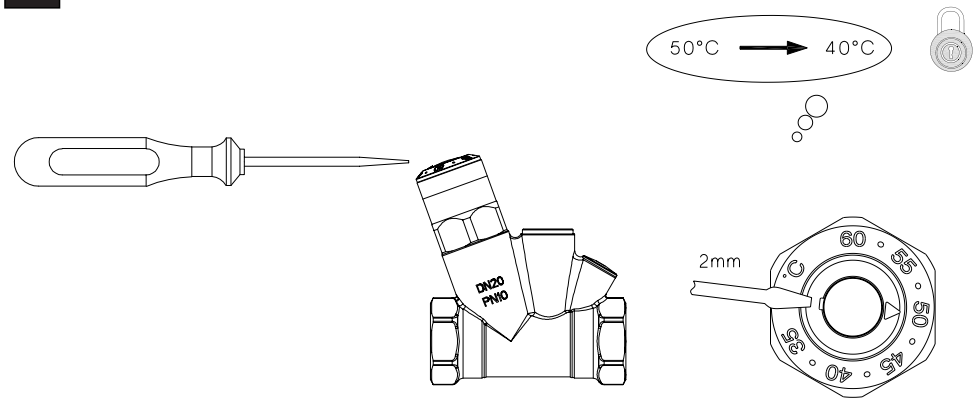

2

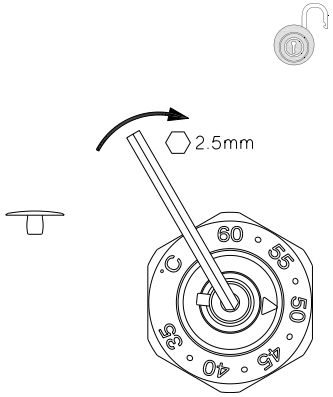

3

