Библиотека СОК

Инструкция
Сальниковый блок

065R9083

065R9083

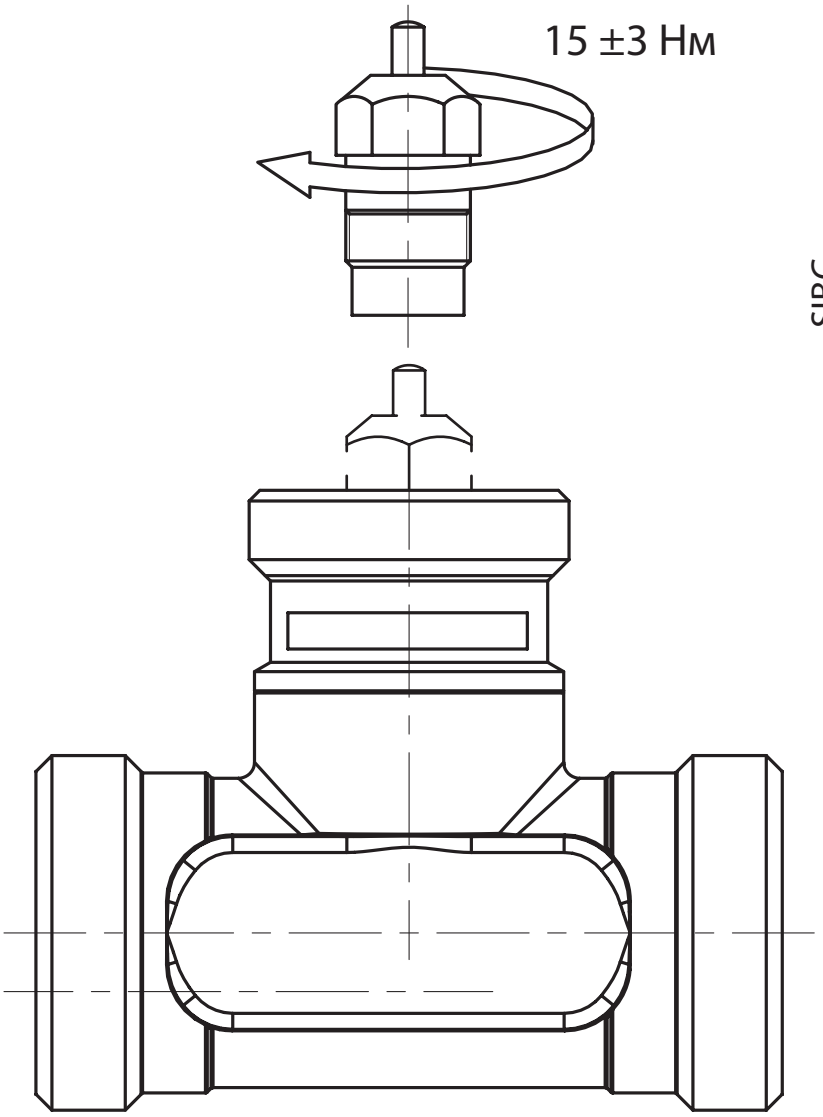

SIBC
V-140.1/01