Библиотека СОК

INSTRUCTIONS

VS2 2-way

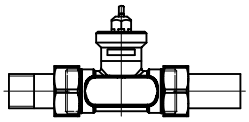

065R9075



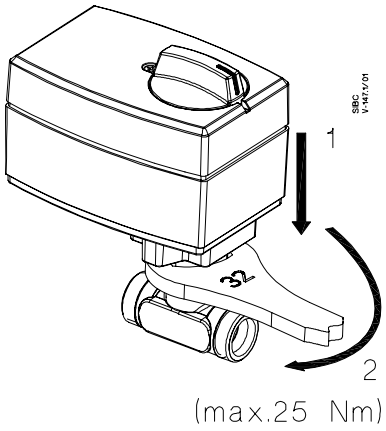

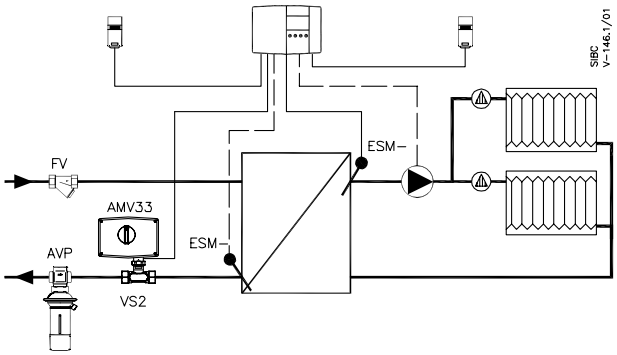

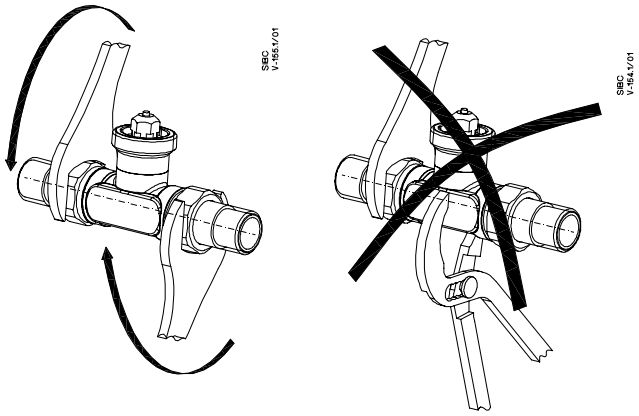

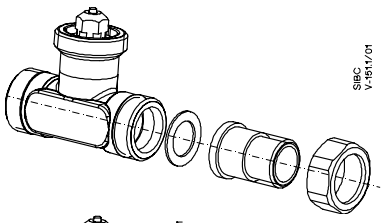

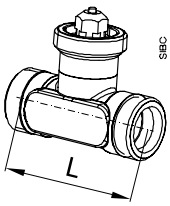

DN	L (mm)
15	65
20	70
25	75

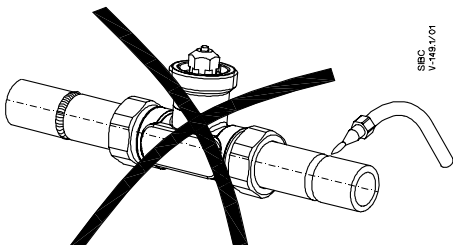

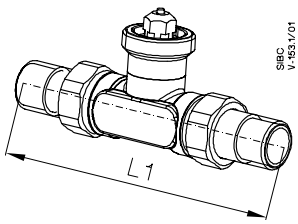

DN	L_1 (mm)
15	131
20	142
25	159

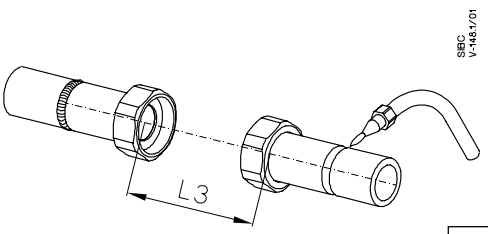

DN	L_3 (mm)
15	69
20	74
25	79

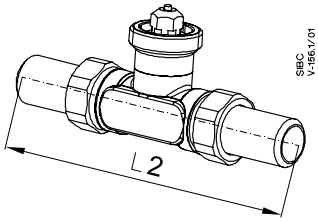

DN	L_2 (mm)
15	139
20	154
25	159

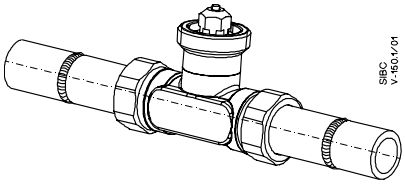

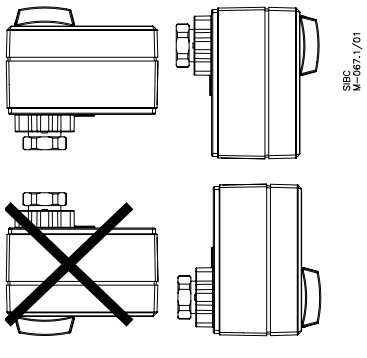

AMV(E) 10

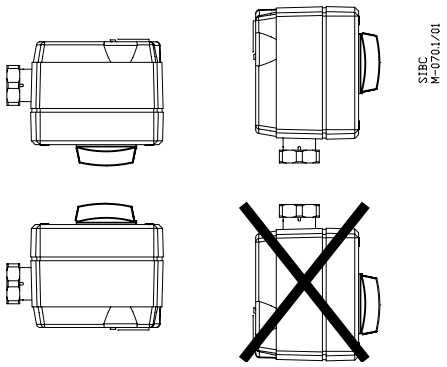

AMV(E) 20, AMV(E) 30

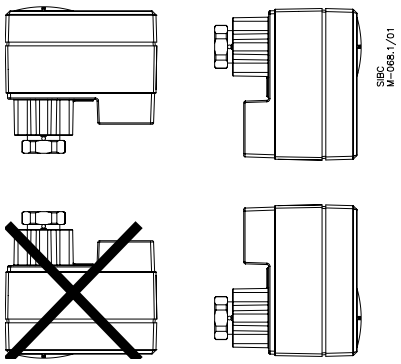

AMV(E) 13

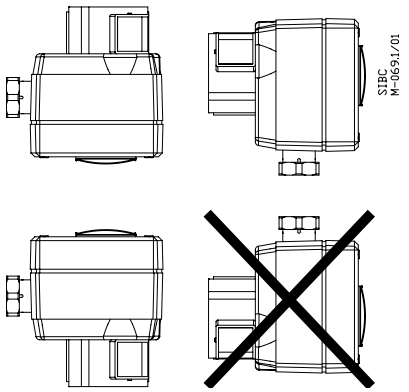

AMV(E) 23, AMV(E) 33

AMV 100 *AMV 10* *AMV 13*

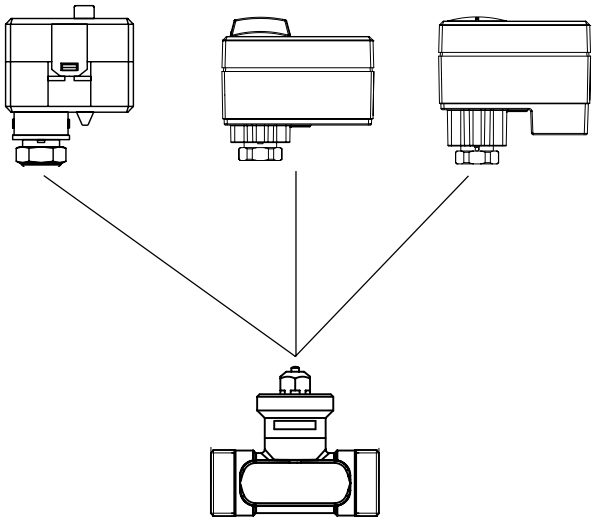

VS2 DN 15

AMV(E) 10/13 *AMV(E) 20/23* *AMV(E) 30/33*

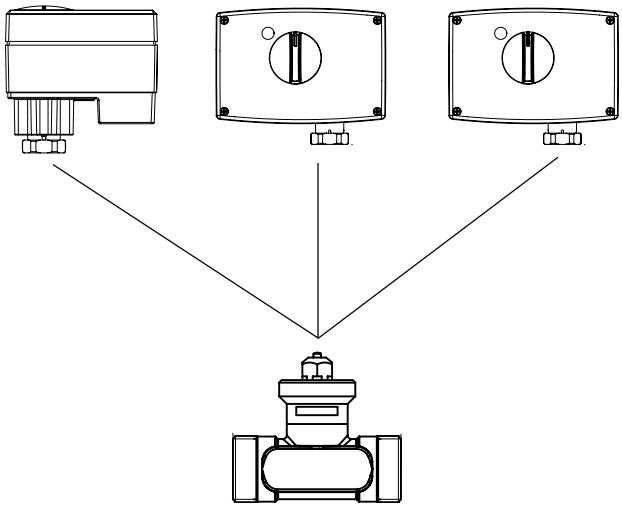

VS2 DN 20 - 25

