Библиотека СОК

Руководство по монтажу

VRB 2, VRB 3, VRG 2, VRG 3, VF 2, VF 3, VL 2, VL 3

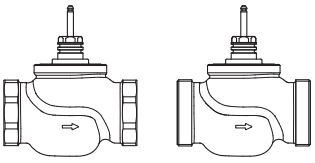

VRB 2, VRG 2 ($Д_у$ = 15-50 мм)

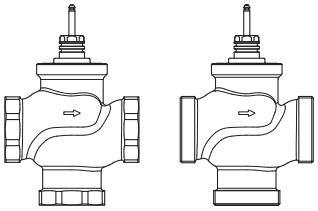

VRB 3, VRG 3 ($Д_у$ = 15-50 мм)

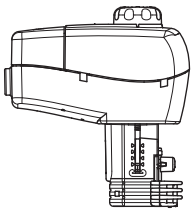

AMV(E) 335, 435, 438 SU



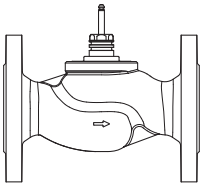

VF 2, VL 2 ($Д_у$ = 15-80 мм)

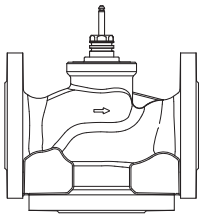

VF 3, VL 3 ($Д_у$ = 15-80 мм)

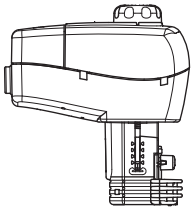

AMV(E) 335, 435



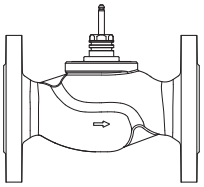

VF 2, VL 2 ($Д_у$ = 15-50 мм)

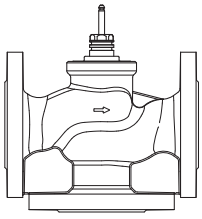

VF 3, VL 3 ($Д_у$ = 15-50 мм)

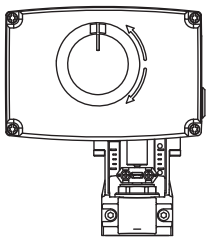

AMV(E) 438 SU



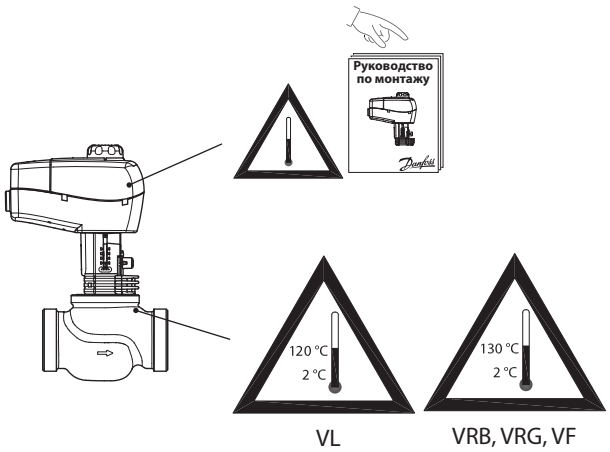

VL VRB, VRG, VF

$P_{макс.}$, бар

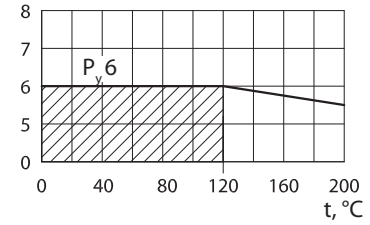

EN-GJL-250 (GG-25) VL

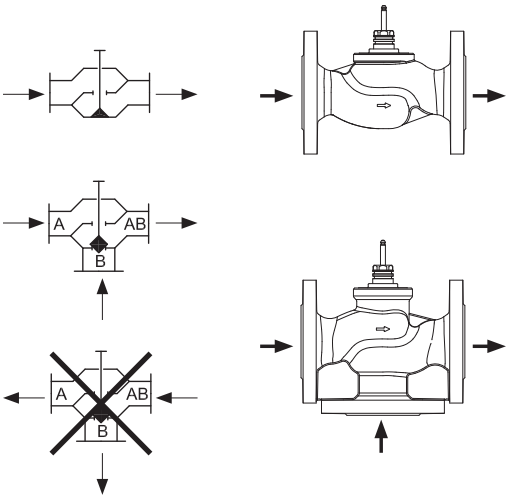

$P_{макс.}$, бар

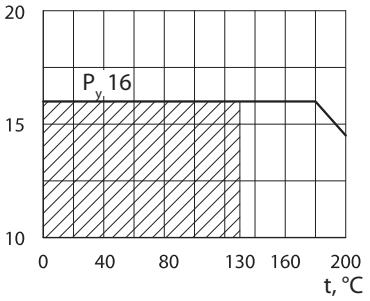

CuSn5Zn5Pb5 (Rg5) VRB

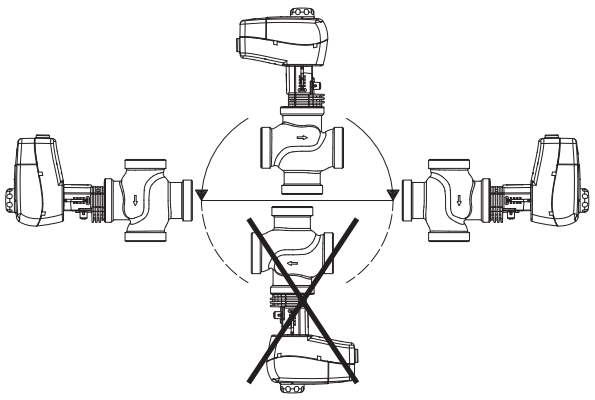

$P_{макс.}$, бар

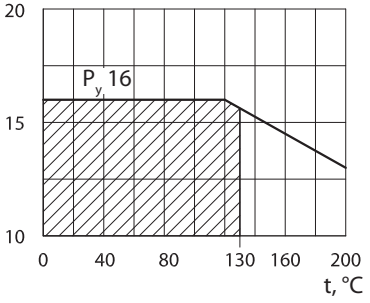

EN-GJL-250 (GG-25) VF, VRG

VRB 2, VRG 2 + AMV(E) 335, 435, 438 SU

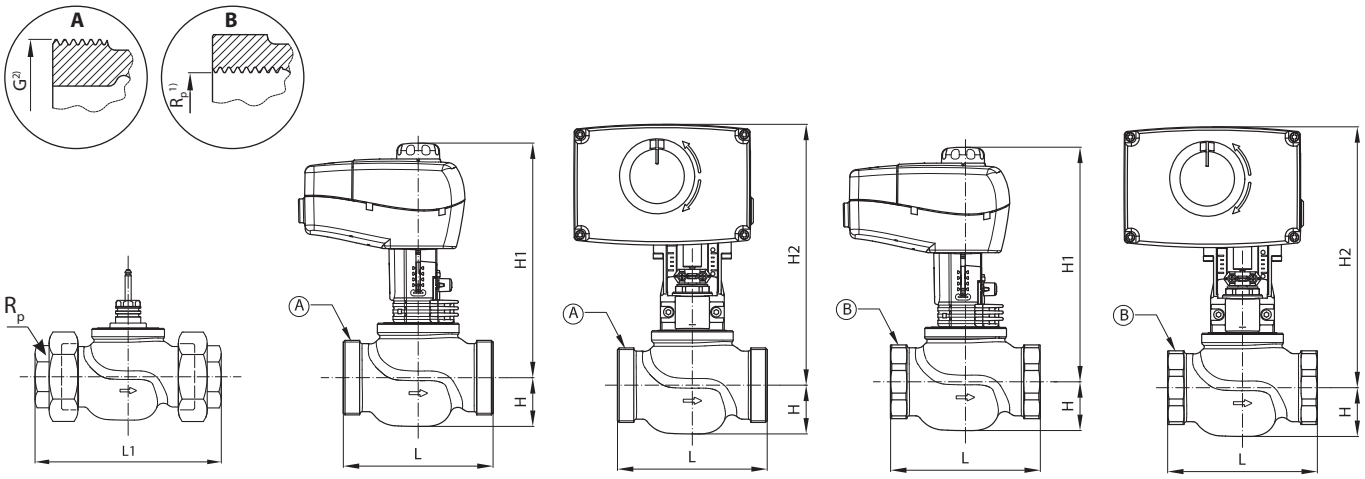

Тип	Ду, мм	Rp 1)	G 2)	L	H	H1	H2	L1
				мм				
VRB 2 VRG 2	15	½	1	80	25	217	237	128
	20	¾	1¼	80	29	223	243	128
	25	1	1½	95	29	227	247	151
	32	1¼	2	112	35	238	258	178
	40	1½	2¼	132	43	252	272	201
	50	2	2 ¾	160	47	261	281	234

1) R_p *EN 10226-1*
2) *G DIN ISO 228/01*

VRB 3, VRG 3 + AMV(E) 335, 435, 438 SU

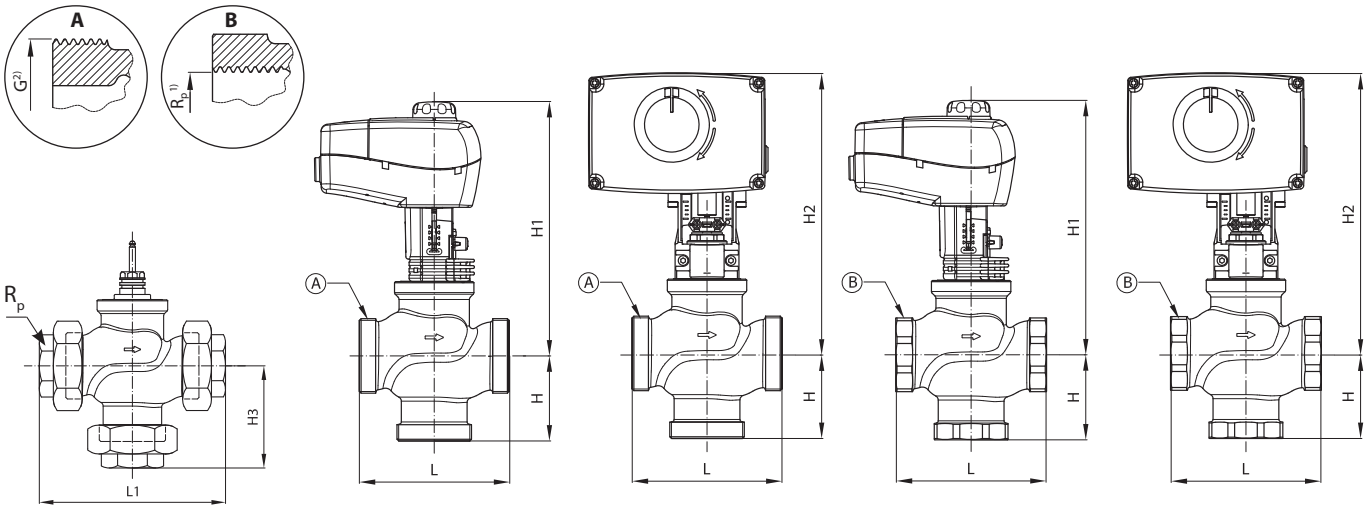

Тип	Ду, мм	Rp 1)	G 2)	L	H	H1	H2	L1	H3
				мм					
VRB 3 VRG 3	15	½	1	80	40	232	252	128	64
	20	¾	1¼	80	45	239	259	128	69
	25	1	1½	95	50	248	268	151	78
	32	1¼	2	112	58	261	281	178	91
	40	1½	2¼	132	75	302	322	201	110
	50	2	2 ¾	160	83	322	342	234	120

1) R_p *EN 10226-1*
2) *G DIN ISO 228/01*

VF 2, VL 2 + AMV(E) 335, 435, 438 SU

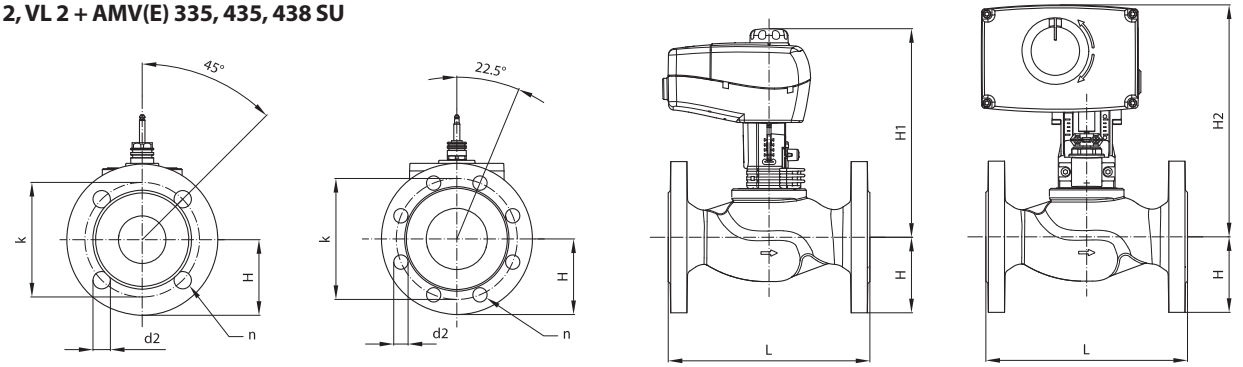

Тип	$Д_у$, мм	L	H	H1	H2	k	d2	n
		мм						
VF 2	15	130	48	193	213	65	14	4
	20	150	53	195	215	75	14	4
	25	160	58	199	219	85	14	4
	32	180	70	203	223	100	19	4
	40	200	75	209	229	110	19	4
	50	230	83	215	235	125	19	4
	65	290	93	250	-	145	19	4
	80	310	100	253	-	160	19	8

Тип	Ду, мм	L	H	H1	H2	k	d2	n
		мм						
VL 2	15	130	40	193	213	55	11	4
	20	150	45	195	215	65	11	4
	25	160	50	199	219	75	11	4
	32	180	60	203	223	90	14	4
	40	200	65	209	229	100	14	4
	50	230	70	215	235	110	14	4
	65	290	80	250	-	130	14	4
	80	310	95	253	-	150	19	4

VF 3, VL 3 + AMV(E) 335, 435, 438 SU

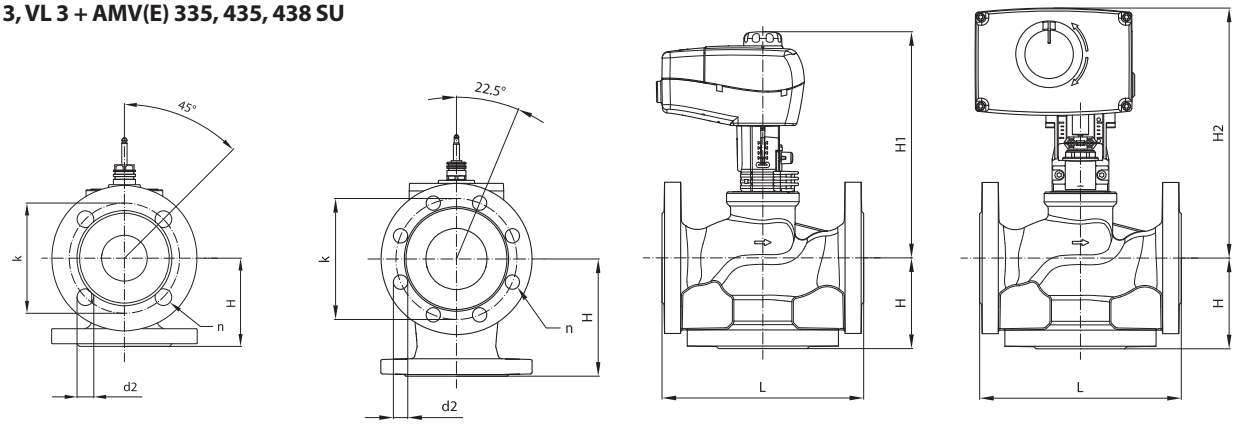

Тип	Ду, мм	L	H	H1	H2	k	d2	n
		мм						
VF 3	15	130	63	192	213	65	14	4
	20	150	70	194	215	75	14	4
	25	160	75	198	219	85	14	4
	32	180	80	203	223	100	19	4
	40	200	90	227	247	110	19	4
	50	230	100	239	259	125	19	4
	65	290	120	245	-	145	19	4
	80	310	155	261	-	160	19	8

Тип	Ду, мм	L	H	H1	H2	k	d2	n
		мм						
VL 3	15	130	63	192	213	55	11	4
	20	150	70	194	215	65	11	4
	25	160	75	198	219	75	11	4
	32	180	80	203	223	90	14	4
	40	200	90	227	247	100	14	4
	50	230	100	239	259	110	14	4
	65	290	120	245	-	130	14	4
	80	310	155	261	-	150	19	4

Фирма Данфосс не несет ответственности за какие-либо ошибки в каталогах, брошюрах или в других печатных материалах. Фирма Данфосс сохраняет за собой право на внесение изменений в свою продукцию без уведомления. Это также относится к уже заказанным изделиям, если только эти изменения не повлекут за собой изменения спецификаций, предварительно определенных соглашением между фирмой Данфосс и Покупателем. Все зарегистрированные торговые знаки, обсуждаемые в данной документации, являются собственностью соответствующих компаний. Название Danfoss и логотип Danfoss являются зарегистрированными товарными знаками компании Danfoss A/S. Все права защищены.

Produced by Danfoss A/S © 02/2012