Библиотека СОК

# Руководство по монтажу

## Подогреватель штока AMV(E) 335, 435/VRB, VRG, VF, VL (выпуск 2009)

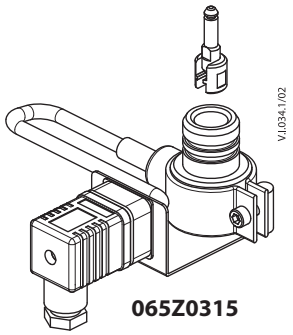


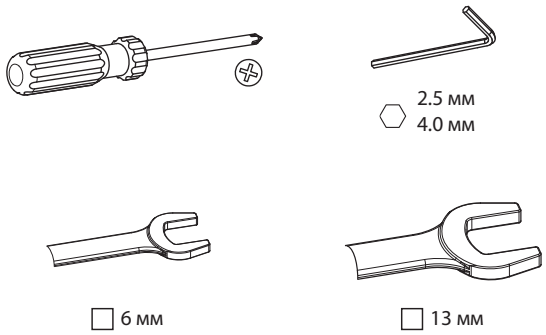


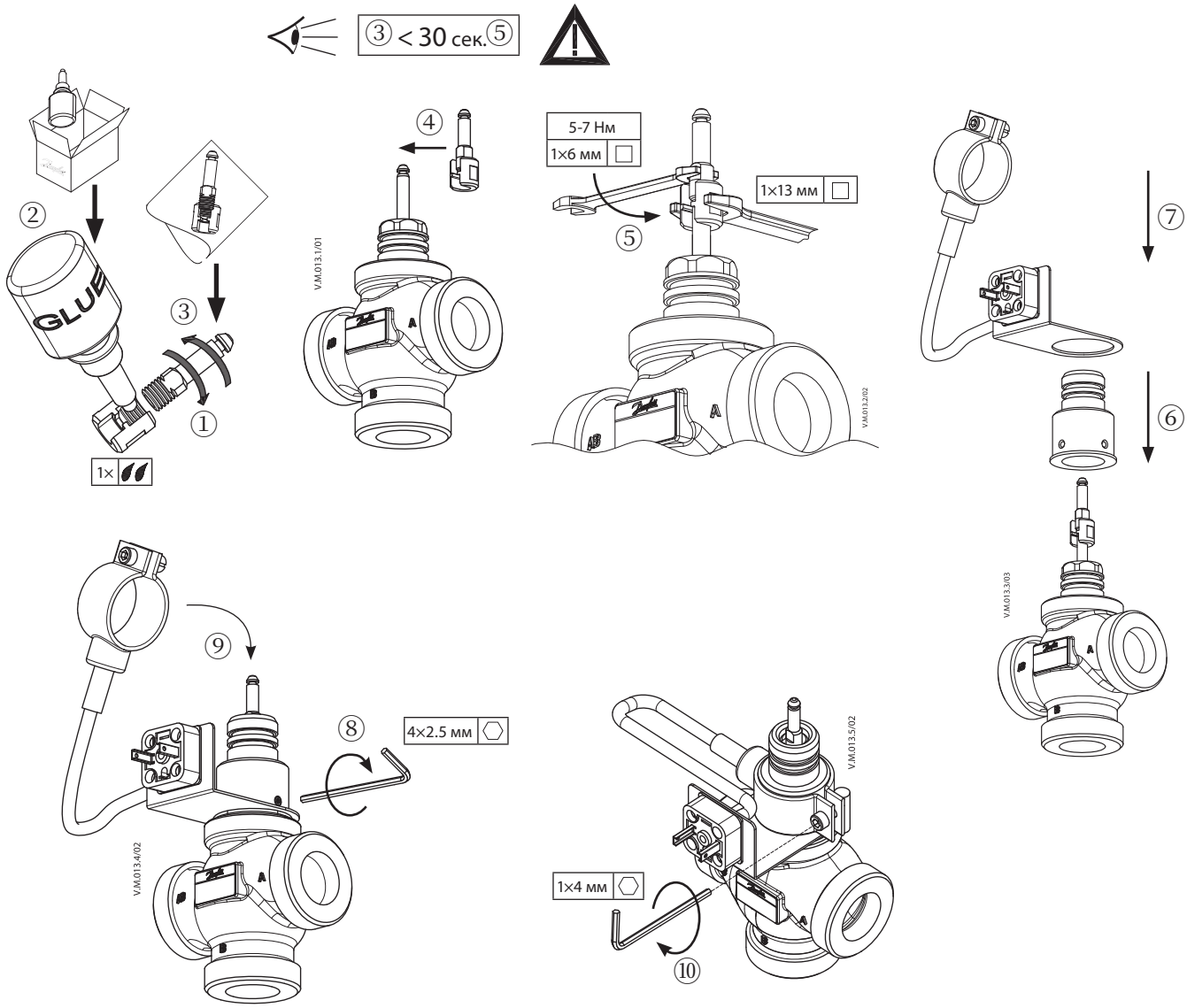

# Руководство по монтажу

**Подогреватель штока AMV(E) 335, 435/VRB, VRG, VF, VL (выпуск 2009)**

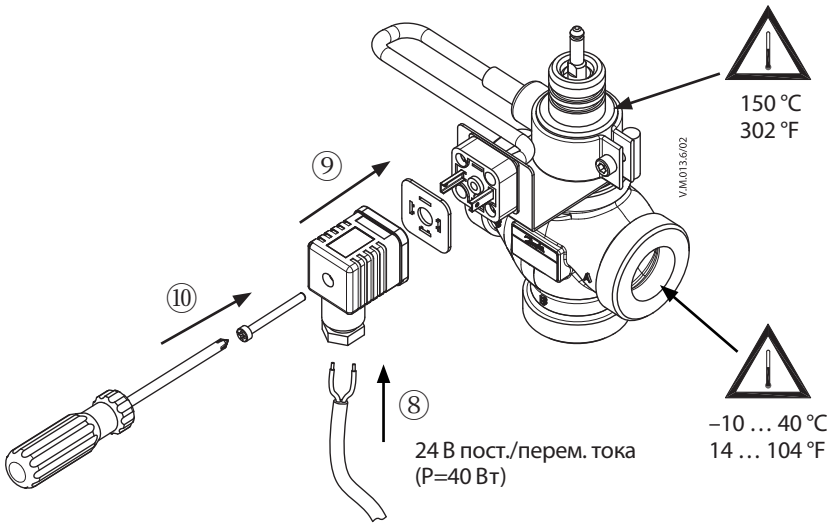


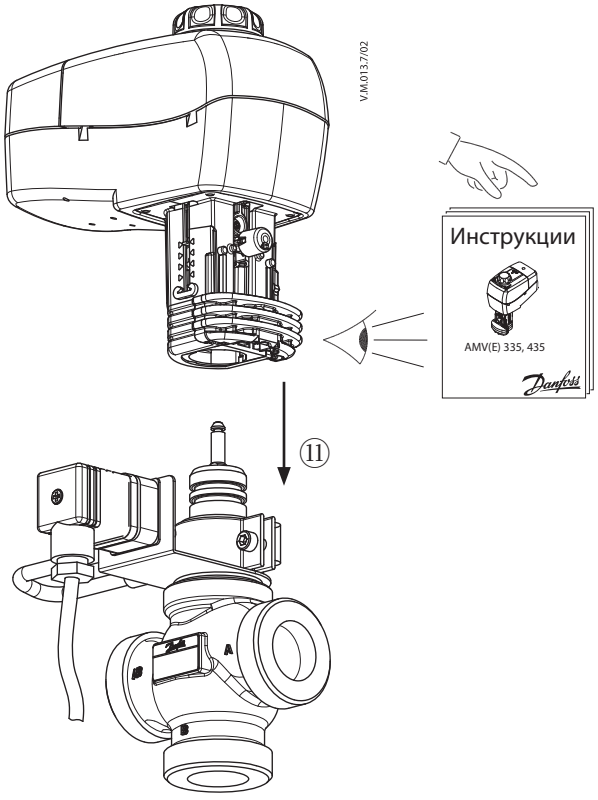


Компания «Данфосс» не несет ответственности за опечатки в каталогах, брошюрах и других изданиях, а также оставляет за собой право на модернизацию своей продукции без предварительного оповещения. Это относится также к уже заказанным изделиям при условии, что такие изменения не повлекут за собой последующих корректировок уже согласованных спецификаций. Все торговые марки в этом материале являются собственностью соответствующих компаний. «Данфосс», логотип «Danfoss», являются торговыми марками компании ООО «Данфосс». Все права защищены.



Produced by Danfoss A/S © 04/2012