Библиотека СОК

Руководство по монтажу

Адаптер AMV(E)15, 25, 35, 55, 56, 323, 423, 523 / VRB, VRG, VF, VL (2009 г. выпуска)

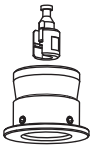

DN 15-50

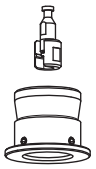

DN 65-80

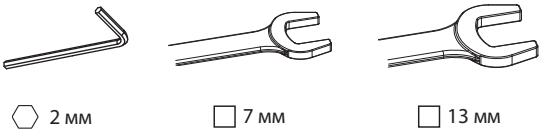

DN 15-50	AMV(E) 15, 25, 35, 323, 423, 523	**065Z0311**
DN 65, 80	AMV(E) 55, 56, 323, 423, 523	**065Z0312**

Ду 15-50 (VRB, VRG, VF, VL)

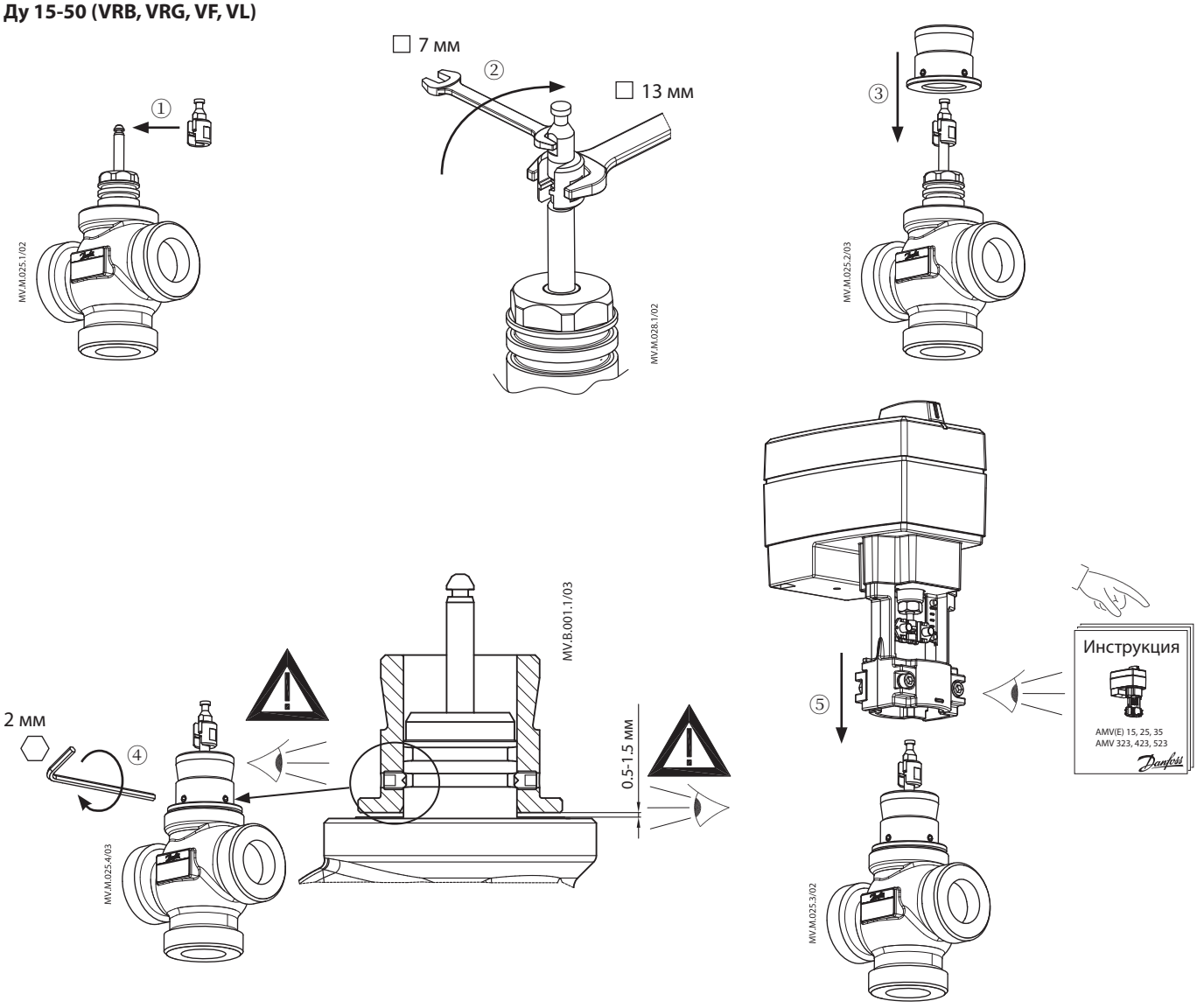

Руководство по монтажу

Адаптер AMV(E)15, 25, 35, 55, 56, 323, 423, 523 / VRB, VRG, VF, VL (2009 г. выпуска)

Ду 65, 80 (VF, VL)

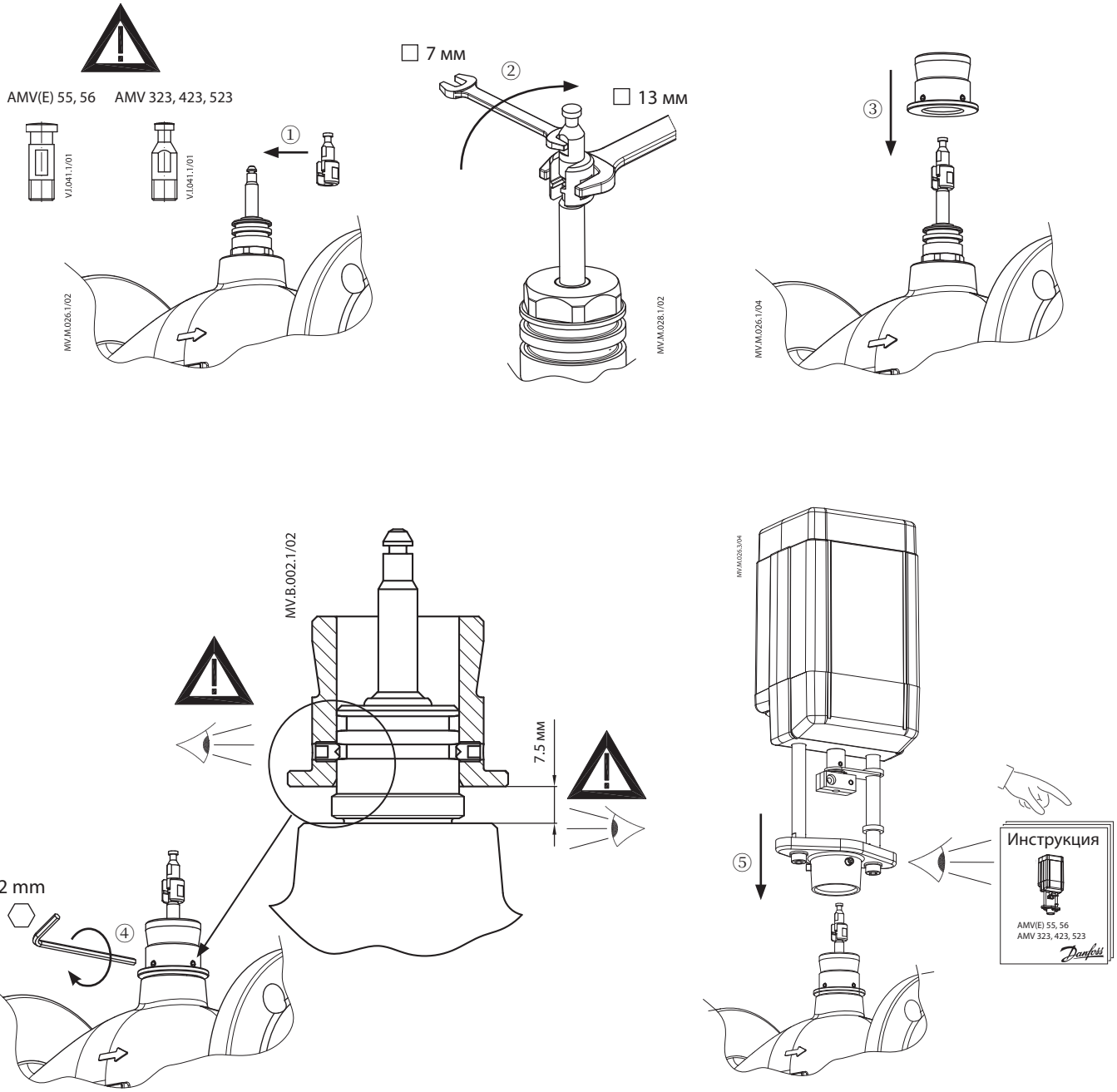

Компания «Данфосс» не несет ответственности за опечатки в каталогах, брошюрах и других изданиях, а также оставляет за собой право на модернизацию своей продукции без предварительного оповещения. Это относится также к уже заказанным изделиям при условии, что такие изменения не повлекут за собой последующих корректировок уже согласованных спецификаций. Все торговые марки в этом материале являются собственностью соответствующих компаний. «Данфосс», логотип «Danfoss», являются торговыми марками компании ООО «Данфосс». Все права защищены.

Produced by Danfoss A/S © 06/2010