Библиотека СОК

ИНСТРУКЦИЯ

VMV

065R9179

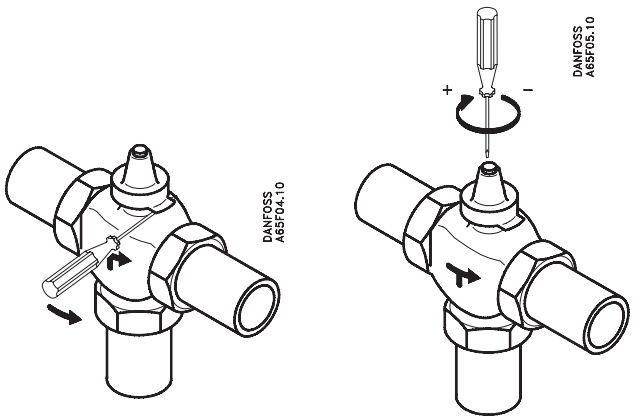

Type	Max.Δp bar
VMV15	0,6
VMV20	0,5
VMV25	0,3
VMV32	0,2
VMV40	0,2

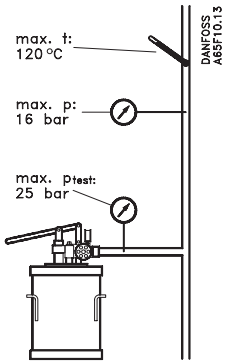

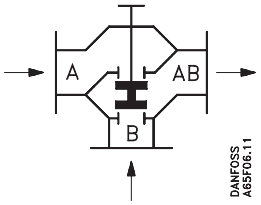

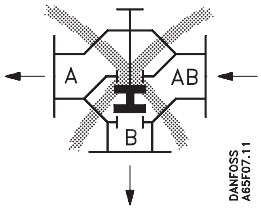

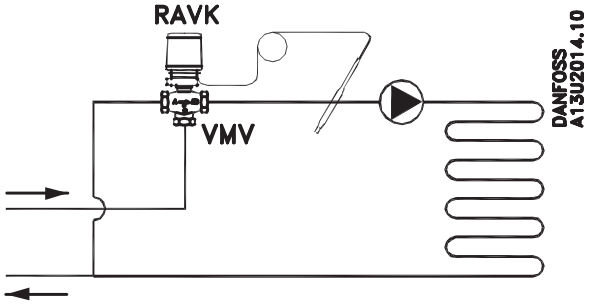

NC (нормально закрытый)
RAVK (только VMV DN 15, 20)
ABV - NC

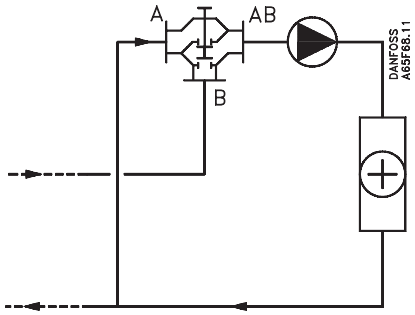

NC (нормально закрытый)
RAVK (только VMV DN 15, 20)
RAVI (только VMV DN 15, 20)
ABV - NC

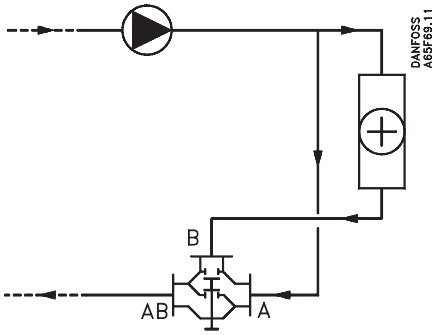

NO (нормально открытый)
ABV - NO

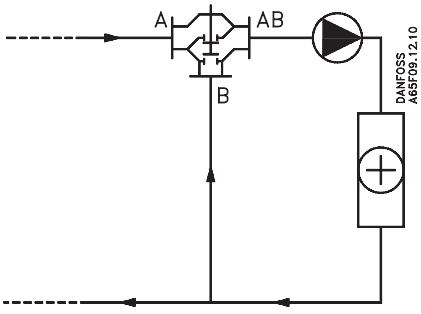

NO (нормально открытый)
ABV - NO

