Библиотека СОК

Руководство по монтажу

Адаптер AMV(E) 335, 435 / VRB, VRG, VF, VL (старый клапан); AB-QM (Ду 40-100)



065Z0313

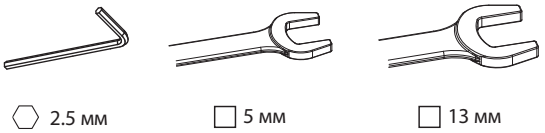

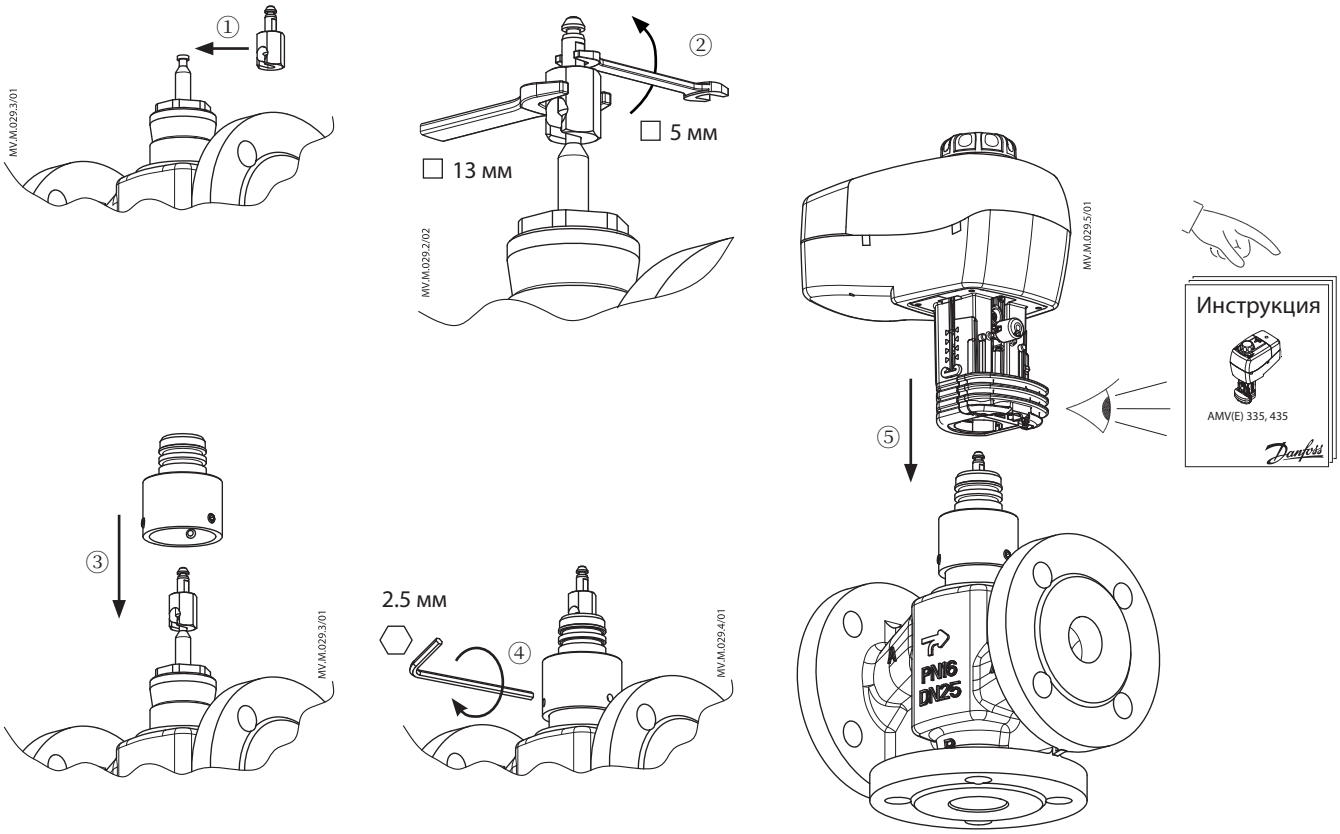

Руководство по монтажу

Адаптер AMV(E) 335, 435 / VRB, VRG, VF, VL (старый клапан); AB-QM (Ду 40-100)

Компания «Данфосс» не несет ответственности за опечатки в каталогах, брошюрах и других изданиях, а также оставляет за собой право на модернизацию своей продукции без предварительного оповещения. Это относится также к уже заказанным изделиям при условии, что такие изменения не повлекут за собой последующих корректировок уже согласованных спецификаций. Все торговые марки в этом материале являются собственностью соответствующих компаний. «Данфосс», логотип «Danfoss», являются торговыми марками компании ООО «Данфосс». Все права защищены.

73691310/VI.BL.D2.00

Produced by Danfoss A/S © 11/2010