Библиотека СОК

# Руководство по монтажу

## Запасные части - сальниковый блок для VRB, VRG, VF, VL (Выпуск 2009)

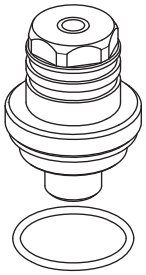

| | |
|---|---|
| Ду 15 | **065Z0321** |
| Ду 20 | **065Z0322** |
| Ду 25 | **065Z0323** |
| Ду 32 | **065Z0324** |

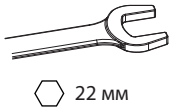


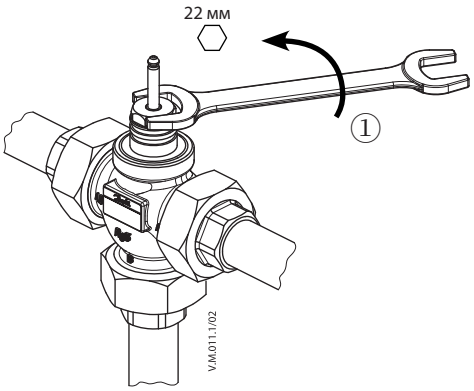


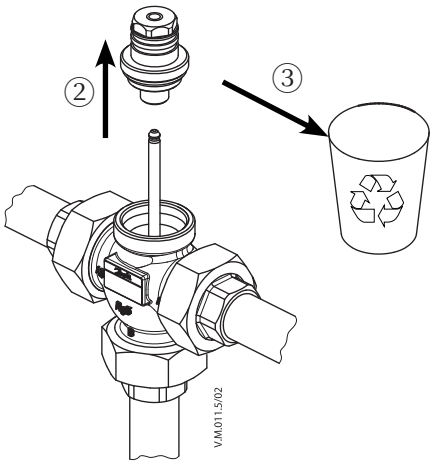


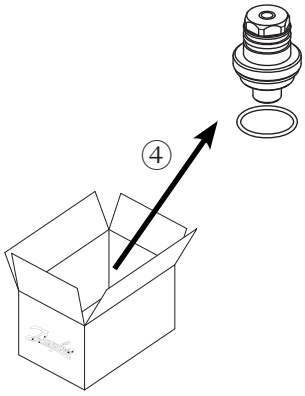


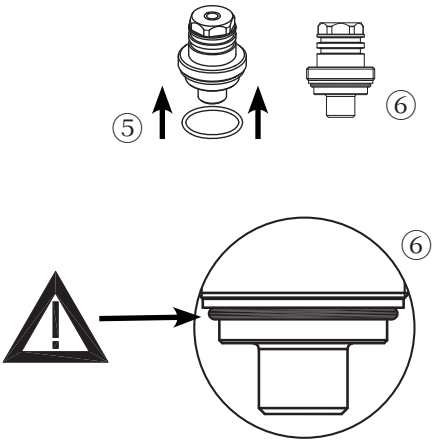


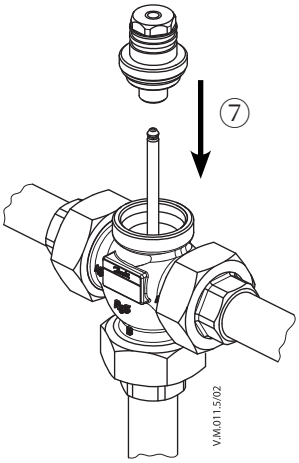


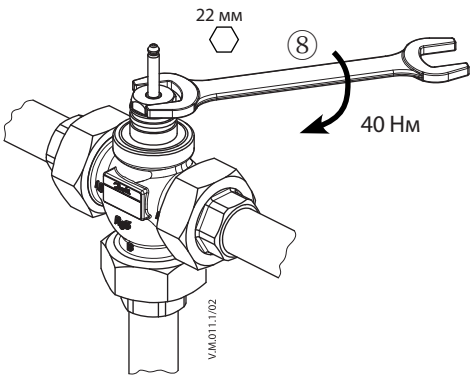

# Руководство по монтажу

**Запасные части - сальниковый блок для VRB, VRG, VF, VL (Выпуск 2009)**

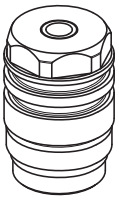

| | |
|---|---|
| Ду 40-50 | **065Z0325** |
| Ду 65-80 | **065Z0327** |

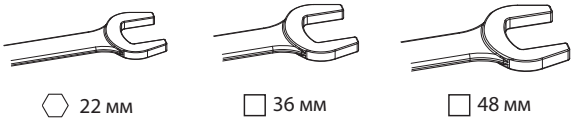


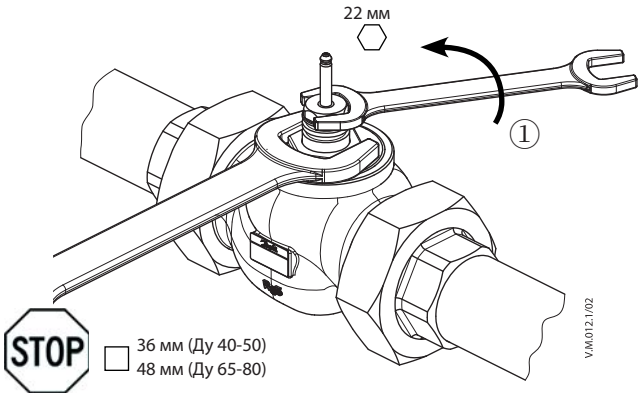


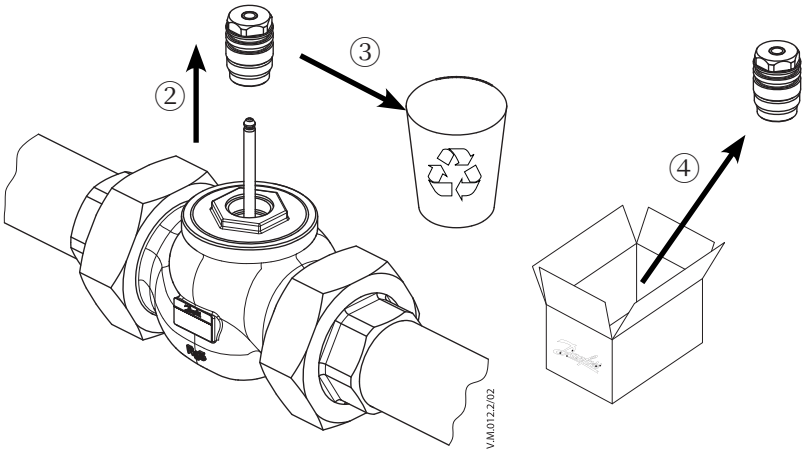


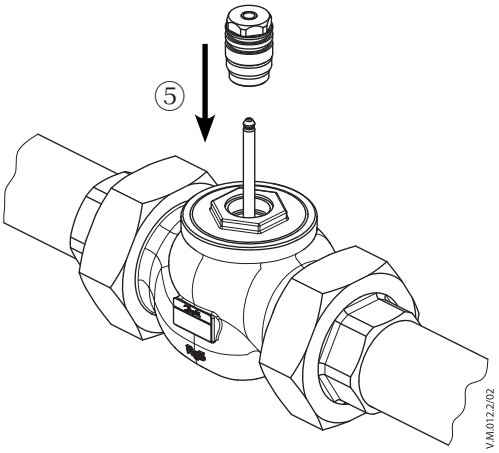


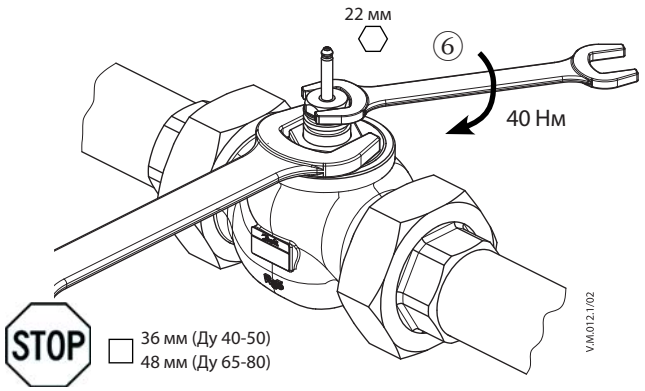


Компания «Данфосс» не несет ответственности за опечатки в каталогах, брошюрах и других изданиях, а также оставляет за собой право на модернизацию своей продукции без предварительного оповещения. Это относится также к уже заказанным изделиям при условии, что такие изменения не повлекут за собой последующих корректировок уже согласованных спецификаций. Все торговые марки в этом материале являются собственностью соответствующих компаний. «Данфосс», логотип «Danfoss», являются торговыми марками компании ООО «Данфосс». Все права защищены.



Produced by Danfoss A/S © 09/2009