Библиотека СОК

Instructions
Service kits

PN 16	M1	PN 25	M1		M2





M1	CuSn5ZnPb (Rg5)
M2	EN-GJS-400-18-LT (GGG 40.3)





AMV(E)

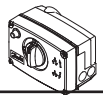

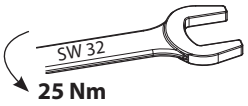

PN 16 M1

1

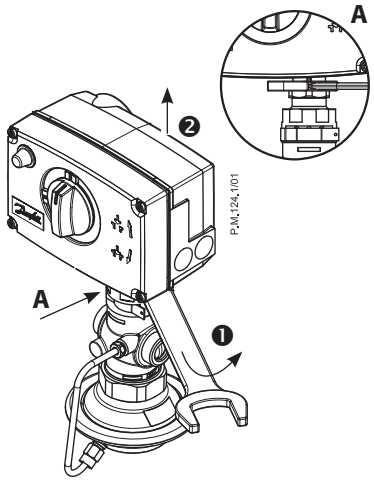

2

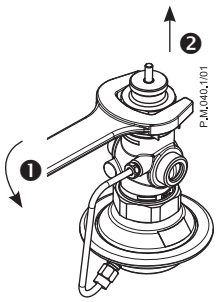

3

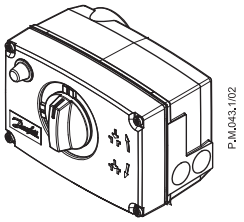

5

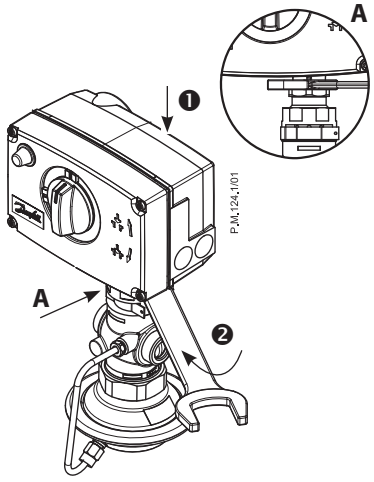

4

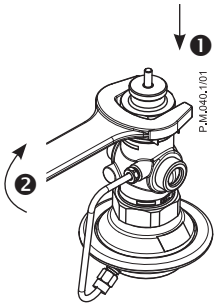

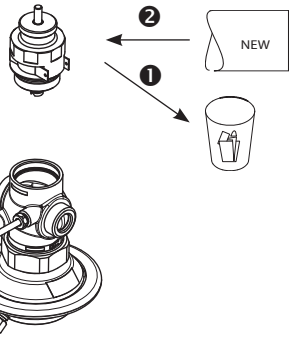

PN 25 | **M1**

1

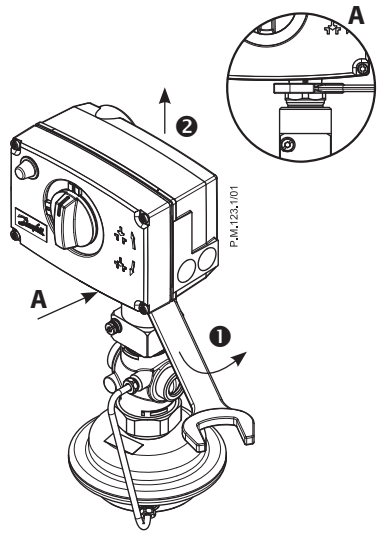

2

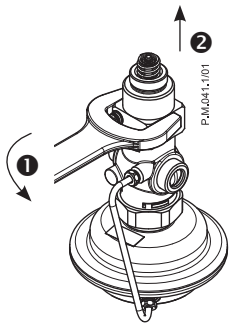

3

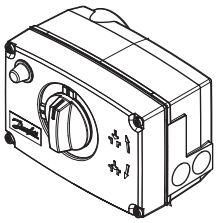

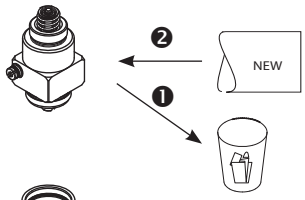

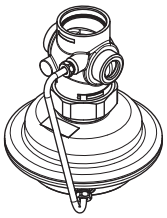

5

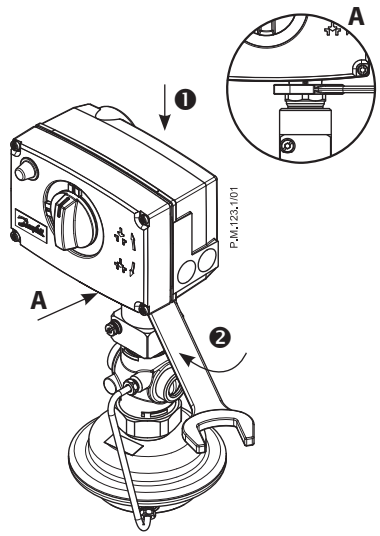

4

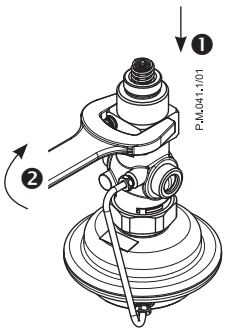

PN 25 | **M2**

1

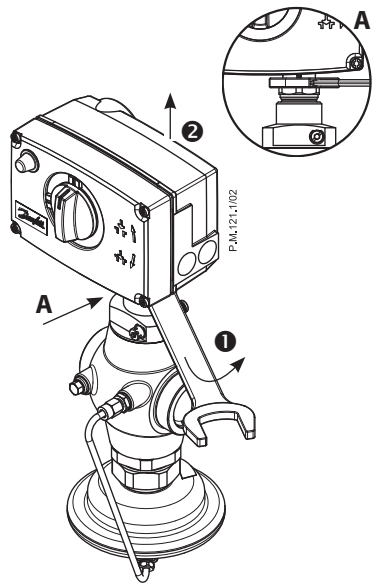

2

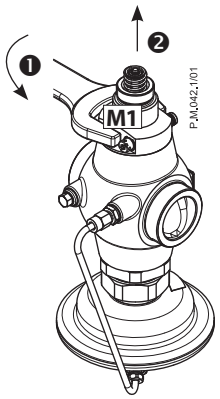

3

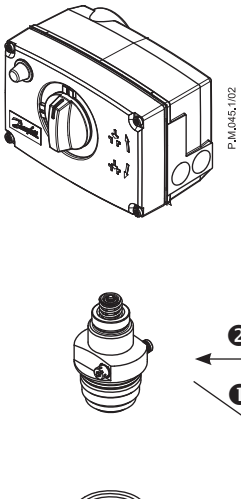

5

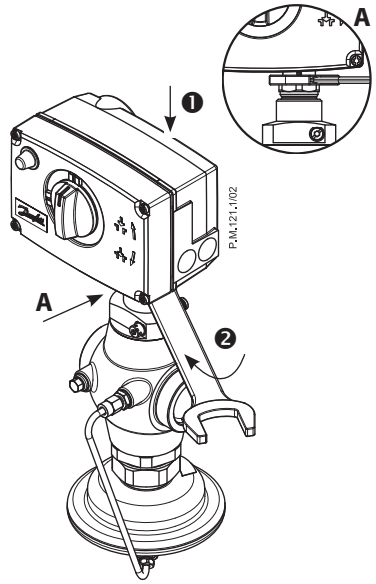

4

