Библиотека СОК

Инструкция

Открыт/закрыт зональный клапан

AMZ 112 и AMZ 113

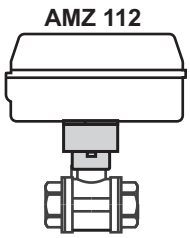

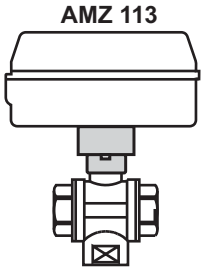

Установка AMZ 112.

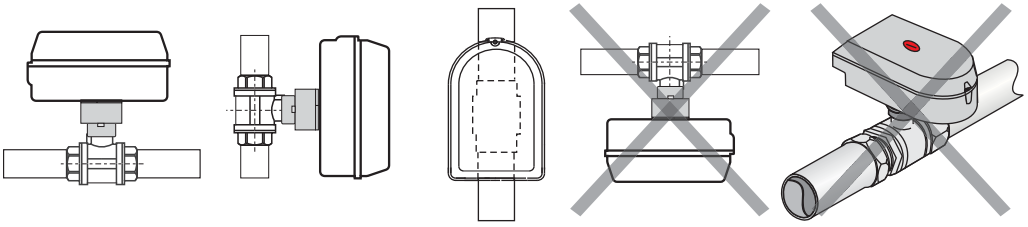

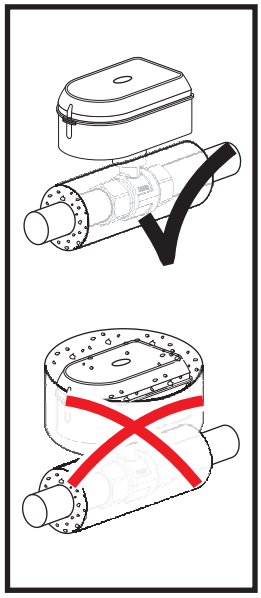

Установка AMZ 113.

! НЕДОПУСТИМО !

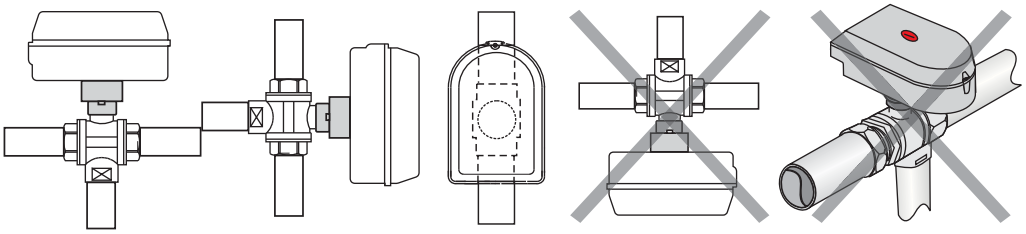

Ручное управление - AMZ 112

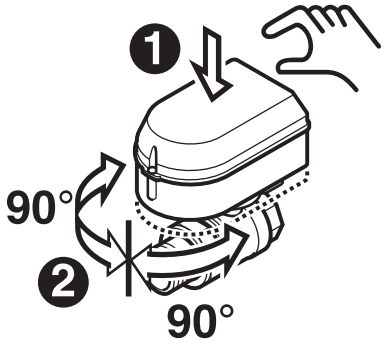

РУЧНОЕ УПРАВЛЕНИЕ

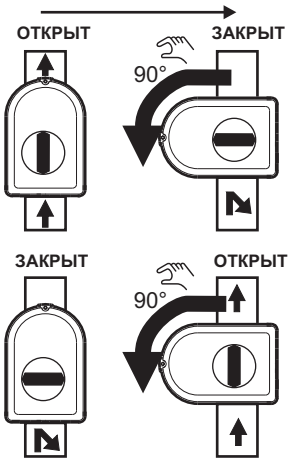

AUTO

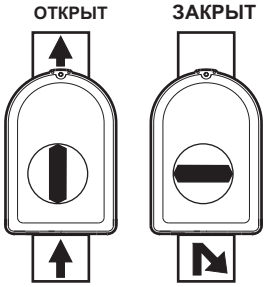

Ручное управление - AMZ 113

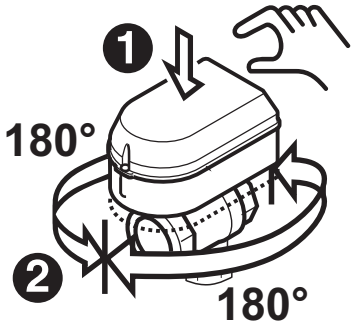

РУЧНОЕ УПРАВЛЕНИЕ

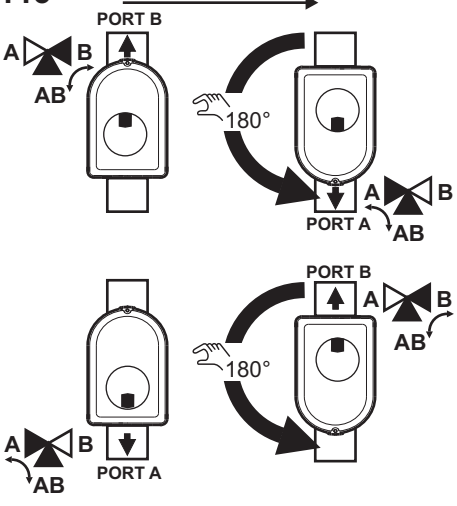

AUTO

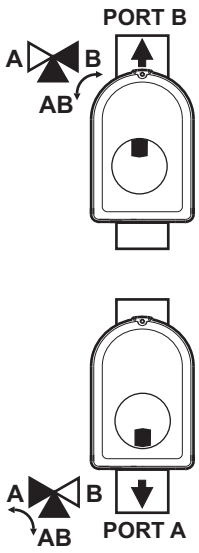

AMZ 112 / 113 SPST переключатель

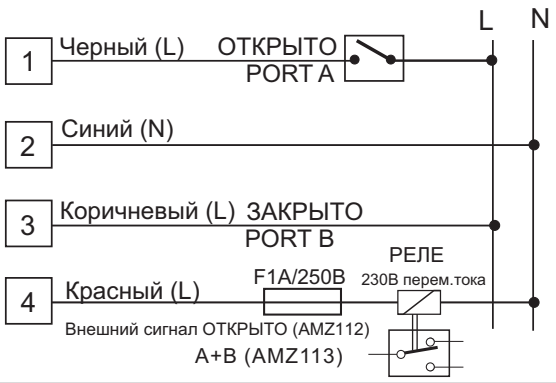

AMZ 112 / 113 SPDT переключатель

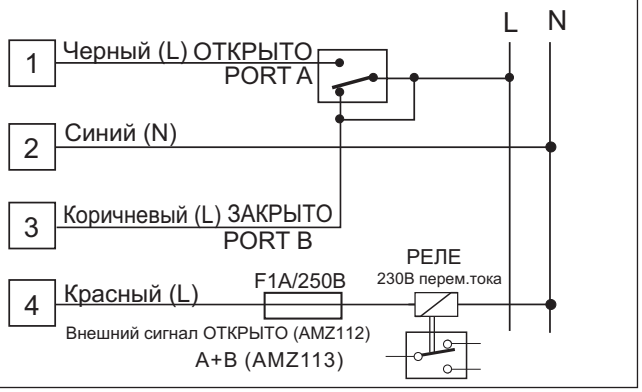

Комнатный термостат RET 230 + AMZ 112/113

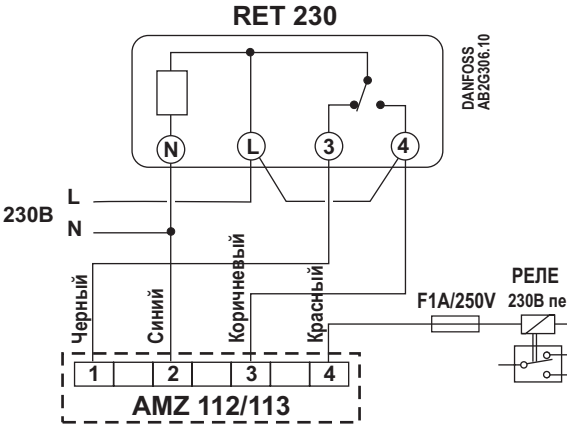

Комнатный термостат TP5000 + AMZ 112/113

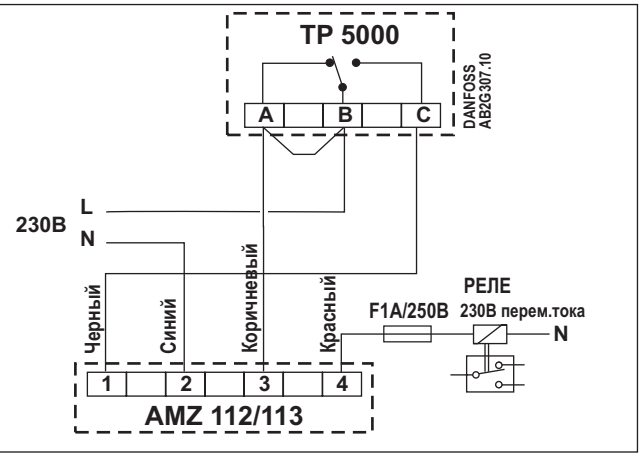

Комнатный термостат TP7000 + AMZ 112/113

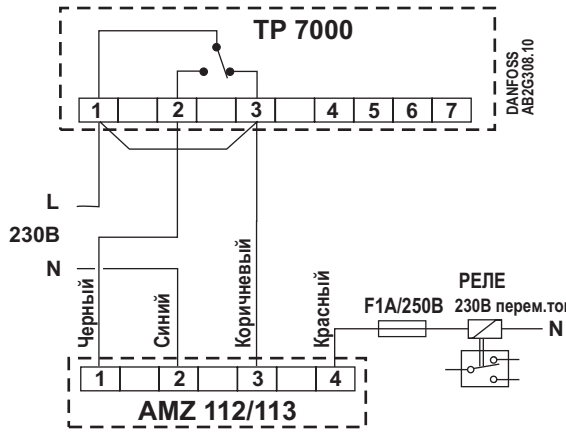

Комнатный термостат TP7000M + AMZ 112/113

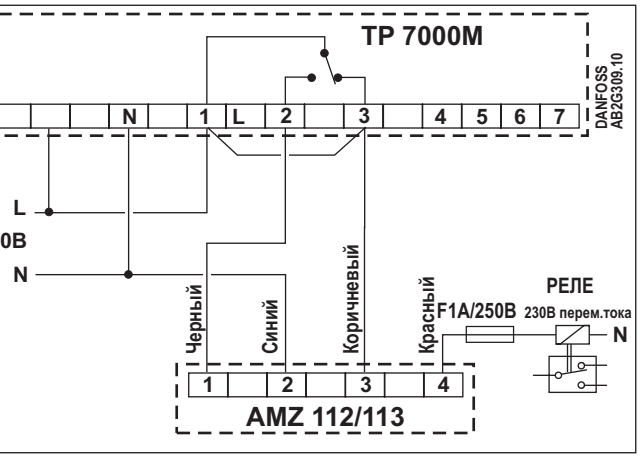

Термостат KP-RT с перекидным контактом +AMZ 112/113

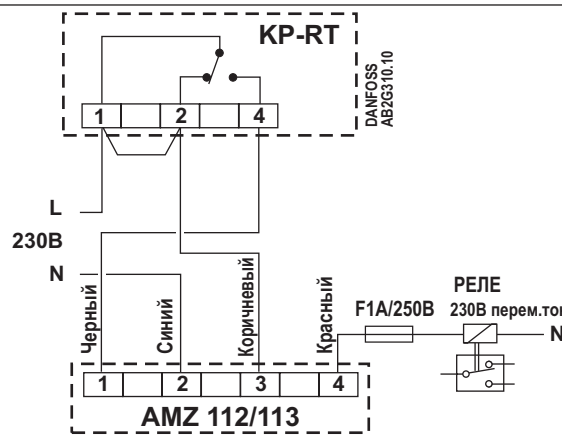

Перекидной контакт + AMZ 112/113

