Библиотека СОК

Instructions

AFQM, AFQM6

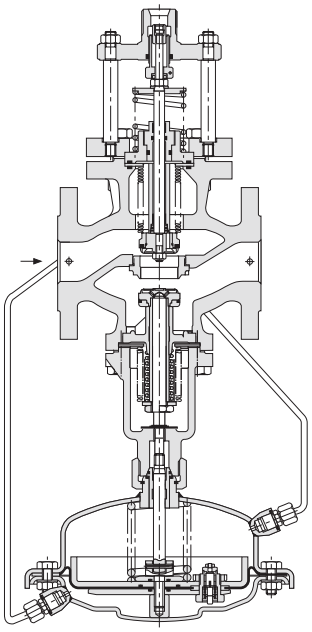

AFQM

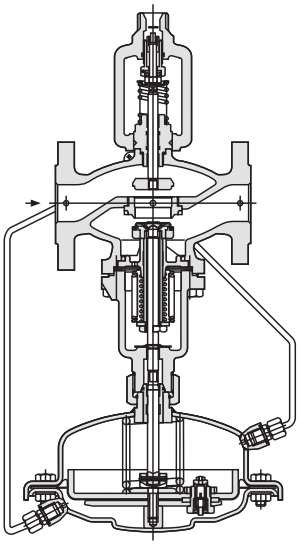

AFQM6