CUENOD

NC12, NC16, NC21 GX107/8
NC12, NC16, NC21 GX207/8

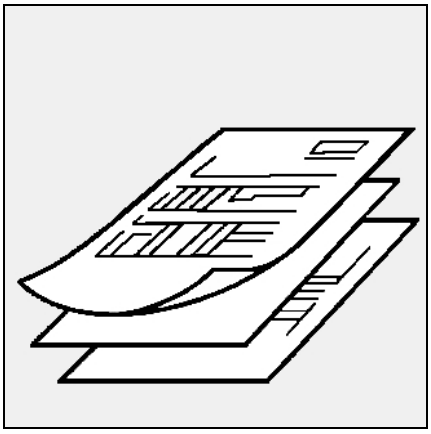

Données techniques
Brûleurs gaz ..... 2-8 FR

Dati tecnici
Bruciatori di gas ..... 2-8 IT

Datos técnicos
Quemadores de gas ..... 2-8 ES

Technical data
Gas burners ..... 2-8 EN

Technische Daten
Gasgenbläsebrenner..... 2-8 DE

Технические характеристики
на газовые горелки ..... 2-8 RU

Pièces de rechange
Pezzi di ricambio
Piezas de recambio
Spare parts list
Ersatzteilliste
Список запчастей 9-14

Schémas électrique et hydraulique
Schemi elettrico e idraulico
Esquema eléctrico y hidráulico
Electric and hydraulic diagrams
Elektro- und Hydraulikschema
Электрические и гидравлические схемы 15-20

03/2009 - Art. Nr. 13 017 698C

Principaux composants / Caractéristiques d'utilisation
Componenti principali / Caratteristiche d'impiego
Componentes principales / Características de utilización
Main components / Characteristics of use
Wichtigste Komponenten / Betriebsdaten
Основные компоненты / Рабочие характеристики

Principaux composants:
- Coffret de commande et sécurité :
  1 allure SG 113
  2 allures SG 513
- Détecteur de flamme :
  Sonde d'ionisation
- Moteur de ventilation :
  monophasé 230V, 50Hz,
  NC12/16 : 160W 2850 tr/min
  condensateur: 5µF/440V
  NC21 : 130W 2900 tr/min
  condensateur: 6µF/430V
- Turbine de ventilation :
  NC12 : Ø146x52
  NC16/21: Ø160x52
- Transformateur d'allumage :
  EBI 1 x 11kV
- Manostat d'air :
  NC12/16 : plage de réglage : 0,5-5mbar
  NC21: plage de réglage : 1-10mbar
- Commande volet d'air :
  1 allure : manuelle
  2 allures : servomoteur STA 4,5

Componenti principali
- Programmatore di comando e di sicurezza:
  monostadio SG 113
  bistadio SG 513
- Rilevatore di fiamma:
  Sonda di ionizzazione
- Motore del ventilatore:
  monofase 230V, 50Hz,
  NC12/16: 160W 2850 giri/min
  condensatore: 5µF/440V
  NC21: 130W 2900 giri/min
  condensatore: 6µF/430V
- Turbina del ventilatore:
  NC12: Ø146x52
  NC16/21: Ø160x52
- Trasformatore d'accensione:
  EBI 1 x 11kV
- Manostato aria:
  NC12/16: 0,5-5 mbar
  NC21: 1-10 mbar
- Comando serranda aria:
  monostadio manuale
  bistadio servomotore STA 4,5

Principales componentes
- Cajetín de control y seguridad:
  1 etapa SG 113
  2 etapas SG 513
- Detector de llama:
  Sonda de ionización
- Motor de ventilación:
  monofásico 230V, 50Hz,
  NC12/16: 160W 2850 t/min
  condensador: 5µF/440V
  NC21: 130W 2900 t/min
  condensador: 6µF/430V
- Turbina de ventilación:
  NC12: Ø146x52
  NC16/21: Ø160x52
- Transformador de encendido:
  EBI 1 x 11kV
- Manóstato de aire:
  NC12/16: 0,5-5 mbar
  NC21: 1-10 mbar
- Control de la trampilla de aire:
  1 etapa manual
  2 etapas servomotor STA 4,5

Caractéristiques d'utilisation
Température ambiante :
- d'utilisation: - 5... 40°C
- de stockage: - 20... 70°C

Tension / Fréquence :
- 230 VAC -15...+10% - 50Hz$^{\pm 1\%}$ monophasé

Degré de protection : IP 21

Dans le cas d'une alimentation électrique sans neutre à la terre, installer un transformateur d'isolement de 2,0 A/400 VA.

Caratteristiche d'impiego
Temperatura ambiente:
- d'utilizzazione: - 5... 40°C
- di stoccaggio: - 20... 70°C

Tensione / Frequenza:
- 230VAC -15...+10% - 50Hz$^{\pm 1\%}$ monofase

Grado di protezione: IP 21

In caso di alimentazione elettrica senza neutro collegato a terra, installare un trasformatore d'isolamento di 2,0 A/400 VA.

Características de utilización
Temperatura ambiente:
- de utilización: - 5… 40°C
- de almacenamiento: - 20... 70°C

Tensión eléctrica / Frecuencia:
- 230 VAC -15...+10% - 50 H$^{\pm 1\%}$ monofásico

Grado de protección: IP 21

En caso de alimentación eléctrica sin neutro a tierra instalar un transformador de aislamiento de 2,0 A/400 VA.

Principaux composants / Caractéristiques d'utilisation
Componenti principali / Caratteristiche d'impiego
Componentes principales / Características de utilización
Main components / Characteristics of use
Wichtigste Komponenten / Betriebsdaten
Основные компоненты / Рабочие характеристики

Main components
- Control and safety unit:
  1 stage SG 113
  2 stages SG 513
- Flame detector:
  ionisation probe
- Fan motor:
  single-phase 230V, 50Hz,
  NC12/16: 160W 2850 rpm
  capacitor : 5µF/440V
  NC21: 130W 2900 rpm
  capacitor : 6µF/430V
- Ventilation turbine
  NC12: Ø146x52
  NC16/21: Ø160x52
- Firing transformer:
  EBI 1 x 11kV
- Air pressure switch:
  NC12/16: setting range: 0.5-5 mbar
  NC21: setting range: 1-10mbar
- Air flap control:
  1 stage manual
  2 stages servomotor STA 4,5

Wichtigste Komponenten:
- Feuerungsautomat:
  1-stufig SG 113
  2-stufig SG 513
- Flammenüberwachung:
  Ionisationssonde
- Gebläsemotor:
  einphasig 230V, 50Hz,
  NC12/16: 160W 2850 min^{-1}
  Kondensator : 5µF/440V
  NC21: 130W 2900 min^{-1}
  Kondensator : 6µF/430V
- Lüfterrad:
  NC12: Ø146x52
  NC16/21: Ø160x52
- Zündtrafo:
  EBI 1 x 11 kV
- Luftdruckwächter:
  NC12/16: Einstellbereich: 0,5-5 mbar
  NC21: Einstellbereich: 1-10mbar
- Luftklappensteuerung:
  1-stufig Handbedienung
  2-stufig Stellantrieb STA 4,5

Основные компоненты
- Прибор управления:
  1 ступеньSG 113
  2 ступениSG 513
- Контроль факела: ионизационный зонд
- Двигатеь воздуходувки:
  однофазный 230 В, 50 Гц,
  NC12/16: 160 Вт 2850 $мин^{-1}$
  конденсатор 5 мкФ / 440 В
  NC21: 130 Вт 2900 $мин^{-1}$
  конденсатор 6 мкФ / 430 В
- Колесо вентилятора:
  NC12: Ø 146 x 52
  NC16/21: Ø 160 x 52
- Трансформатор розжига:
  EBI 1 x 11 кВ
- Реле давления воздуха:
  NC12/16: Установочный диапазон: 0,5-5 мбар
  NC21: Установочный диапазон: 1-10 мбар
- Управление воздушной заслонкой:
  1 ступень ручное управление
  2 ступени серводвигатель STA 4,5

Characteristics of use
Ambient temperature :
- for use : - 5... 40°C
- for storage : - 20... 70°C

Voltage / Frequency:
- 230VAC -15...+10% - 50Hz$^{\pm 1\%}$ single-phase

Protection level :IP 21

With an electrical power supply without an earthed neutral, install a 2.0 A/400 VA isolation transformer

Betriebsdaten
Umgebungstemperatur:
- Betriebstemperatur:- - 5... 40°C
- Lagerungstemperatur: - 20... 70°C

Spannung/Frequenz:
- 230 VAC -15...+10% - 50Hz$^{\pm 1\%}$ einphasig

Schutzart: IP 21

Bei einer Stromversorgung ohne geerdeten Nullleiter einen Isoliertrafo mit 2,0 A/400 VA installieren.

Рабочие характеристики
Температура окружающей среды:
- Рабочая температура: 5...40°C
- Температура хранения: -20...70°C

Напряжение / частота:
- 230 В переменный ток –15...+10% - 50 Гц$^{\pm 1\%}$ однофазный

Вид защиты: IP 21

При электропитании без заземленной нейтрали смонтируйте изоляционный трансформатор с 2,0 А / 400 ВА.

Courbes de puissance
Curve di potenza
Diagramas de potencia
Power graphs
Arbeitsfelder
Рабочие поля

Composition de la rampe gaz
Composizione della rampa gas
Composición de la rampa de gas
Gas manifold composition
Zusammensetzung der Gasarmatur
Составляющие газовой арматуры

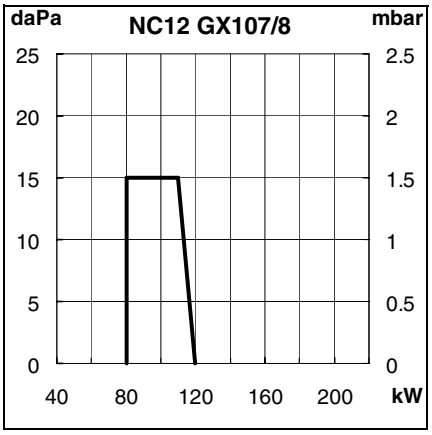

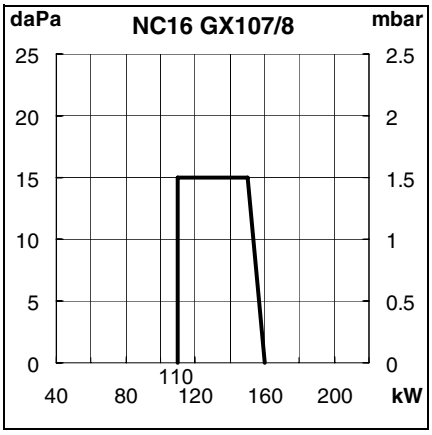

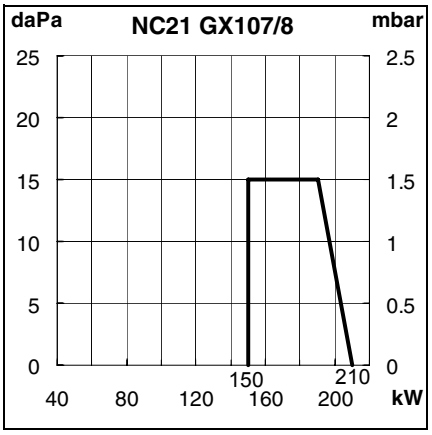

Brûleur Bruciatore Quemador Burner Brenner Горелка	Gaz Gas Gas Gas Gas Газ	P gaz P Gas P Gas P Gas P Gas P Plin mbar мбар	P max P макс. kW кВт	Vanne Valvola Válvula Valve Ventil Клапан		Contrôleur étanchéité Controllore tenuta Control. estanqueidad Leakage test unit Dichtheitskontroll Контроль плотности VPS...	Filtre Filtro Filtro Filter Filter Фильтр			Manostat Manostato Manóstato Press. Switch Druckwächter Реле давления GW....
				MB DLE...	Ø bride Ø flangia Ø brida Ø flange Ø Flansch Ø фланец Rp		Intégré Incorp. Integrado Integrated Interner внутр. FI	extérieur externo exterior external externer наружн. Rp	poche tasca bolsa pocket Taschen карман. FP	
NC12 GX 107	G20	20	120	407	3/4		FI			150A5
		300								
	G25	25								
		300								
NC12 GX 108	G31	37								
		148								
NC16 GX107	G20	20	160	407	3/4					
		300								
	G25	25								
		300								
NC16 GX 108	G31	37								
		148								
NC21 GX 107	G20	20	180	407	3/4					
			210	412	1, 1/4					
		300	210	407	3/4					
	G25	20	160	407	3/4					
		25	180	407	3/4					
			210	412	1, 1/4					
		300	210	407	3/4					
NC21 GX 108	G31	37	210	407	3/4					
		148								

Type Tipo Tipo Type Art Тип	Groupe Gruppo Grupo Group Gruppe Группа	Pression de distribution Pressione di distribuzione Presión de distribución Distribution pressure Eingangsdruck Давление на входе			Hi à 0°C et 1013 mbar Hi a 0°C e 1013 mbar Hi à 0° C y 1013 mbar Hi at 0°C and 1013 mbar Hi bei 0°C und 1013 mbar Hi при 0°C и 1013 мбар		Gaz Gas Gas Gas Gas Газ
		Pn мбар	Pmin мбар	Pmax мбар	мин. (кВтч/м^3)	макс. (кВтч/м^3)	
Gaz H Gas H Газ H	2H	20 300	17 240	25 360	9,5	11,5	G20
Gaz L Gas L Газ H	2L	20 25 300	17 20 240	25 30 360	8,5	9,5	G25
Gaz P Gas P Газ P	3P	37 148	25 120	45 180	24,5	26,5	G31

Courbes de puissance
Curve di potenza
Diagramas de potencia
Power graphs
Arbeitsfelder
Рабочие поля

Composition de la rampe gaz
Composizione della rampa gas
Composición de la rampa de gas
Gas manifold composition
Zusammensetzung der Gasarmatur
Составляющие газовой арматуры

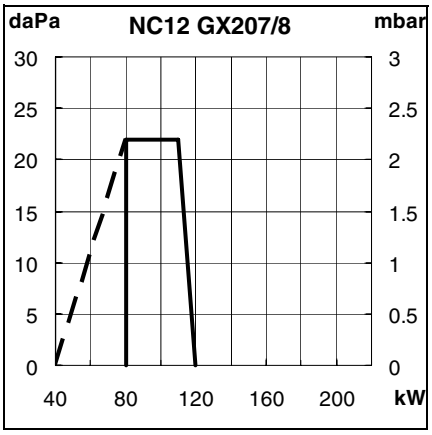

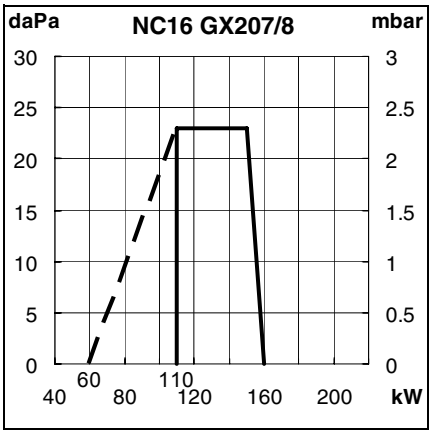

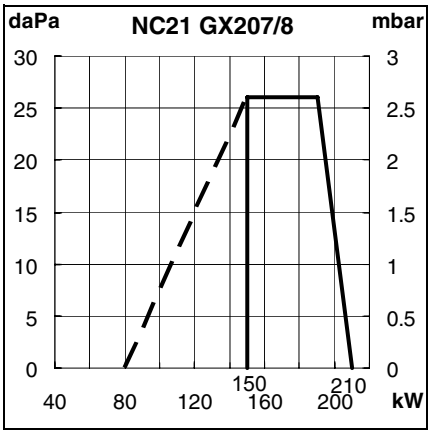

Brûleur Bruciatore Quemador Burner Brenner Горелка	Gaz Gas Gas Gas Gas Газ	P gaz P Gas P Gas P Gas P Gas P Plin mbar мбар	P max P макс. kW кВт	Vanne Valvola Válvula Valve Ventil Клапан		Contrôleur étanchéité Controllore tenuta Control. estanqueidad Leakage test unit Dichtheitskontroll Контроль плотности VPS...	Filtre Filtro Filtro Filter Filter Фильтр			Manostat Manostato Manóstato Press. Switch Druckwächter Реле давления GW....
				MB ZRDLE...	Ø bride Ø flangia Ø brida Ø flange Ø Flansch Ø фланец Rp		Intégré Incorp. Integrado Integrated Interner внутр. FI	extérieur externo exterior external externer наружн. Rp	poche tasca bolsa pocket Taschen карман. FP	
NC12 GX 207	G20	20	120	407	3/4		FI			150A5
		300								
	G25	25								
		300								
NC12 GX 208	G31	37								
		148								
NC16 GX207	G20	20	160	407	3/4					
		300								
	G25	25								
		300								
NC16 GX 208	G31	37								
		148								
NC21 GX 207	G20	20	180	407	3/4					
			210	412	1, 1/4					
		300	210	407	3/4					
	G25	20	160	407	3/4					
		25	180	407	3/4					
			210	412	1, 1/4					
		300	210	407	3/4					
NC21 GX 208	G31	37	210	407	3/4					
		148								

Puissance kW Potenza kW Potencia kW Pow er kW Leistung kW Мощность кВт		NC12GX107/8		NC16GX107/8		NC21GX107/8				NC12GX207/8		NC16GX207/8		NC21GX207/8			
		min	max	min	max	min	G25 p20 max	G25 p25 max	max	min	max	min	max	min	G25 p20 max	G25 p25 max	max
Brûleur	(kW)	80	120	110	160	150	160	180	210	80	120	110	160	150	160	180	210
Min. allumage	(kW)	__	__	__	__	__	__	__	__	40	__	60	__	80	__	__	__
Générateur	(kW)	74	110	101	147	138	147	166	193	74	110	101	147	138	147	166	193
Débit nominal réel de gaz à 15°C et 1013 mbar																	
Naturel groupe H Hi =9,45	m³/h (kWh/m³)	8.5	12.7	11.6	16.9	15.9	__	__	22.2	8.5	12.7	11.6	16.9	15.9	__	__	22.2
Naturel groupe L Hi =8,13	m³/h (kWh/m³)	9.8	14.8	13.5	19.7	18.5	19.7	22.1	25.8	9.8	14.8	13.5	19.7	18.5	19.7	22.1	25.8
Propane P Hi =24,44	m³/h (kWh/m³)	3.3	4.9	4.5	6.5	6.1	__	__	8.6	3.3	4.9	4.5	6.5	6.1	__	__	8.6
Masse volumique kg/m3 = 1,98																	
Bruciatore	(kW)	80	120	110	160	150	160	180	210	80	120	110	160	150	160	180	210
Min. accensione	(kW)	__	__	__	__	__	__	__	__	40	__	60	__	80	__	__	__
Generatore	(kW)	74	110	101	147	138	147	166	193	74	110	101	147	138	147	166	193
Portata nominale eff. di gas a 15°C e 1013 mbar																	
Naturale gruppo H Hi =9,45	m³/h (kWh/m³)	8.5	12.7	11.6	16.9	15.9	__	__	22.2	8.5	12.7	11.6	16.9	15.9	__	__	22.2
Naturale gruppo H Hi =8,13	m³/h (kWh/m³)	9.8	14.8	13.5	19.7	18.5	19.7	22.1	25.8	9.8	14.8	13.5	19.7	18.5	19.7	22.1	25.8
Propano P Hi =24,44	m³/h (kWh/m³)	3.3	4.9	4.5	6.5	6.1	__	__	8.6	3.3	4.9	4.5	6.5	6.1	__	__	8.6
Massa volumica kg/m3 = 1,98																	
Quemador	(kW)	80	120	110	160	150	160	180	210	80	120	110	160	150	160	180	210
Min. encendido	(kW)	__	__	__	__	__	__	__	__	40	__	60	__	80	__	__	__
Generador	(kW)	74	110	101	147	138	147	166	193	74	110	101	147	138	147	166	193
Caudal nominal real de gas a 15°C y 1013 mbar																	
Natural grupo H Hi =9,45	m³/h (kWh/m³)	8.5	12.7	11.6	16.9	15.9	__	__	22.2	8.5	12.7	11.6	16.9	15.9	__	__	22.2
Natural grupo L Hi =8,13	m³/h (kWh/m³)	9.8	14.8	13.5	19.7	18.5	19.7	22.1	25.8	9.8	14.8	13.5	19.7	18.5	19.7	22.1	25.8
Propano P Hi =24,44	m³/h (kWh/m³)	3.3	4.9	4.5	6.5	6.1	__	__	8.6	3.3	4.9	4.5	6.5	6.1	__	__	8.6
Densidad kg/m3 = 1,98																	
Burner	(kW)	80	120	110	160	150	160	180	210	80	120	110	160	150	160	180	210
Min. ignition	(kW)	__	__	__	__	__	__	__	__	40	__	60	__	80	__	__	__
Generator	(kW)	74	110	101	147	138	147	166	193	74	110	101	147	138	147	166	193
Actual gas flow rate at 15°C and 1013 mbar																	
Natural group H Hi =9.45	m³/h (kWh/m³)	8.5	12.7	11.6	16.9	15.9	__	__	22.2	8.5	12.7	11.6	16.9	15.9	__	__	22.2
Natural group L Hi =8.13	m³/h (kWh/m³)	9.8	14.8	13.5	19.7	18.5	19.7	22.1	25.8	9.8	14.8	13.5	19.7	18.5	19.7	22.1	25.8
Propane P Hi =24.44	m³/h (kWh/m³)	3.3	4.9	4.5	6.5	6.1	__	__	8.6	3.3	4.9	4.5	6.5	6.1	__	__	8.6
Voluminal mass kg/m3 = 1,98																	
Brenner	(kW)	80	120	110	160	150	160	180	210	80	120	110	160	150	160	180	210
Min. Zündleistung	(kW)	__	__	__	__	__	__	__	__	40	__	60	__	80	__	__	__
Kessel	(kW)	74	110	101	147	138	147	166	193	74	110	101	147	138	147	166	193
Effektiver Gasdurchsatz bei 15°C und 1013 mbar																	
Erdgas Gruppe H Hi =9,45	m³/h (kWh/m³)	8.5	12.7	11.6	16.9	15.9	__	__	22.2	8.5	12.7	11.6	16.9	15.9	__	__	22.2
Erdgas Gruppe L Hi =8,13	m³/h (kWh/m³)	9.8	14.8	13.5	19.7	18.5	19.7	22.1	25.8	9.8	14.8	13.5	19.7	18.5	19.7	22.1	25.8
Flüssiggas P Hi =24,44	m³/h (kWh/m³)	3.3	4.9	4.5	6.5	6.1	__	__	8.6	3.3	4.9	4.5	6.5	6.1	__	__	8.6
Dichte kg/m³ = 1,98																	
Горелка	(кВт)	80	120	110	160	150	160	180	210	80	120	110	160	150	160	180	210
Мин. мощность розжига	(кВт)	__	__	__	__	__	__	__	__	40	__	60	__	80	__	__	__
Котел	(кВт)	74	110	101	147	138	147	166	193	74	110	101	147	138	147	166	193
Эффект. расход газа при 15°C и 1013мбар																	
Прир.газ группы H Hi =9,45	м3/ч (kWh/m³)	8.5	12.7	11.6	16.9	15.9	__	__	22.2	8.5	12.7	11.6	16.9	15.9	__	__	22.2
Прир.газ группы L	м3/ч	9.8	14.8	13.5	19.7	18.5	19.7	22.1	25.8	9.8	14.8	13.5	19.7	18.5	19.7	22.1	25.8

Encombrement Dimensions
Dimensioni d'ingombro
Dimensiones Medidas
Space requirements and dimensions
Maßbild und Abmessungen
Чертеж с размерами

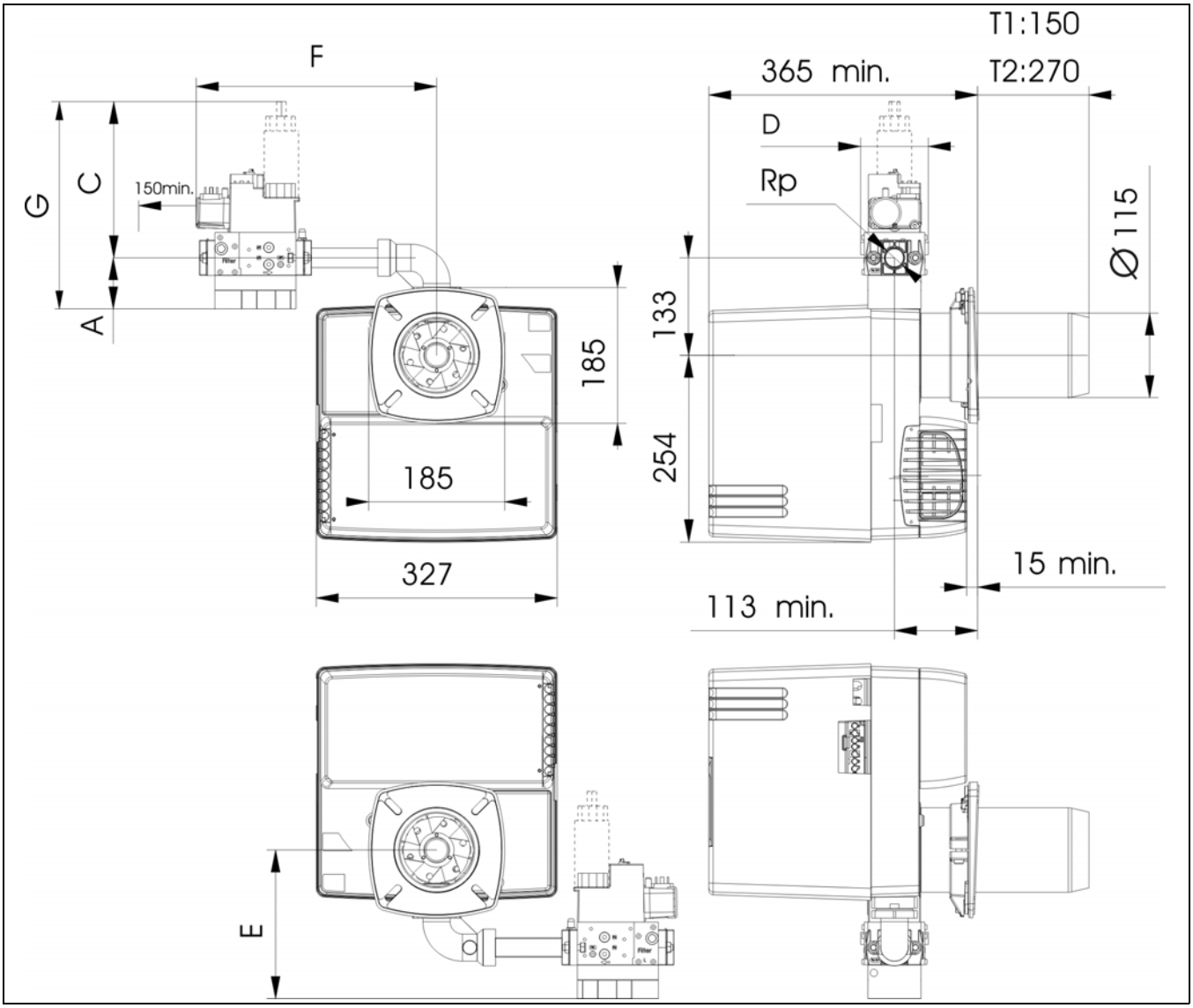

Vanne Valvola Válvula Valve Клапан	Fonction Funzione Función Function Funktion Работа	A	C	D	E	F	G	Rp
407	1 allure monostadio 1 etapa 1 stage 1-stufig 1 ступень	46	140	92	179	330	330	3/4
	2 allures bistadio 2 etapas 2 stages 2-stufig 2 ступени		214				400	
412	1 allure monostadio 1 etapa 1 stage 1-stufig 1 ступень	55	160	116	188	360	350	1,1/4
	2 allures bistadio 2 etapas 2 stages 2-stufig 2 ступени		254	114			440	

Pour l'implantation volute en bas :
lire les informations complémentaires au paragraphe "Installation" montage du brûleur.

Per l'installazione con la voluta verso il basso:
leggere le informazioni complementari al paragrafo "Installazione", montaggio del bruciatore.

Para colocar la voluta hacia abajo :
leer las informaciones complementarias en el párrafo "Instalación" montaje del quemador.

For setting-up with the spiral at bottom :
read the additional information in the "Assembly" paragraph of the burner installation instructions.

Für den Einbau mit nach unten gerichtetem Lüfterrad :
Die ergänzenden Informationen des Kapitels " Installation " 'Montage des Brenners beachten.

Для монтажа с колесом воздуходуки внизу:
Ознакомьтесь с дополнительной информацией раздела «Установка» в инструкии по эксплуатации.

Encombrement Dimensions
Dimensioni d'ingombro
Dimensiones Medidas
Space requirements and dimensions
Maßbild und Abmessungen
Чертеж с размерами

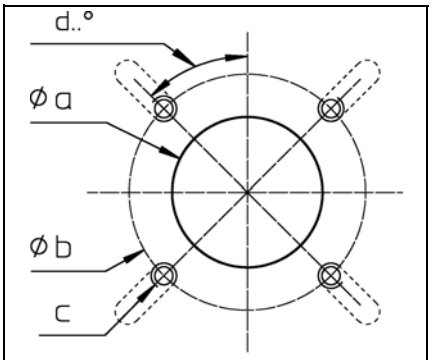

Ø a	Ø b	c	d
130...140	172...**184**	M8	45°

Encombrement et dimensions
Respecter une distance libre minimum de 0,6 mètre de chaque côté du brûleur pour permettre les opérations de maintenance.

Ventilation chaufferie
Le volume d'air neuf requis est de 1,2 m^3/kWh produit au brûleur.

Rampe gaz
S'implante uniquement à l'horizontale à **droite** ou à gauche.

Dimensioni d'ingombro
Lasciare uno spazio libero minimo di 0,6 metri su ogni lato del bruciatore per consentire le operazioni di manutenzione.

Ventilazione locale caldaia
La portata dell'aria di ricambio del locale deve essere almeno di 1,2 m^3/kWh bruciatore.

Rampa gas
Deve essere installata unicamente in orizzontale a **destra** o a sinistra.

Dimensiones y medidas
Respetar una distancia libre mínima de 0,6 metros a ambos lados del quemador para permitir las operaciones de mantenimiento.

Ventilación calentador
El volumen de aire nuevo requerido es de 1,2 m^3/kWh producido en el quemador.

Rampa de gas
Sólo se coloca en horizontal a la **derecha** o a la izquierda.

Space requirements and dimensions
Leave a space of at least 0.6 metres on each side of the burner for maintenance purposes.

Boiler-house ventilation
Volume of fresh air required is 1.2 m^3/kWh produced at the burner.

Gas manifold
Can only be installed horizontally, on the **right** or on the left.

Maßbild und Abmessungen
Für Servicearbeiten ist ein freier Abstand von min. 0,6 m auf jeder Seite des Brenners sicherzustellen.

Heizraumbelüftung
Die nötige Frischluftzufuhr beträgt 1,2 m^3/kWh am Brenner.

Gasarmaturgruppe
Montage waagrecht **rechts** oder links möglich.

Чертеж с размерами
Для техухода с каждой стороны горелки должно быть оставлено свободное место как минимум 0,6 м.

Вентиляция котельного помещения
Подача свежего воздуха должна составлять
1,2 м3/кВтч мощности горелки.

Газорегулирующая арматура
Возможен горизонтальный монтаж **справа** или слева.

Pièces de rechange
Pezzi di ricambio
Piezas de recambio
Spare parts list
Ersatzteilliste
Список запчастей

NC12 GX 107/8 T1 p 20/300	13 017 825
NC12 GX 107/8 T2 p 20/300	13 017 826
NC16 GX 107/8 T1 p 20/300	13 017 819
NC16 GX 107/8 T2 p 20/300	13 017 820
NC21 GX 107/8 T1 p 20/300	13 015 054
NC 21 GX 107/8 T2 p 20/300	13 015 055
NC21 GX 107/8 T1 p 20 (>180 kW)	13 018 379
NC 21 GX 107/8 T2 p 20 (> 180 kW)	13 018 380

NC12 GX 107/8 T1 p 20/300	13 017 941
NC12 GX 107/8 T2 p 20/300	13 017 942
NC16 GX 107/8 T1 p 20/300	13 017 821
NC16 GX 107/8 T2 p 20/300	13 017 822
NC21 GX 107/8 T1 p 20/300	13 015 058
NC 21 GX 107/8 T2 p 20/300	13 015 059
NC21 GX 107/8 T1 p 20 (>180 kW)	13 018 383
NC 21 GX 107/8 T2 p 20 (> 180 kW)	13 018 384

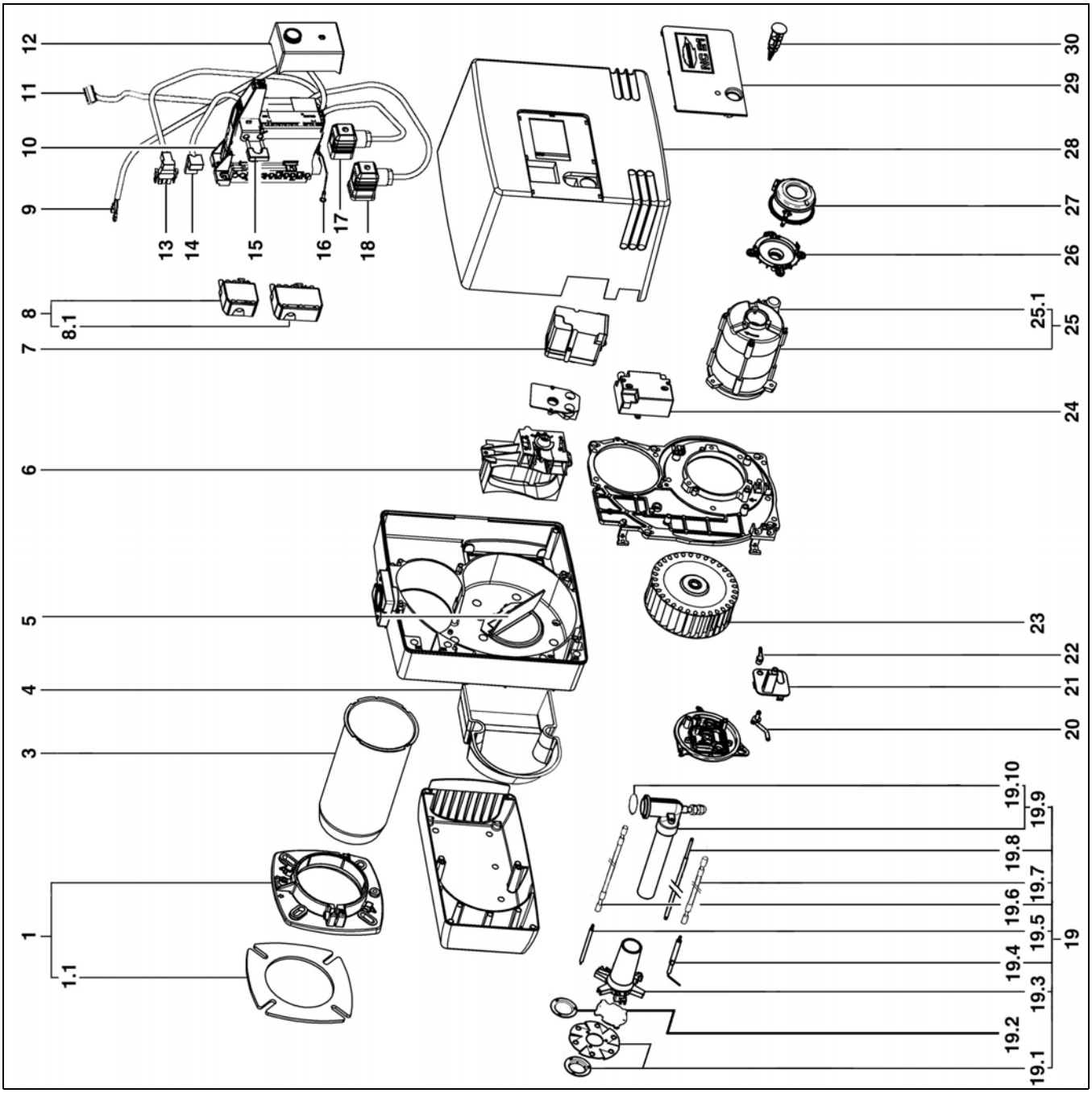
12
11
10
9
8
8.1
7
6
5
4
3
1
1.1
13
14
15
16
17
18
30
29
28
27
26
25.1
25
24
23
22
21
20
19.10
19.9
19.8
19.7
19.6
19.5
19.4
19.3
19.2
19.1
19

Pos.	Désignation	Denominazione	Designación	Description	Bezeichnung	Название	Art. Nr.
01	Accessoires chaudière	Accessori caldaia	Accesorios caldera	Boiler accessories	Anschlussflansch BG.	Соединительный фланец BG	13 017 361
01.1	Joint façade	Guarnizione	Junta	Boiler front seal	Isolierflansch	Изолирующий фланец	13 017 360
03	Embout NC12 Ø115/75 x230 T1 x350 T2 NC16/21 Ø115/100 x230 T1 x350 T2	Imbuto	Cañon	Blast tube	Brennerrohr	Жаровая труба	 13 018 021 13 018 022 13 017 367 13 017 368
04	Isolation phonique			Insulation	Isolierung / Luftkasten	Изоляция для воздушной коробки	13 017 369
05	Recyclage d'air NC12 NC16/21	 NC12 NC16/21	 NC12 NC16/21	Recycling air NC12 NC16/21	Ansaugluftführung NC12 NC16/21	Рециркуляция воздуха NC12 NC16/21	 13 017 363 13 017 364
06	Volet d'air complet	Serranda aria	Trampilla de aire	Air flap	Luftklappe BG	Воздушная заслонка BG	13 017 362
07	Servomoteur Berger 2 all. STA 4,5	Servomotore	Servomotor	Servomotor	Stellantrieb	Сервопривод Berger	 13 016 570
08	Prise Wieland 4P +7P.	Presa Wieland 4P +7P.	Toma Wieland 4P +7P.	Wieland plug 4P +7P.	Wieland Stecker 4P +7P.	Штекер Wieland 4 п.+ 7 п.	 13 016 496
08.1	Prise Wieland 7P.	Presa Wieland 7P.	Toma Wieland 7P.	Wieland plug 7P.	Wieland Stecker 7P.	Штекер Wieland 7 п.	 13 016 494
09	Câble manostat air	Cavo manostato aria	Cable presostato aire	Plug+cable/air press. switch	Kabel Luftdruckwächter	Кабель реле давления воздуха	13 015 627
10	Cassette de raccordement	Cassetta di collegamento	Casete de conexión	Elec. Connection box	Anschlusskasten m. Relaissockel O.Kabel	Клеммная коробка	13 015 684
11	Prise 9P.+ câble/ servomoteur	Presa 9P.+ cavo / servo.	Toma 9P.+cable/ servomotor	Plug+cable/servomotor	Kabel m. Stecker 9P./ Stell.	Кабель со штекером 9п./ серводвигатель	13 018 029
12	Coffret gaz NC12/16/21 GX107 SG 113 NC12/16/21 GX207 SG 513	Programmatore gas NC12/16/21 GX107 SG 113 NC12/16/21 GX207 SG 513	Cajetín gas NC12/16/21 GX107 SG 113 NC12/16/21 GX207 SG 513	Control unit NC12/16/21 GX107 SG 113 NC12/16/21 GX207 SG 513	Feuerungsautomat NC12/16/21 GX107 SG 113 NC12/16/21 GX207 SG 513	Прибор управления NC12/16/21 GX107 SG 113 NC12/16/21 GX207 SG 513	 13 015 699 13 015 700
13	Prise C.3P.+câble/ moteur	Presa 3P.+ cavo / motore	Toma C. 3P.+cable/motor	Plug+cable/motor	Kabel m. Stecker / Motor	Штекер + кабель серводвигателя	13 015 630
14	Prise C.2P.+câble/ transfo.	Presa 2 poli + cavo trasf.	Toma C. 2P. + cavo/transf.	Cable+plug/ Ignition transfo.	Kabel m . Stecker./ Zündtrafo	Штекер + кабель трансформатора	13 015 638
15	Pont d'ionisation	Ponte di ionizzazione	Puente de ionización	Ionisation bridge	Verbindungsstecker	Ионизационный мостик	13 016 455
16	Câble de terre			Cable earthing	Kabel Erdung	Кабель заземления	13 018 030
17	Câble manostat gaz	Cavo manostato gas	Cable presostato gas	Plug+cable/gas press. switch	Kabel Gasdruckwächter	Кабель реле давления газа	13 015 628
18	Câble vanne gaz	Cavo valvola gas	Cable válvula gas	Plug+cable/gas valve	Kabel Gasventil	Кабель газового клапана	13 015 642
19	Ligne gaz équipée NC12 T1 T2 NC16/21 T1 T2	Linea gas completa NC12 T1 T2 NC16/21 T1 T2	Linea gas NC12 T1 T2 NC16/21 T1 T2	Lance gas head NC12 T1 T2 NC16/21 T1 T2	Lanzengaskopf NC12 T1 T2 NC16/21 T1 T2	Газовая линия NC12 T1 T2 NC16/21 T1 T2	 13 018 023 13 018 024 13 018 025 13 018 026
19.1	Déflecteur complet NC12 Ø74,5/30 NC16/21 Ø89/30	Deflettore NC12 Ø74,5/30 NC16/21 Ø89/30	Deflector NC12 Ø74,5/30 NC16/21 Ø89/30	Turbulator NC12 Ø74,5/30 NC16/21 Ø89/30	Turbulator + Gasdüse NC12 Ø74,5/30 NC16/21 Ø89/30	Турбулятор + газовое сопло NC12 Ш 74,5/30 NC16/21 Ш 89/30	 13 019 122 13 015 802
19.2	Diffuseur propane NC12 NC16/21	Otturatore gas propano	Obturador gas propano	Diffusor propane	Flussiggasdüse	Сопло для сжиженного газа	13 019 124 13 018 630

19.3	Etoile répart. gaz NC12 Ø72 NC16/21 Ø93	Ripartitore gas NC12 Ø72 NC16/21 Ø93	Estrella gas NC12 Ø72 NC16/21 Ø93	Star gas head NC12 Ø72 NC16/21 Ø93	Sterngaskopf NC12 Ø72 NC16/21 Ø93	Звездообразная газовая головка NC12 Ø72 NC16/21 Ø93	13 010 532 13 010 023
19.4	Sonde ionisation	Sonda di ionizzazione	Sonda de ionización	Ionisation probe	Ionisationssonde	Ионизационный зонд	13 018 031
19.5	Electrode allumage	Elettrodo di accensione	Electrodo de encendido	Ignition electrode	Zündelektrode	Розжиговый электрод	13 018 032
19.4 + 19.5	Kit allumage + ionisation	Set Elettrodo di accensione + Sonda di ionizzazione	Set Sonda de ionización + Electrodo de encendido	Set Ionisation probe + Ignition electrode	Set Ionisationssonde + Zündelektrode	Комплект ионизационный зонд + розжиговый электрод	13 015 841
19.6	Câble allumage T1 T2	Cavo di accensione L625	Cable de encendido L625	Ignition lead L625	Zündkabel L625	Розжиговый кабель	 13 011 261 13 018 090
19.7	Câble sonde ionisation T1 T2	Cavo sonda ioniz.	Cable sonda de ionización	Ionisation cable	Ionisationskabel	Инизационный кабель L750	 13 013 525 13 018 091
19.8	Tige de réglage NC12 T1 T2 NC16/21 T1 T2	Asta di regolazione NC12 T1 T2 NC16/21 T1 T2	Varilla de ajuste NC12 T1 T2 NC16/21 T1 T2	Adjust linkage NC12 T1 T2 NC16/21 T1 T2	Verstellspindel NC12 T1 T2 NC16/21 T1 T2	Установочный шпиндель NC12 T1 T2 NC16/21 T1 T2	 13 022 192 13 022 193 13 018 033 13 018 034
19.9	Coude gaz + tube NC12 T1 T2 NC16/21 T1 T2	Tubo adduzione gas NC12 T1 T2 NC16/21 T1 T2	Tapa gas/tubo NC12 T1 T2 NC16/21 T1 T2	Gas cover + tube NC12 T1 T2 NC16/21 T1 T2	Gasrohr NC12 T1 T2 NC16/21 T1 T2	Газовая трубка NC12 T1 T2 NC16/21 T1 T2	 13 018 027 13 018 028 13 021 643 13 020 258
19.10	Joint O'Ring	Guarnizione O'Ring	Junta O'Ring	O'Ring	O'Ring	Кольцевое уплотнение	13 018 089
20	Prise de pression d'air			Pressure take off	Luftdruknippel	Ниппель для измерения давления воздуха	13 021 962
21	Plaquette tableau de bord	Piastrina cruscotto	Placa del tablero de instrumentos	Dashboard plate	Deckplatte	Покрытие	13 020 501
22	Tuyau PVC Ø4/6x220	Tubo PVC Ø4/6x220	Tubo PVC Ø4/6x220	PVC tube Ø4/6x220	PVC Schlauch Ø4/6x220	Шланг из ПВХ Ø4/6x220	13 010 538
23	Turbine NC12 Ø146X52 NC16/21 Ø160X52	Ventilatore NC12 Ø146X52 NC16/21 Ø160X52	Turbina NC12 Ø146X52 NC16/21 Ø160X52	Air fan NC12 Ø146X52 NC16/21 Ø160X52	Ventilatorrad NC12 Ø146X52 NC16/21 Ø160X52	Колесо вентилятора NC12 Ø 146 x 52 NC16/21 Ø 160 x 52	 13 016 689 13 016 706
24	Transformateur allumage 1x11kV	Trasformatore d'accens. 1x11kV	Transformador 1x11kV	Ignition transfo. 1x11kV	Zündtrafo 1x11kV	Трансформатор розжига 1x11 кВ	13 016 668
25	Moteur+condensateur NC12/16 160W NC21 130W	Motore + condensatore NC12/16 160W NC21 130W	Motor + condensador NC12/16 160W NC21 130W	Motor+capacitor NC12/16 160W NC21 130W	Motor+Kondensator NC12/16 160W NC21 130W	Двигатель+конденсатор NC12/16 160 Вт NC21 130 Вт	 13 016 369 13 016 368
25.1	Condensateur NC12/16 6 µF NC21 5 µF	Condensatore NC12/16 6 µF NC21 5 µF	Condensador NC12/16 6 µF NC21 5 µF	Capacitor NC12/16 6 µF NC21 5 µF	Kondensator NC12/16 6 µF NC21 5 µF	Конденсатор NC12/16 6 µF NC21 5 µF	 13 015 722 13 015 723
26	Support de pressostat			Support / pressure switch	Halter / Luftdruckwächter	Держатель / реле давления воздуха	13 018 675
27	Manostat NC12/16 NC21	Manostato aria	Manóstato	Pressure switch	Luftdruckwächter	Реле давления воздуха	 13 018 632 13 018 035
28	Capot orange Capot orange découpé	Coperchio arancio Coperchio arancio frastagliato	Tapa naranja Tapa naranja cortada	Orange cover Orange cutout cover	Schützhaube Schützhaube Ausschnitt	Оранжевый колпак	13 017 370 13 018 036
29	Plaque frontale NC12 NC16 NC21	Marchio frontale NC12 NC16 NC21	Placa frontal NC12 NC16 NC21	Standard front cover NC12 NC16 NC21	Beschriftungsplatte NC12 NC16 NC21	Маркировочная табличка NC12 NC16 NC21	 13 017 381 13 017 382 13 017 383
30	Bouton de réarmement	Pulsante di riarmo	Torta/ cajetin de control	Reset button	Taster / Entriegelung	Деблокирующая кнопка	13 017 380

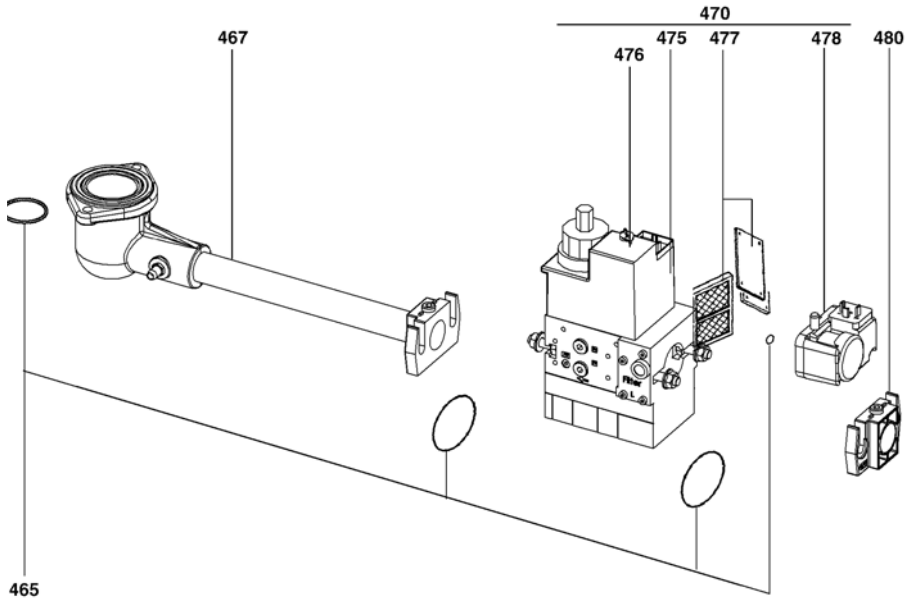

Pos.	Désignation	Denominazione	Designación	Description	Bezeichnung	Название	Art. Nr.
400 1 2	Rampe gaz 1 allure NC 12/16 GX107/8 p20/300 NC 21 GX107/8 p20 (≤180 kW)/p300 NC 21 GX107/8 p20 (>180 kW)	Rampa gas 1 stadio	Rampa de gas	Gas valve assembly	Gasarmatur-BG	Газовая арматура для одной ступени	
465 1 2	Kit Joint MB DLE 407 MB DLE 412	O'Ring set MB DLE 407 MB DLE 412	O'Ring set MB DLE 407 MB DLE 412	O'Ring set MB DLE 407 MB DLE 412	O'Ring set MB DLE 407 MB DLE 412	Кольцевое уплотнение – комплект MB DLE 407 MB DLE 412	 13 011 111 13 011 114
467 1 2	Collecteur monté MB DLE 407 MB DLE 412	 MB DLE 407 MB DLE 412	 MB DLE 407 MB DLE 412	Gas tube eq. MB DLE 407 MB DLE 412	Gasanschlussrohr Kpl. MB DLE 407 MB DLE 412	Газовая трубка MB DLE 407 MB DLE 412	 13 018 098 13 018 623
470 1 2	Vanne MB DLE 407 B01 S 20 Rp 3/4 412 B01 S 20 Rp 1'1/4	Valvola MB DLE 407 B01 S 20 Rp 3/4 412 B01 S 20 Rp 1'1/4	Válvula MB DLE 407 B01 S 20 Rp 3/4 412 B01 S 20 Rp 1'1/4	Gas valve MB DLE 407 B01 S 20 Rp 3/4 412 B01 S 20 Rp 1'1/4	Gasventil MB DLE 407 B01 S 20 Rp 3/4 412 B01 S 20 Rp 1'1/4	Газовый клапан MB DLE 407 B01 S 20 Rp 3/4 412 B01 S 20 Rp 1'1/4	 13 016 756 13 016 718
475 1 2	Bobine VS + VA1 407n°1100 412n°1200	Bobina VS + VA1 407n°1100 412n°1200	Bobina VS + VA1 407n°1100 412n°1200	Magnet coil VS + VA1 407n°1100 412n°1200	Magnetspule VS + VA1 407n°1100 412n°1200	Магнитная катушка 407n°1100 412n°1200	 13 015 553 13 015 558
476	Temporisateur hyd.	Temporizzatore idraulico	Temporizador hidráulico			Гидравлический тормоз	13 010 081
477 1 2	Filtre tamis 407 412	Filtro 407 412	Filtro 407 412	Filter 407 412	Gasfilter 407 412	Газовый фильтр 407 412	 13 016 011 13 016 012
478	Manostat GW150 A5	Manostato	Manóstato	Press. contr. device	Druckwächter	Реле давления	13 016 461
480 1 2	Bride 2x 407 Rp 3/4 412 Rp 1'1/4	Flangia 2x 407 Rp 3/4 412 Rp 1'1/4	Brida 2x 407 Rp 3/4 412 Rp 1'1/4	Flange 2x 407 Rp 3/4 412 Rp 1'1/4	Flansch 2x 407 Rp 3/4 412 Rp 1'1/4	Фланец 2x 407 Rp 3/4 412 Rp 1'1/4	 13 015 585 13 015 586

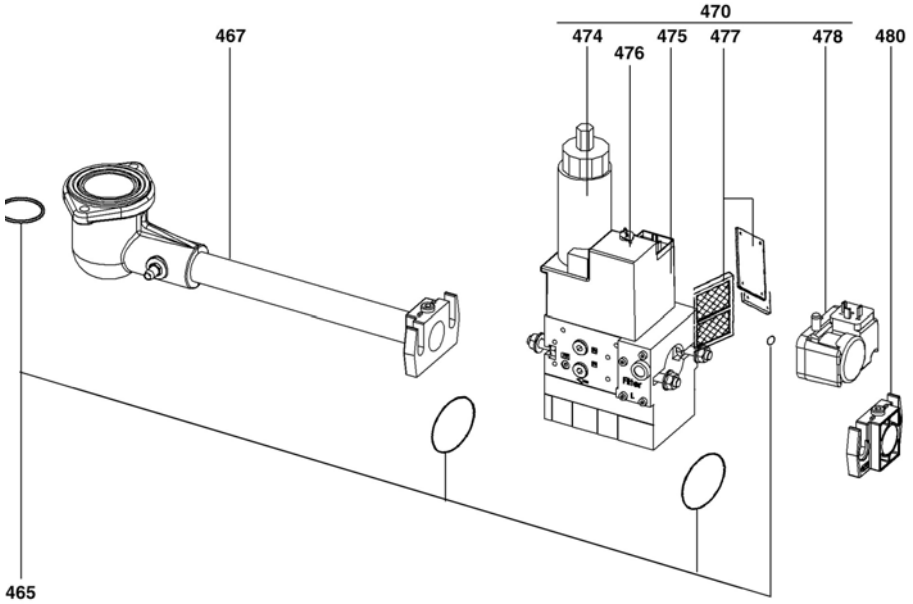

Pos.	Désignation	Denominazione	Designación	Description	Bezeichnung	Название	Art. Nr.
400 1 2	Rampe gaz 2 allures NC 12/16 GX107/8 p20/300 NC 21 GX107/8 p20 (≤180 kW)/p300 NC 21 GX107/8 p20 (>180 kW)	Rampa gas 2 stadi	Rampa de gas2 etapas	Gas valve assembly 2-st.	Gasarmatur-BG 2.Stufe	Газовая арматура для 2 ступеней	
465 1 2	Kit Joint MB ZRDLE 407 MB ZRDLE 412	O'Ring set MB ZRDLE 407 MB ZRDLE 412	O'Ring set MB ZRDLE 407 MB ZRDLE 412	O'Ring set MB ZRDLE 407 MB ZRDLE 412	O'Ring set MB ZRDLE 407 MB ZRDLE 412	Кольцевое уплотнение MB ZRDLE 407 MB ZRDLE 412	 13 011 111 13 011 114
467 1 2	Collecteur monté MB ZRDLE 407 MB ZRDLE 412	 MB ZRDLE 407 MB ZRDLE 412	 MB ZRDLE 407 MB ZRDLE 412	Gas tube eq. MB ZRDLE 407 MB ZRDLE 412	Gasanschlussrohr Kpl. MB ZRDLE 407 MB ZRDLE 412	Газовая трубка MB ZRDLE 407 MB ZRDLE 412	 13 018 098 13 018 623
470 1 2	Vanne MB ZRDLE 407 B01 S 20 Rp 3/4 412 B01 S 20 Rp 1'1/4	Valvola MB ZRDLE 407 B01 S 20 Rp 3/4 412 B01 S 20 Rp 1'1/4	Válvula MB ZRDLE 407 B01 S 20 Rp 3/4 412 B01 S 20 Rp 1'1/4	Gas valve MB ZRDLE 407 B01 S 20 Rp 3/4 412 B01 S 20 Rp 1'1/4	Gasventil MB ZRDLE 407 B01 S 20 Rp 3/4 412 B01 S 20 Rp 1'1/4	Газовый клапан MB ZRDLE 407 B01 S 20 Rp 3/4 412 B01 S 20 Rp 1'1/4	 13 016 771 13 016 729
474 1 2	Bobine VS + VA1 407n°1100 412n°1200	Bobina VS + VA1 407n°1100 412n°1200	Bobina VS + VA1 407n°1100 412n°1200	Magnet coil VS + VA1 407n°1100 412n°1200	Magnetspule VS + VA1 407n°1100 412n°1200	Магнитная катушка VS+VA1	 13 015 554 13 015 559
476 1 2	Bobine VA2 407n°1150 412n°1250	Bobina VA2 407n°1150 412n°1250	Bobina VA2 407n°1150 412n°1250	Magnet coil VA2 407n°1150 412n°1250	Magnetspule VA2 407n°1150 412n°1250	Магнитная катушка VA2 407n°1150 412n°1250	 13015 556 13 015 559
477 1 2	Filtre tamis 407 412	Filtro 407 412	Filtro 407 412	Filter 407 412	Gasfilter 407 412	Газовый фильтр 407 412	 13 016 011 13 016 012
478	Manostat GW150 A5	Manostato	Manóstato	Press. contr. device	Druckwächter	Реле давления	13 016 461
480 1 2	Bride 2x 407 Rp 3/4 412 Rp 1'1/4	Flangia 2x 407 Rp 3/4 412 Rp 1'1/4	Brida 2x 407 Rp 3/4 412 Rp 1'1/4	Flange 2x 407 Rp 3/4 412 Rp 1'1/4	Flansch 2x 407 Rp 3/4 412 Rp 1'1/4	Фланец 2x 407 Rp 3/4 412 Rp 1'1/4	 13 015 585 13 015 586

Schémas électrique et hydraulique
Schemi elettrico e idraulico
Esquema eléctrico y hidráulico
Electric and hydraulic diagrams
Elektro- und Hydraulikschema
Электрические и гидравлические схемы

NC12 GX 107/8 T1 p 20/300	13 017 825
NC12 GX 107/8 T2 p 20/300	13 017 826
NC16 GX 107/8 T1 p 20/300	13 017 819
NC16 GX 107/8 T2 p 20/300	13 017 820
NC21 GX 107/8 T1 p 20/300	13 015 054
NC 21 GX 107/8 T2 p 20/300	13 015 055
NC21 GX 107/8 T1 p 20 (>180 kW)	13 018 379
NC 21 GX 107/8 T2 p 20 (> 180 kW)	13 018 380

NC12 GX 107/8 T1 p 20/300	13 017 941
NC12 GX 107/8 T2 p 20/300	13 017 942
NC16 GX 107/8 T1 p 20/300	13 017 821
NC16 GX 107/8 T2 p 20/300	13 017 822
NC21 GX 107/8 T1 p 20/300	13 015 058
NC 21 GX 107/8 T2 p 20/300	13 015 059
NC21 GX 107/8 T1 p 20 (>180 kW)	13 018 383
NC 21 GX 107/8 T2 p 20 (> 180 kW)	13 018 384

Einspeisung
Alimentation
Power supply
Somministrazione elettrica
Elektrische voeding
Suministro electrico

230 V~ 50Hz

Prinzipdarstellung
Schéma de principe
Basic circuit diagram
Schema generale
Principeschema
Esquema de Principio

Kessel / Chaudière / Boiler / Caldaia / Ketel / Caldera

F1 Sicherheitsbegrenzer / Th./pr. de sécurité / Safety limiter / Termostato di sicurezza / Beveiliging thermostaat / Limitador de sobrecalentamiento

S6 Begrenzer / Limiteur / Limiter / Limitadore / Beperkingsthermostaat / Limitador

Optionen / Options / Options / Opzione / Optie / Opciones

H6 Störung / Panne / Trouble / Inconveniente / Storing / Fallo

P4 Betriebsstundenzähler / Compteur horaire / Running hours meter / Contaore / Uurteller / Contador horario

Y16 Schutzventil / Vanne de protection / Protection valve / Valvola di sicurezza / Veiligheidsventiel / Vàlvula de seguridad

Q1 6 A

X1S

Brenner / Brûleur / Burner — Bruciatore / Brander / Quemador — X1B

A5

A1 SG 1XX

Erdung nach örtlichen Vorschriften
Mise à la terre conformément au réseau local
Earthing in accordance with local regulation
Messa a terra in conformità alla rete locale
Aarding in overeenstemming met her plaatselijk net
Puesta a tierra en conformidad con la red local

Der Schutz der Anlage muss
den geltenden Normen entsprechen.
La protection de l'installation doit être
conforme aux normes en vigueur.
Protection of the installation
must comply with the actual norms.
La protezione dell'installazione deve essere
in conformità alle norme in vigore.
Bescherming van de installatie moet in overeen-
stemming volgens de normen die van kracht zijn.
La protecciòn de la instalaciòn debe ser
en conformidad con las normas en vigor.

Optionen / Options / Options
Opzione / Optie / Opciones

Dichtpruefgeraet VPS504 an X1
Contrôle d'étanch. par VPS504 sur X1
Tightness controler VPS504 on X1
Controllore di tenuta mediante VPS504 su X1
Lekcontroletoestel met VPS504 op X1
Controlador de estanqueidad mediante
VPS504 en X1

S5 Reset / Déverrouillage / Reset / Sblocco / Reset / Desbloqueo

Gasstrecke / Rampe de gaz / Gas valve unit / Rampa gas / Gasverdeelbuis / Rampa de gas

F4

MB...

Y13

Y15

F6

B1

T1

1000 Ohms

M1 M 1~

Am : 10179	Date : 17.11.04	Visa : Mtz	Art. N° : 13014836.B	N° de schéma : **G03.1.0323**	Page : 1 / 2

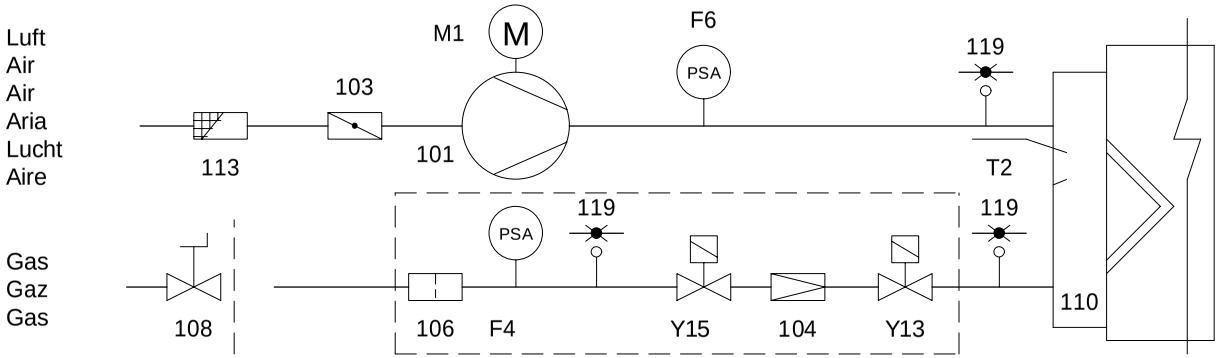

A1	Coffret de contrôle	Programmatore di comando	Caja de mando y seguridad	Control and safety unit	Feuerungsautomat	Bedienings en veiligheidskoffer
A5	Cassette de raccordement	Cassetta di collegamento	Casete de conexion	Connection cartridge	AnschluBkasten	Verbindingsdoos
B1	Electrode d'ionisation	Elettrodo d'ionizzazione	Electrodo de ionizacion	Ionisation electrode	Ionisationselektrode	Ionisatie-elektrode
F4	Manostat gaz	Pressostato gas	Presostato de gas	Gas pressure switch	Gasdruck-wachter	Gaspressostaat
F6	Manostat d'air	Pressostato aria	Presostato de aire	Air pressure switch	Luftdruck-wachter	Luchtpressostaat
M1	Moteur du brûleur	Motore del bruciatore	Motor del quemador	Burner motor	Brennermotor	Brandermotor
T2	Transformateur d'allumage	Trasformatore d'accensione	Transformador de encendido	Ignition transformer	Zündtrafo.	Ontstekings-transformator
Y13	Vanne gaz principale	Valvola principale gas	Valvula de gas principal	Gas valve burner side	Gasventil Brennerseitig	Hoofdafsluiter gas
Y15	Vanne gaz de sécurité	Valvola sicurezza gas	Valvula de seguridad de gas	Gas safety valve	Sicherheitshaupt-gasventil	Veiligheidsafsluiter gas
Y16	Vanne de protection	Valvola di protezione	Vàlvula de proteccion	Protection valve	Schutzventil	Beschemingsafsluiter
101	Ventilateur	Ventilatore	Ventilador	Blower	Ventilator	Ventilator
103	Volet d'air	Serranda aria	Trampilla de aire	Air flap	Luftklappe	Luchtklep
104	Régulateur de pression	Regolatore della pressione	Regulador de pression	Pressure regulator	Druckregler	Drukregelaar
106	Filtre	Filtro	Filtro	Filter	Filter	Filter
108	Vanne manuelle quart de tour	Valvola manuale	Valvola manual	Manual valve	Handventil	Handventiel
110	Injecteur gaz	Ugello gas	Inyector de gas	Gas injector	Gasinjektor	Gasinjector
113	Grille d'aspiration	Scatola dell'aria	Caja de aire	Air box protection	Ansauggitter	Luchthuis
119	Prise pression	Presa pressione	Toma de presion	Pressure take-off	Messnippel	Meetnippel

Alimentation
Alimentazione elettrica
Suministro eléctrico
Power supply
Einspeisung
Elektrische voeding

230 V~ 50Hz

L N

Q1
6 A

Chaudière / Caldaia / Caldera / Boiler / Kessel / Ketel

Options / Opzione / Opciones / Options / Optionen / Optie

F1	Th./pr. de sécurité Termostado di sicurezza Limitador de sobrecalentamiento Safety limiter Sicherheitsbegrenzer Beveiliging thermostaat	**S6**	Limiteur Limitatore Limitador Limiter Begrenzer Beperkingsthermostaat	**H6**	Panne Inconveniente Fallo Trouble Störung Storing	**P4 /P5**	Compteur horaire Contaore Contador horario Running hours meter Betriebsstundenzähler Uurteller	**S7**	2 allures ou PID bistadio o PID 2-etapas o PID 2 stages or PID 2-stufig oder PID 2-trap of PID

F1 S6 H6 P4 P5 S7

X1S L1 N T1 T2 S3 B4 X2S B5 T6 T7 T8

X1B X2B

Mise à la terre conformément au réseau local
Messa a terra in conformità alla rete locale
Puesta a tierra en conformidad con la red local
Earthing in accordance with local regulation
Erdung nach örtlichen Vorschriften
Aarding in overeenstemming met het plaatselijk net

A5

A1 SG 5xx

21 20 23 10

Brûleur
Bruciatore
Quemador
Burner
Brenner
Brander

S5

S5 Déverrouillage
Sblocco
Desbloqueo
Reset
Reset
Reset

Y10 3N23

F6

La protection de l'installation doit être conforme aux normes en vigueur.
La protezione dell'installazione deve essere in conformità alle norme in vigore.
La protecciòn de la instalaciòn debe ser en conformidad con las normas en vigor.
Protection of the installation must comply with the actual norms.
Der Schutz der Anlage muss den geltenden Normen entsprechen.
Bescherming van de installatie moet in overeenstemming volgens de normen die van kracht zijn.

Am : 10540	Date : 15.03.06	Visa : Mtz	Art. N° : 13014837-C	N° de schéma : **G03.1.0324**	Page : 1 / 3

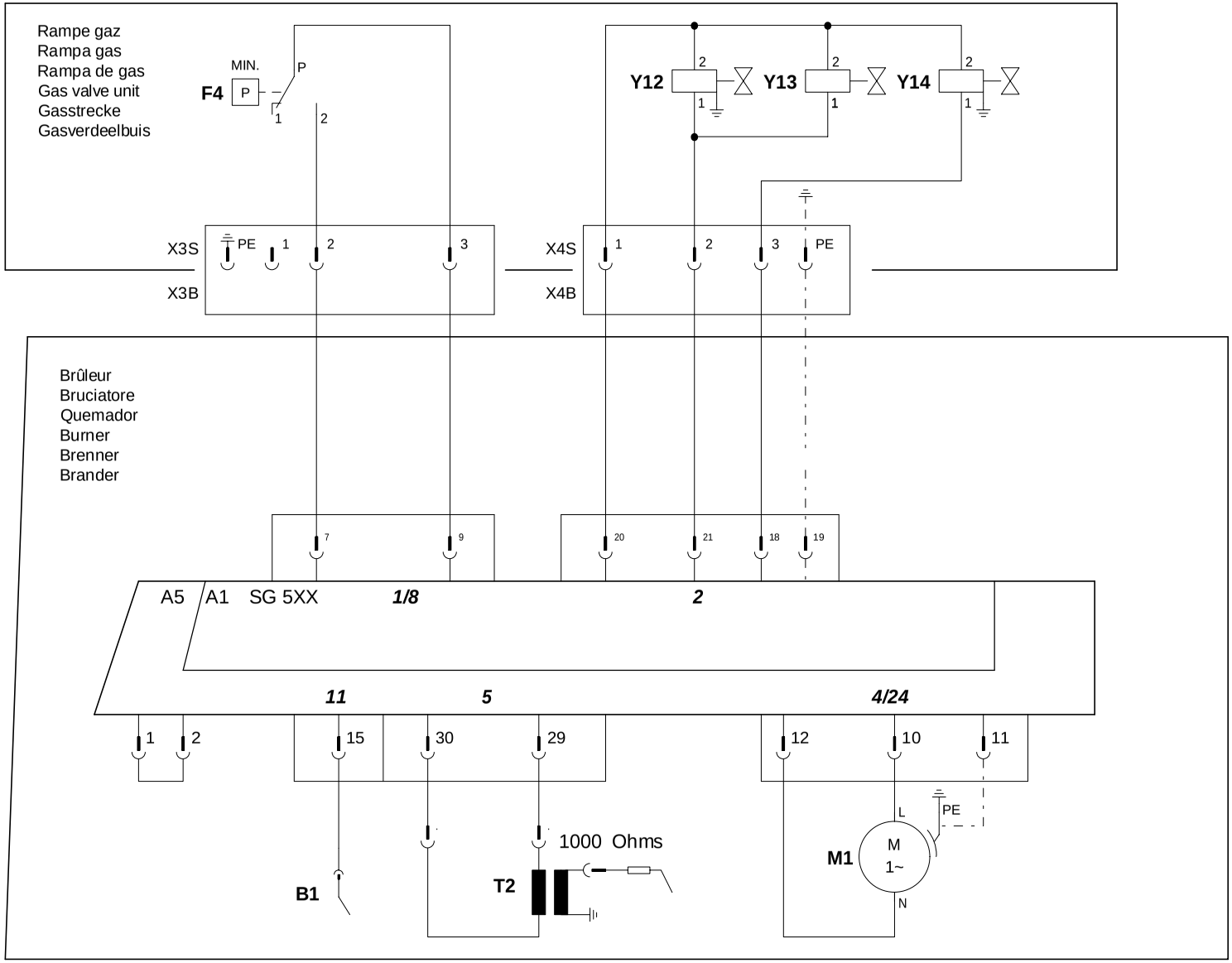

Am : 10540	Date : 15.03.06	Visa : Mtz	Art. N° : 13014837-C	N° de schéma : **G03.1.0324**	Page : 2 / 3

F6 : Avec pressostat différentiel / Con pressostato differenziale / Con presostato diferencial / With differential pressure switch / Mit Differenzdruckwächter / Met Verschildrukschakelaar

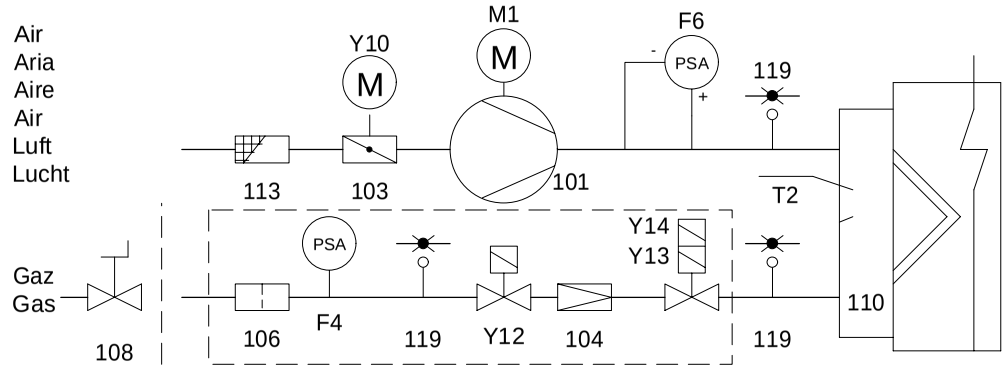

F6 : Sans pressostat différentiel / Senza pressostato differenziale / Sin presostato diferencial / Without differential pressure switch / Ohne Differenzdruckwächter / Zonder Verschildrukschakelaar

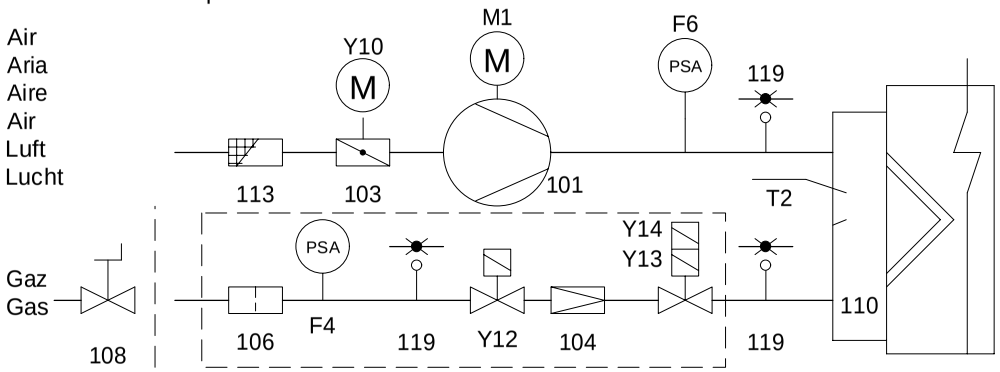

A1	Coffret de contrôle	Programmatore di comando	Caja de mando y seguridad	Control and safety unit	Feuerungsautomat	Bedienings en veiligheidskoffer
A5	Cassette de raccordement	Cassetta di collegamento	Casete de conexion	Connection cartridge	AnschluBkasten	Verbindingsdoos
B1	Electrode d'ionisation	Elettrodo d'ionizzazione	Electrodo de ionizacion	Ionisation electrode	Ionisationselektrode	Ionisatie-elektrode
F4	Manostat gaz	Pressostato gas	Presostato de gas	Gas pressure switch	Gasdruck-wächter	Gaspressostaat
F6	Manostat air	Pressostato aria	Presostato de aire	Air pressure switch	Luftdruck-wächter	Luchtpressostaat
M1	Moteur du brûleur	Motore del bruciatore	Motor del quemador	Burner motor	Brennermotor	Brandermotor
T2	Transformateur d'allumage	Trasformatore d'accensione	Transformador de encendido	Ignition transformer	Zündtrafo.	Ontstekings-transformator
Y10	Servomoteur	Servomotore	Servomotor	Servomotor	Stellantrieb	Servomotor
Y12	Vanne gaz de sécurité	Valvola sicurezza gas	Valvula de seguridad de gas	Gas safety valve	Gasventilgasseitig	Veiligheidsafsluiter gas
Y13	Vanne gaz principale	Valvola principale gas	Valvula de gas principal	Gas valve burner side	Gasventil Brennerseitig	Hoofdafsluiter gas
Y14	Vanne gaz 2ème allure	Valvola de gas 2° stadio	Gas valvula 2a etapa	Gas valve 2d stage	Gasventil 2.Stufe	Gasafsluiter 2.trap
101	Ventilateur	Ventilatore	Ventilador	Blower	Ventilator	Ventilator
103	Volet d'air	Serranda aria	Trampilla de aire	Air flap	Luftklappe	Luchtklep
104	Régulateur de pression	Regolatore della pressione	Regulador de pression	Pressure regulator	Druckregler	Drukregelaar
106	Filtre	Filtro	Filtro	Filter	Filter	Filter
108	Vanne manuelle	Valvola manuale	Valvola manual	Manual valve	Handventil	Handventiel
110	Injecteur gaz	Ugello gas	Inyector de gas	Gas injector	Gasinjektor	Gasinjector
113	Grille d'aspiration	Scatola dell'aria	Caja de aire	Air box protection	Ansauggitter	Luchthuis
119	Prise pression	Presa pressione	Toma de presion	Pressure take-off	Messnippel	Meetnippel

CUENOD
18 rue des Buchillons
F – 74100 Annemasse

Fabriqué en EU. Fabricato in EU. Fabricado en EU. Made in EU. Hergestellt in EU. Произведено в ЕС.
Document non contractuel. Documento non contrattuale. Documento no contractual. Non contractual document. Angaben ohne Gewähr. Данные без гарантии.