Библиотека СОК

# City 35 CSI

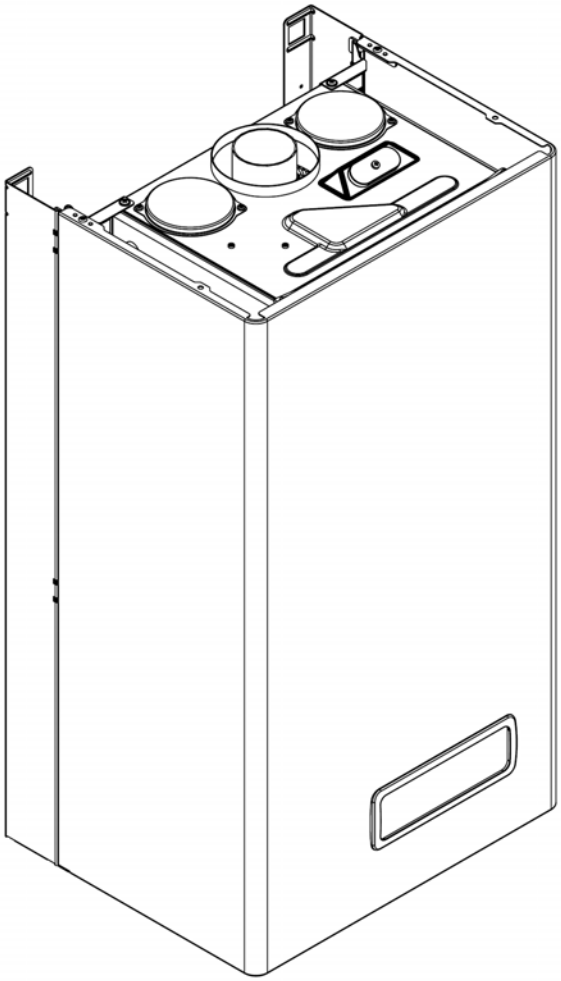

| MODEL | PART NUMBER | |
|---|---|---|
| | MTN | GPL |
| City 35 CSI | 20049747 (G9Z) | - |

Russia

Cod.E676 Rev.0.0 (05/2012)

Beretta

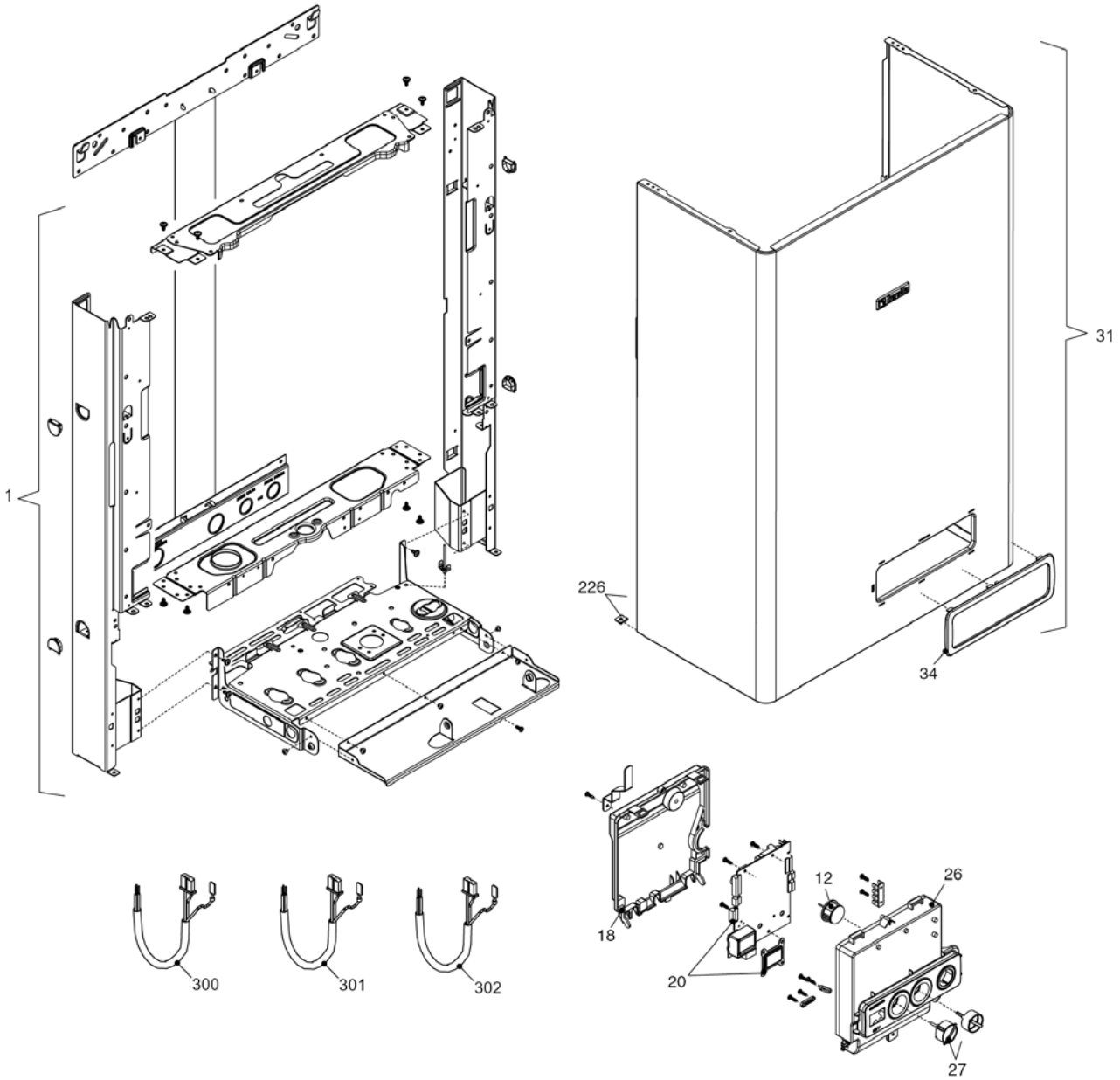
1
31
226
34
18
12
26
20
27
300
301
302

# City 35 CSI *КОРПУС, ОБЛИЦОВКА, ПАНЕЛЬ УПРАВЛЕНИЯ*

| № | Наименование | Артикул |
|---|---|---|
| 1 | Рама котла | 20052296 |
| 12 | Термоманометр | 20049617 |
| 18 | Ручка | 20049616 |
| 20 | Электронная плата | 20049611 |
| 26 | Панель управления | 20050169 |
| 27 | Ручка | 20028780 |
| 31 | Облицовка | 20052297 |
| 34 | Ручка | 20049610 |
| 226 | Клипсы | 5128 |
| 300 | Кабель низкого напряжения | 20013588 |
| 301 | Кабель электропитания | 20005572 |
| 302 | Кабель электропитания | 1547 |

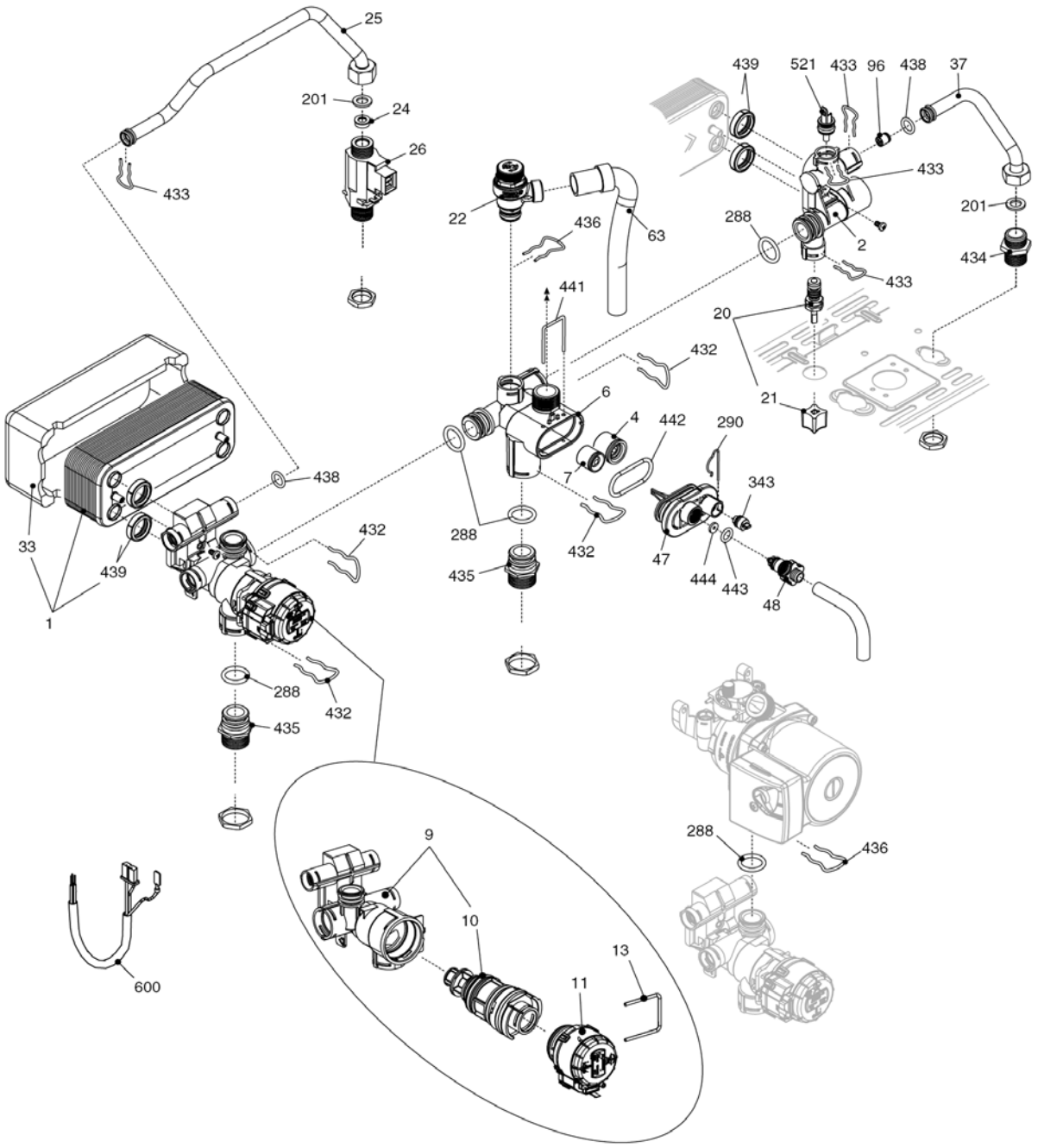
25
201
24
26
433
22
436
63
441
439
521
433
96
438
37
433
201
288
2
434
433
20
432
21
6
4
442
290
7
343
438
288
432
432
47
444
443
48
33
439
1
435
288
432
435
288
436
9
10
13
11
600

# City 35 CSI

## *ГИДРАВЛИЧЕСКАЯ ГРУППА 1*

| № | Наименование | Артикул |
|---|---|---|
| 1 | Теплообменник ГВС | 10024627 |
| 2 | Муфта | 10026151 |
| 4 | Обратный клапан | 10025056 |
| 6 | Узел байпаса | 10024641 |
| 7 | Клапан байпаса | 2047 |
| 9 | Трехходовой клапан в сборе | 20021496 |
| 10 | Трехходовой клапан | 20043594 |
| 11 | Сервопривод | 20017594 |
| 13 | Клипсы | 20017598 |
| 20 | Кран подпитки | 20035649 |
| 21 | Ручка крана подпитки | 20035648 |
| 22 | Сбросной клапан | 20043820 |
| 24 | Ограничитель протока | 10026042 |
| 25 | Патрубок | 10025839 |
| 26 | Датчик протока | 10022348 |
| 33 | Теплоизоляция теплообменника | 20007047 |
| 37 | Патрубок | 10025840 |
| 47 | Крышка узла байпаса | 10024643 |
| 48 | Заглушка | 10024646 |
| 63 | Патрубок | 10025058 |
| 96 | Обратный клапан | 10021625 |
| 201 | Прокладка | 5026 |
| 288 | Сальник | 6898 |
| 290 | Клипсы | 2165 |
| 343 | Сливной кран | 2216 |
| 432 | Клипсы | 10024958 |
| 433 | Клипсы | 10024986 |
| 434 | Муфта | 10024985 |
| 435 | Муфта | 10025059 |
| 436 | Клипсы | 10025062 |
| 438 | Сальник | 10024988 |
| 439 | Прокладка | 10025067 |
| 441 | Клипсы | 10025063 |
| 442 | Сальник | 10025065 |
| 443 | Сальник | 10025064 |
| 444 | Прокладка | 10025066 |
| 521 | Датчик NTC | 10027351 |
| 600 | Кабель сервопривода | 20017596 |

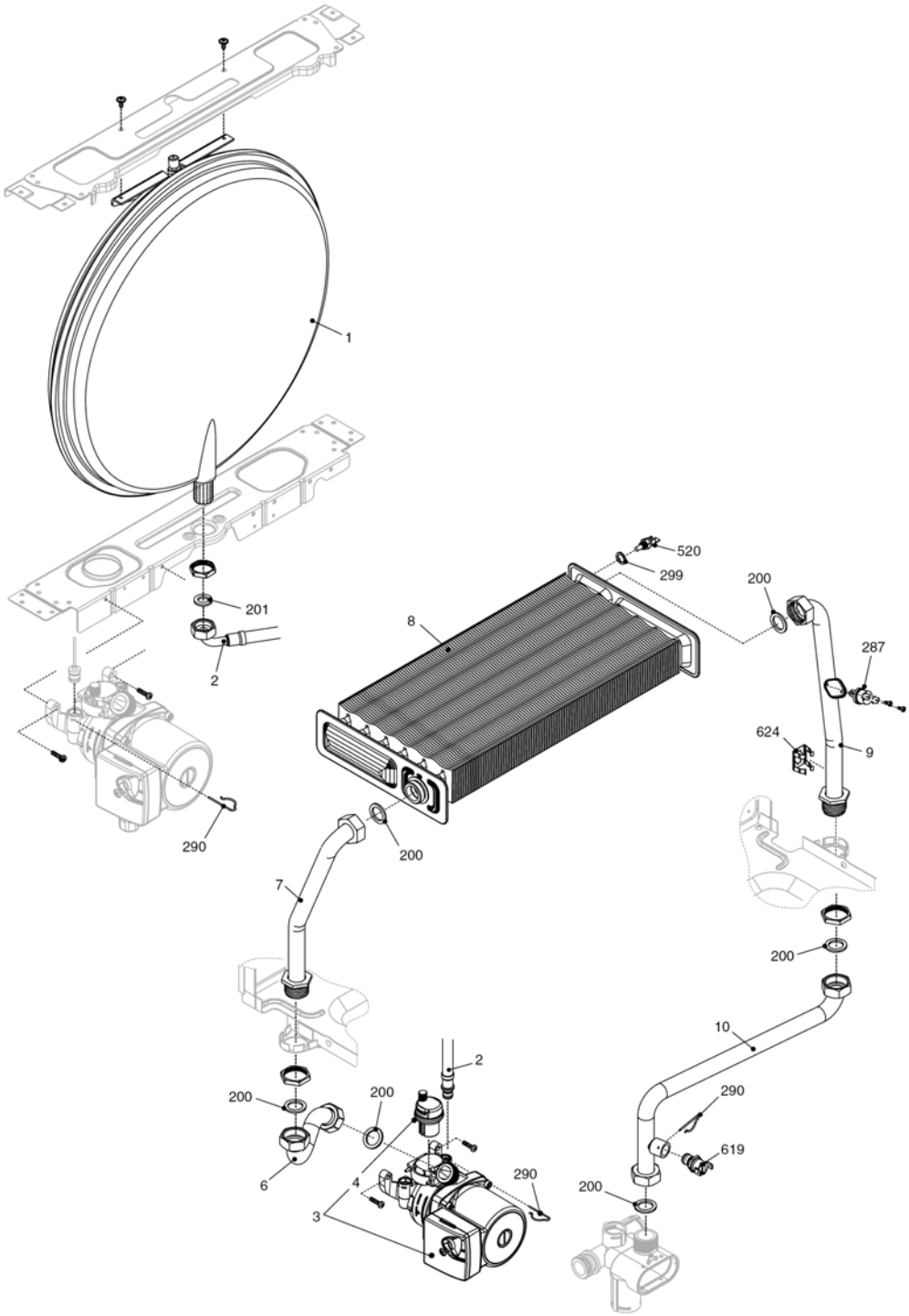
1
201
2
290
520
299
200
8
287
624
9
200
7
200
10
2
200
200
290
619
6
4
290
200
3

# City 35 CSI

## *ГИДРАВЛИЧЕСКАЯ ГРУППА 2*

| № | Наименование | Артикул |
|---|---|---|
| 1 | Расширительный бак | 2573 |
| 2 | Патрубок | 10025188 |
| 3 | Циркуляционный насос | 10027571 |
| 4 | Воздухоотводчик | 10025485 |
| 6 | Патрубок | 10027741 |
| 7 | Патрубок | 2051 |
| 8 | Теплообменник ГВС | 10020513 |
| 9 | Патрубок | 10020519 |
| 10 | Патрубок | 10027742 |
| 200 | Прокладка | 5023 |
| 201 | Прокладка | 5026 |
| 287 | Аварийный датчик температуры | 2258 |
| 290 | Клипсы | 2165 |
| 299 | Прокладка | 10022726 |
| 520 | Датчик NTC | 10027352 |
| 619 | Реле давления | 20003181 |
| 624 | Клипсы | 5472 |

# City 35 CSI

***ТОПОЧНАЯ ГРУППА1***

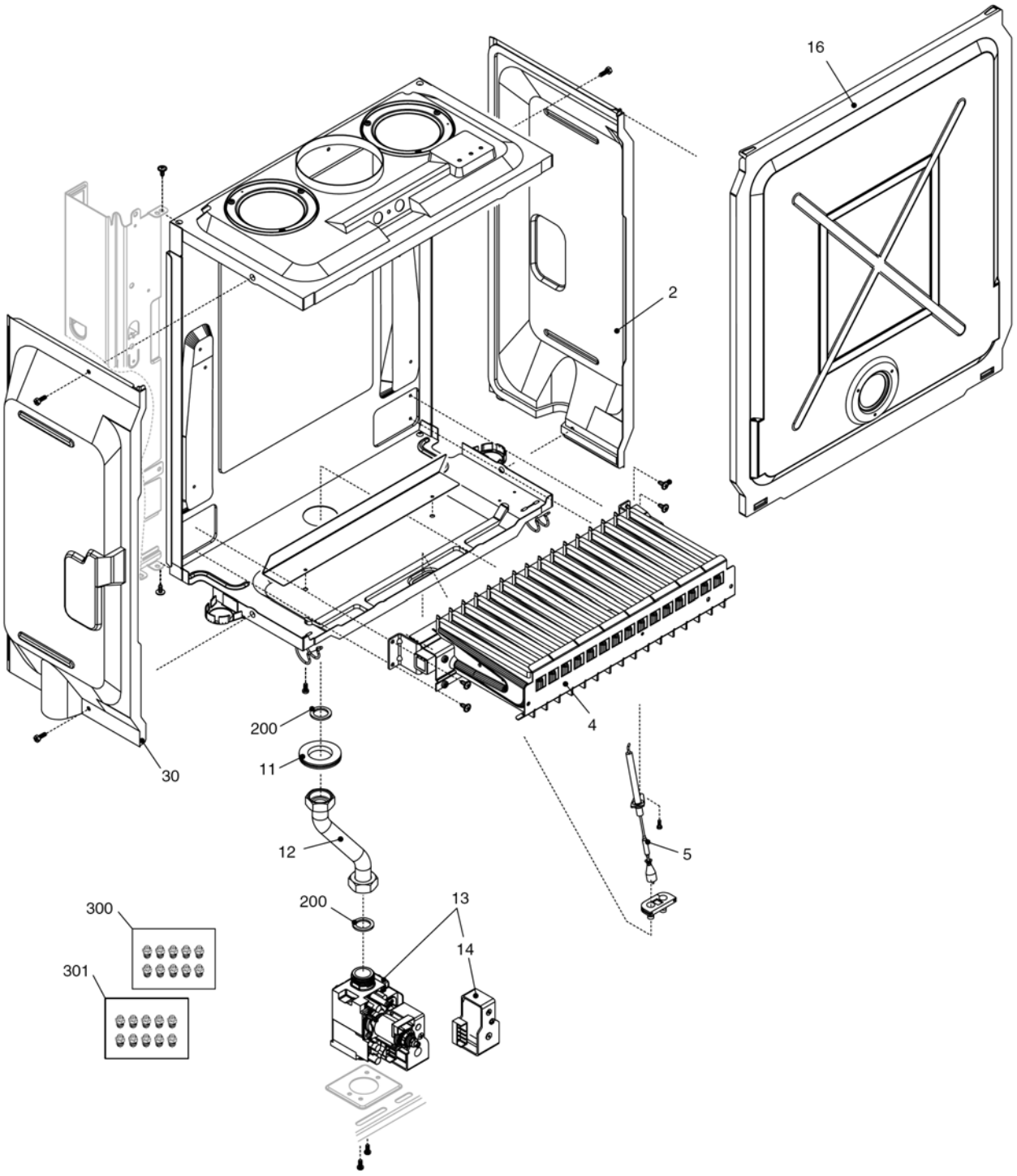

# City 35 CSI

***ТОПОЧНАЯ ГРУППА1***

| № | Наименование | Артикул |
|---|---|---|
| 2 | Боковая панель камеры сгорания | 2059 |
| 4 | Горелка | 10027738 |
| 5 | Электрод розжига | 20049613 |
| 11 | Кольцо | 5927 |
| 12 | Патрубок | 10028044 |
| 13 | Газовая арматура | 20007784 |
| 14 | Блок соленоидов | 20040675 |
| 16 | Крышка воздушной камеры | 10020430 |
| 30 | Боковая панель камеры сгорания | 2060 |
| 200 | Прокладка | 5023 |
| 300 | Комплект перевода на природный газ | 01005286 |
| 301 | Комплект перевода на сжиженный газ | 01005285 |

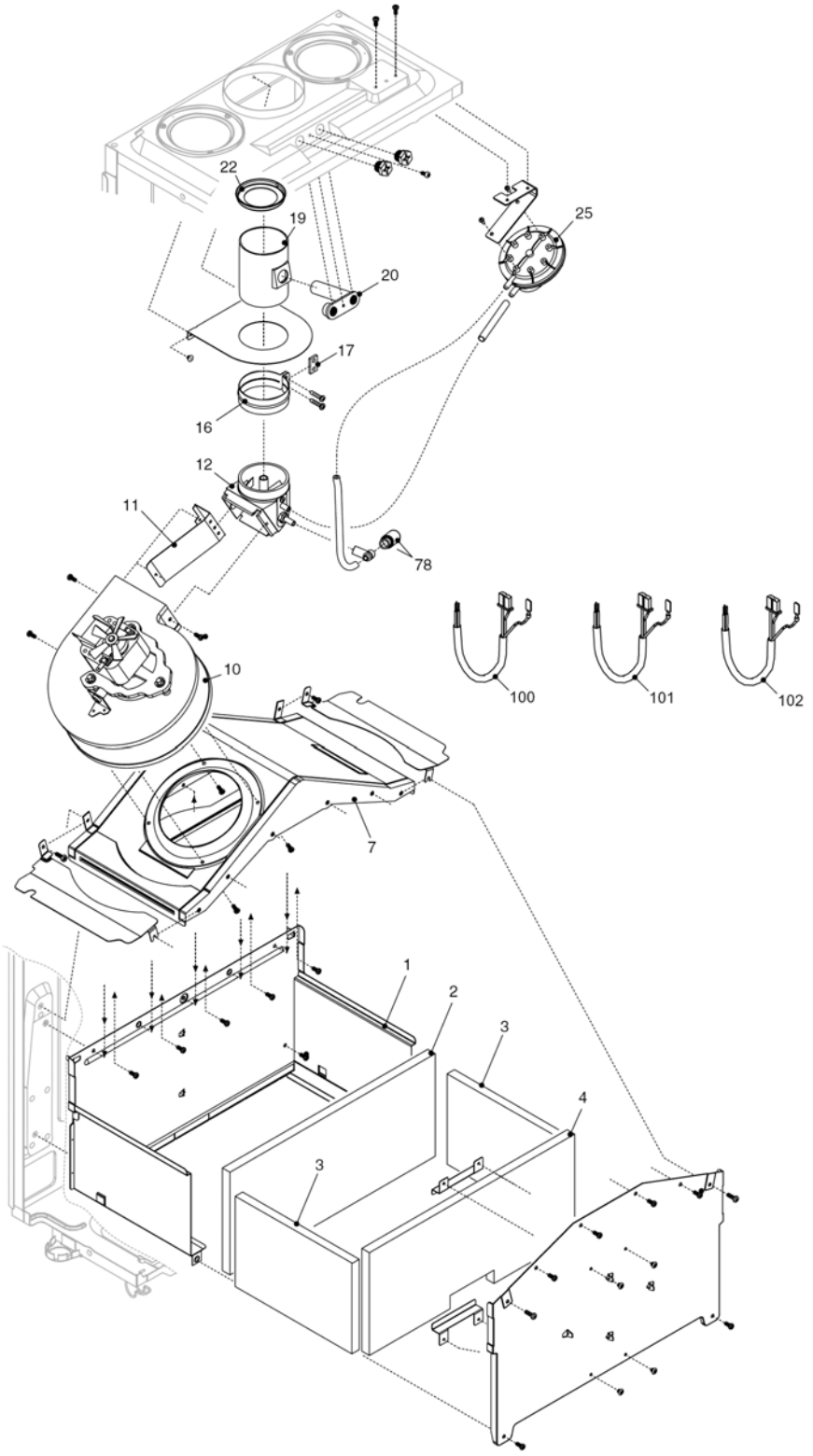
22
19
25
20
17
16
12
11
78
10
100
101
102
7
1
2
3
4
3

# City 35 CSI

## *ТОПОЧНАЯ ГРУППА 2*

| № | Наименование | Артикул |
|---|---|---|
| 1 | Камера сгорания в сборе | 10024751 |
| 2 | Теплоизоляция задняя | 10020518 |
| 3 | Теплоизоляция боковая | 5271 |
| 4 | Теплоизоляция передняя | 10020517 |
| 7 | Крышка | 1968 |
| 10 | Вентилятор | 10024577 |
| 11 | Дефлектор | 5742 |
| 12 | Патрубок дымоудаления | 20052298 |
| 16 | Хомут | 5916 |
| 17 | Прокладка | 5917 |
| 18 | Верхний воздушный дефлектор | 5923 |
| 19 | Патрубок | 8083 |
| 20 | Группа штуцеров газоанализа | 10026933 |
| 22 | Дроссельная шайба | 20020381 |
| 25 | Прессостат | 20052299 |
| 78 | Конденсатосборник | 20052303 |
| 100 | Проводка | 20052300 |
| 101 | Проводка | 20052301 |
| 102 | Кабель вентилятора | 10028372 |