Библиотека СОК

# City 28 RSI

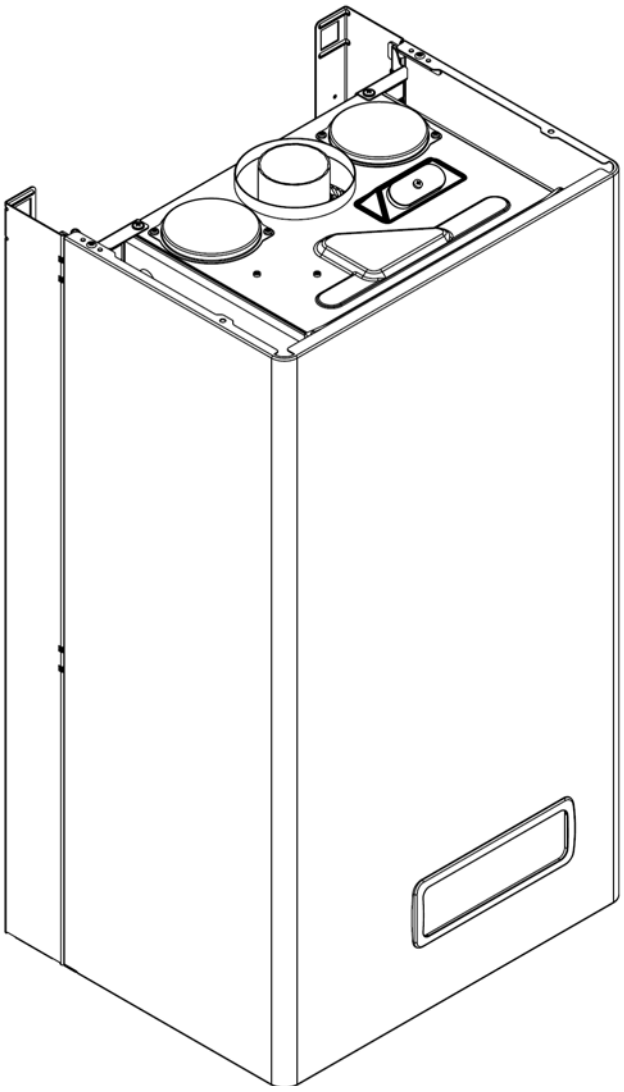

| MODEL | PART NUMBER | |
|---|---|---|
| | MTN | GPL |
| City 28 RSI | 20049736 (G3Z) | - |

Russia

Cod.E675 Rev.1.0 (05/2012)

Beretta

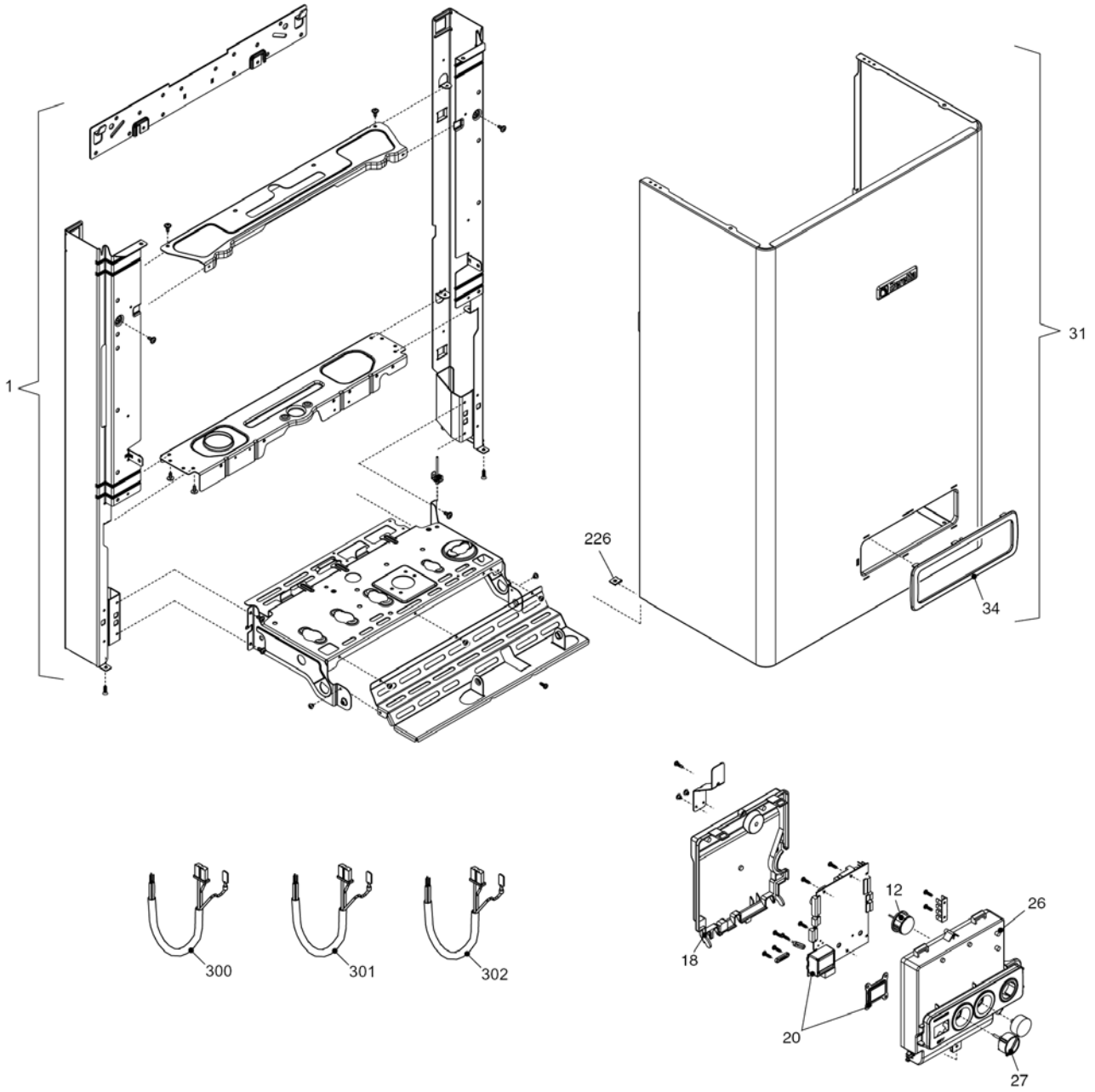
1
31
226
34
300
301
302
18
12
26
20
27

# City 28 RSI *КОРПУС, ОБЛИЦОВКА, ПАНЕЛЬ УПРАВЛЕНИЯ*

| № | Наименование | Артикул |
|---|---|---|
| 1 | Рама котла | 20013578 |
| 12 | Термоманометр | 20049617 |
| 18 | Ручка | 20049616 |
| 20 | Электронная плата | 20049611 |
| 26 | Панель управления | 20051639 |
| 27 | Ручка | 20028780 |
| 31 | Облицовка | 20049697 |
| 34 | Ручка | 20049610 |
| 226 | Клипсы | 5128 |
| 300 | Кабель электропитания | 1547 |
| 301 | Кабель низкого напряжения | 20012544 |
| 302 | Кабель электропитания | 20005572 |

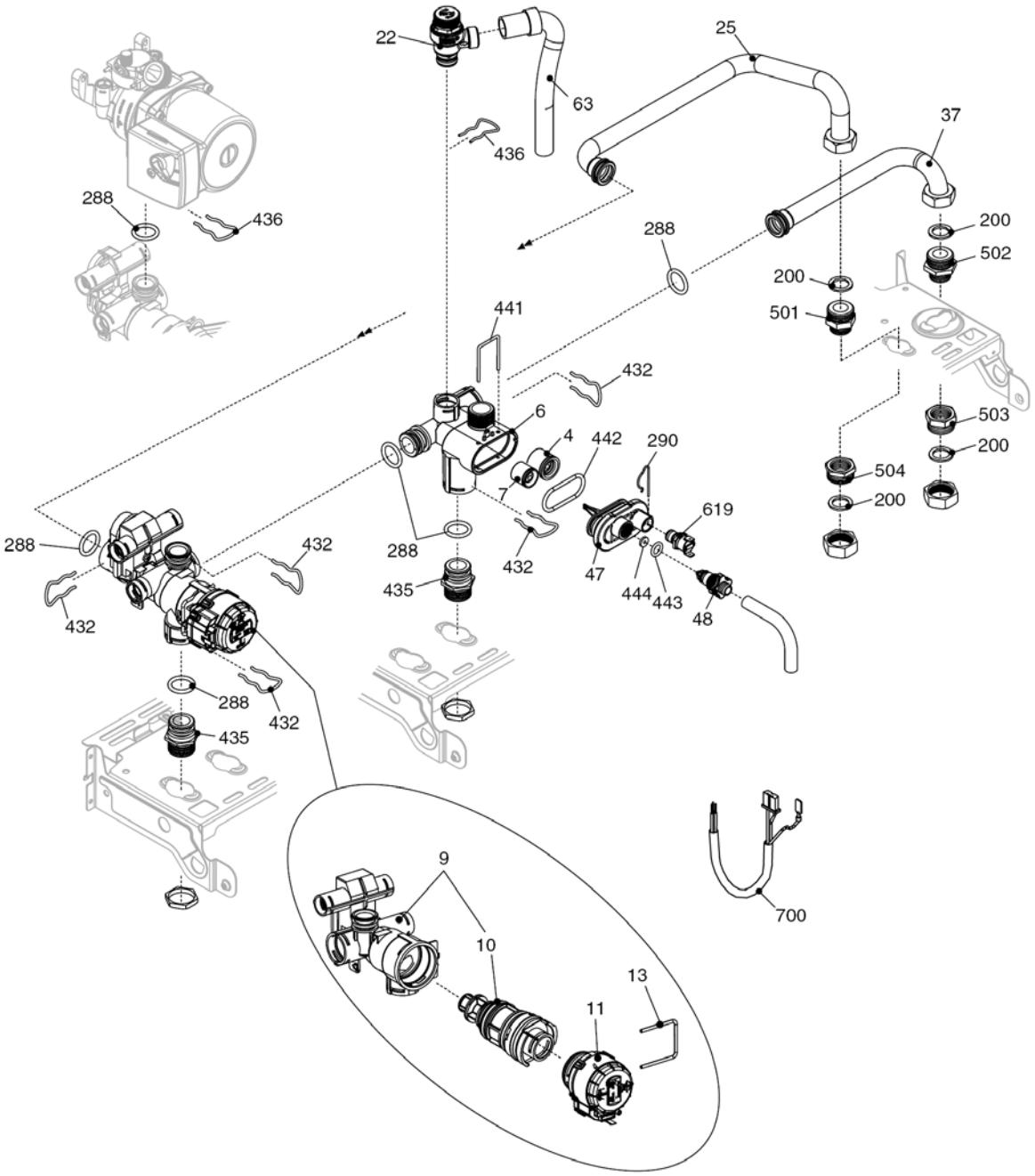
22
25
63
37
436
288
436
200
502
288
200
501
441
432
503
6
4
442
290
200
504
7
200
619
288
432
288
432
47
444
443
48
435
432
432
288
432
435
9
700
10
13
11

# City 28 RSI

## *ГИДРАВЛИЧЕСКАЯ ГРУППА 1*

| № | Наименование | Артикул |
|---|---|---|
| 4 | Обратный клапан | 10025056 |
| 6 | Узел байпаса | 10024641 |
| 7 | Клапан байпаса | 2047 |
| 9 | Трехходовой клапан в сборе | 20024204 |
| 10 | Трехходовой клапан | 20043594 |
| 11 | Сервопривод | 20017594 |
| 13 | Клипсы | 20017598 |
| 22 | Сбросной клапан | 20043820 |
| 25 | Патрубок | 10026714 |
| 37 | Патрубок | 10026713 |
| 47 | Крышка узла байпаса | 10024643 |
| 48 | Заглушка | 10024646 |
| 63 | Трубка | 10025058 |
| 200 | Прокладка | 5023 |
| 288 | Сальник | 6898 |
| 290 | Пружинная скоба | 2165 |
| 432 | Пружинная скоба | 10024958 |
| 435 | Муфта | 10025059 |
| 436 | Пружинная скоба | 10025062 |
| 441 | Пружинная скоба | 10025063 |
| 442 | Прокладка | 10025065 |
| 443 | Прокладка | 10025064 |
| 444 | Прокладка | 10025066 |
| 501 | Муфта | 10026914 |
| 502 | Муфта | 10026915 |
| 503 | Муфта | 10026917 |
| 504 | Муфта | 10026916 |
| 619 | Реле давления | 20003181 |
| 700 | Кабель сервопривода | 20017596 |

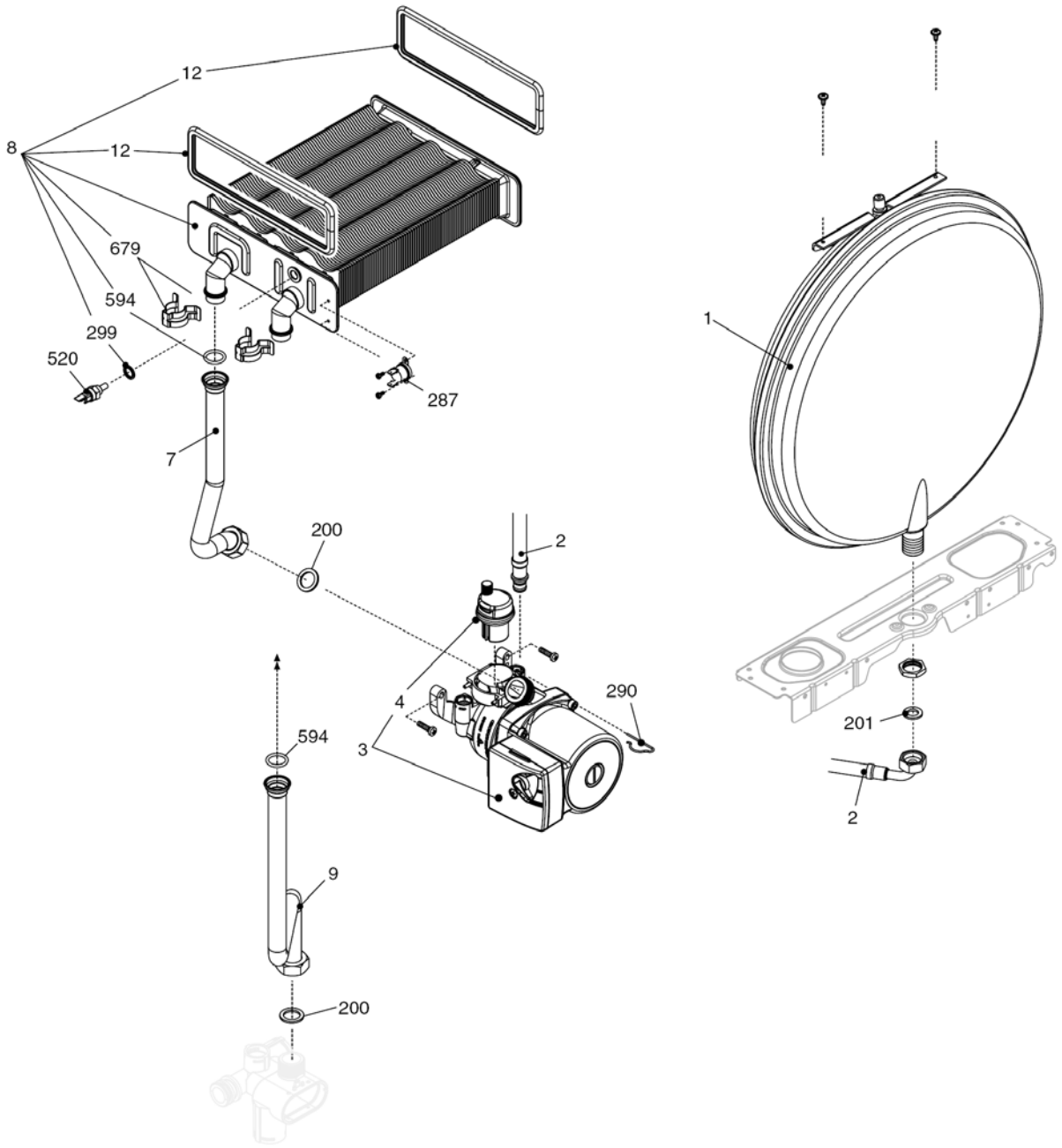
12
8
12
679
594
299
520
287
7
200
2
4
3
290
594
9
200
1
201
2

# City 28 RSI

## *ГИДРАВЛИЧЕСКАЯ ГРУППА 2*

| № | Наименование | Артикул |
|---|---|---|
| 1 | Расширительный бак | 2204 |
| 2 | Патрубок | 10025188 |
| 3 | Циркуляционный насос | 10027571 |
| 4 | Воздухоотводчик | 10025485 |
| 7 | Патрубок | 20014342 |
| 8 | Теплообменник ГВС | 20052579 |
| 9 | Патрубок | 20014341 |
| 12 | Прокладка | 2226 |
| 200 | Прокладка | 5023 |
| 201 | Прокладка | 5026 |
| 287 | Аварийный датчик температуры | 2258 |
| 290 | Пружинная скоба | 2165 |
| 299 | Прокладка | 10022726 |
| 520 | Датчик NTC | 10027352 |
| 594 | Сальник | 20000131 |
| 679 | Клипсы | 20024086 |

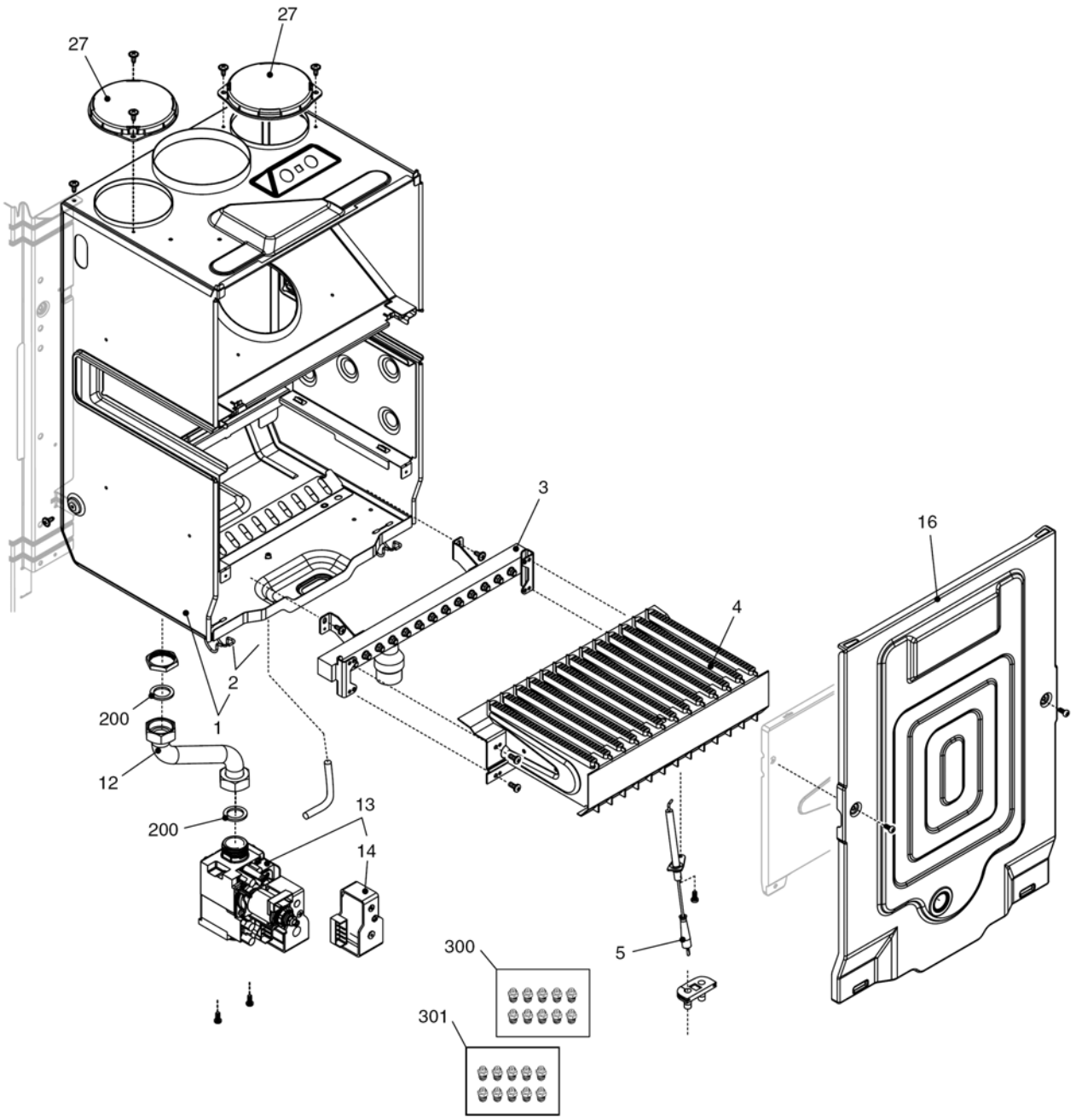
27
27
3
16
4
2
200
1
12
13
200
14
300
5
301

# City 28 RSI

***ТОПОЧНАЯ ГРУППА1***

| № | Наименование | Артикул |
|---|---|---|
| 1 | Камера сгорания | 10024745 |
| 2 | Клипсы | 0442 |
| 3 | Коллектор горелки | 10024742 |
| 4 | Горелка | 10026102 |
| 5 | Электрод розжига | 20049613 |
| 12 | Газовый патрубок | 10023996 |
| 13 | Газовая арматура | 20007784 |
| 14 | Блок соленоидов | 20040675 |
| 16 | Крышка воздушной камеры | 10024779 |
| 27 | Крышка | 20005586 |
| 200 | Прокладка | 5023 |
| 300 | Комплект перевода на природный газ | 01005225 |
| 301 | Комплект перевода на сжиженный газ | 01005428 |

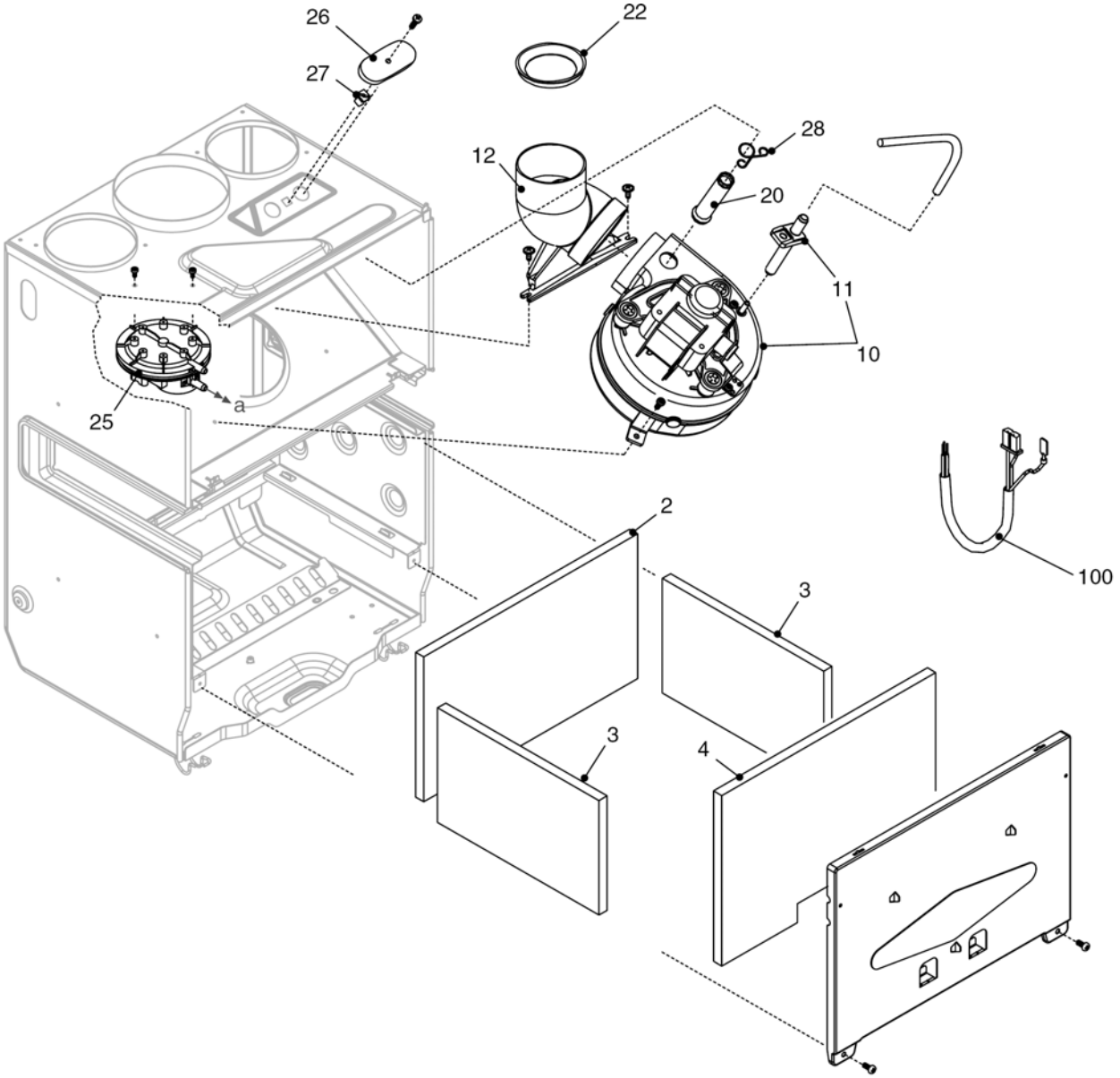
26
22
27
28
12
20
11
10
25
a
2
100
3
3
4

# City 28 RSI

## *ТОПОЧНАЯ ГРУППА 2*

| № | Наименование | Артикул |
|---|---|---|
| 2 | Теплоизоляция задняя | 2230 |
| 3 | Теплоизоляция боковая | 2231 |
| 4 | Теплоизоляция передняя | 2232 |
| 10 | Вентилятор | 10023907 |
| 11 | Трубка пито | 10024191 |
| 12 | Патрубок дымоудаления | 10021972 |
| 20 | Трубка газоанализа | 10021973 |
| 22 | Дроссельная шайба 43 | 20020311 |
| 22 | Дроссельная шайба 45 | 20020309 |
| 22 | Дроссельная шайба 47 | 20020310 |
| 25 | Прессостат | 10023908 |
| 26 | Крышка | 10020624 |
| 27 | Заглушка | 10020625 |
| 28 | Клипсы | 10020626 |
| 100 | Кабель камеры сгорания | 20013349 |