Библиотека СОК

# City 28 RAI

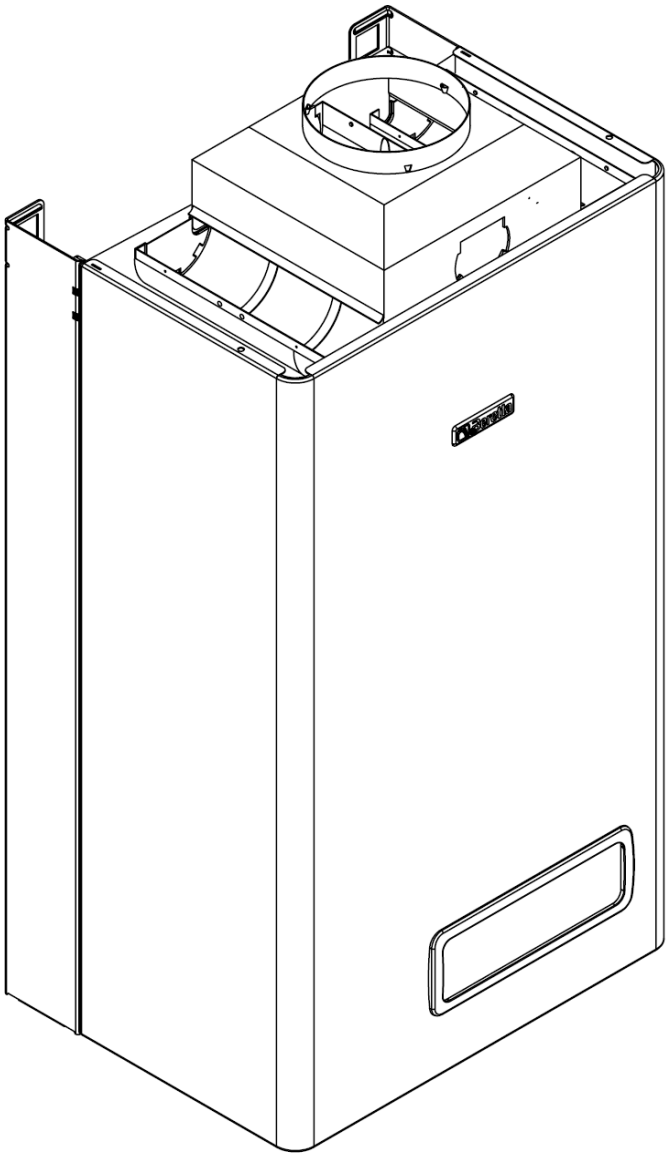

| MODEL | PART NUMBER | |
|---|---|---|
| | MTN | GPL |
| City 28 RAI | 20049743 (G4Z) | - |

Russia

Cod.E679 Rev.0.0 (05/2012)

Beretta

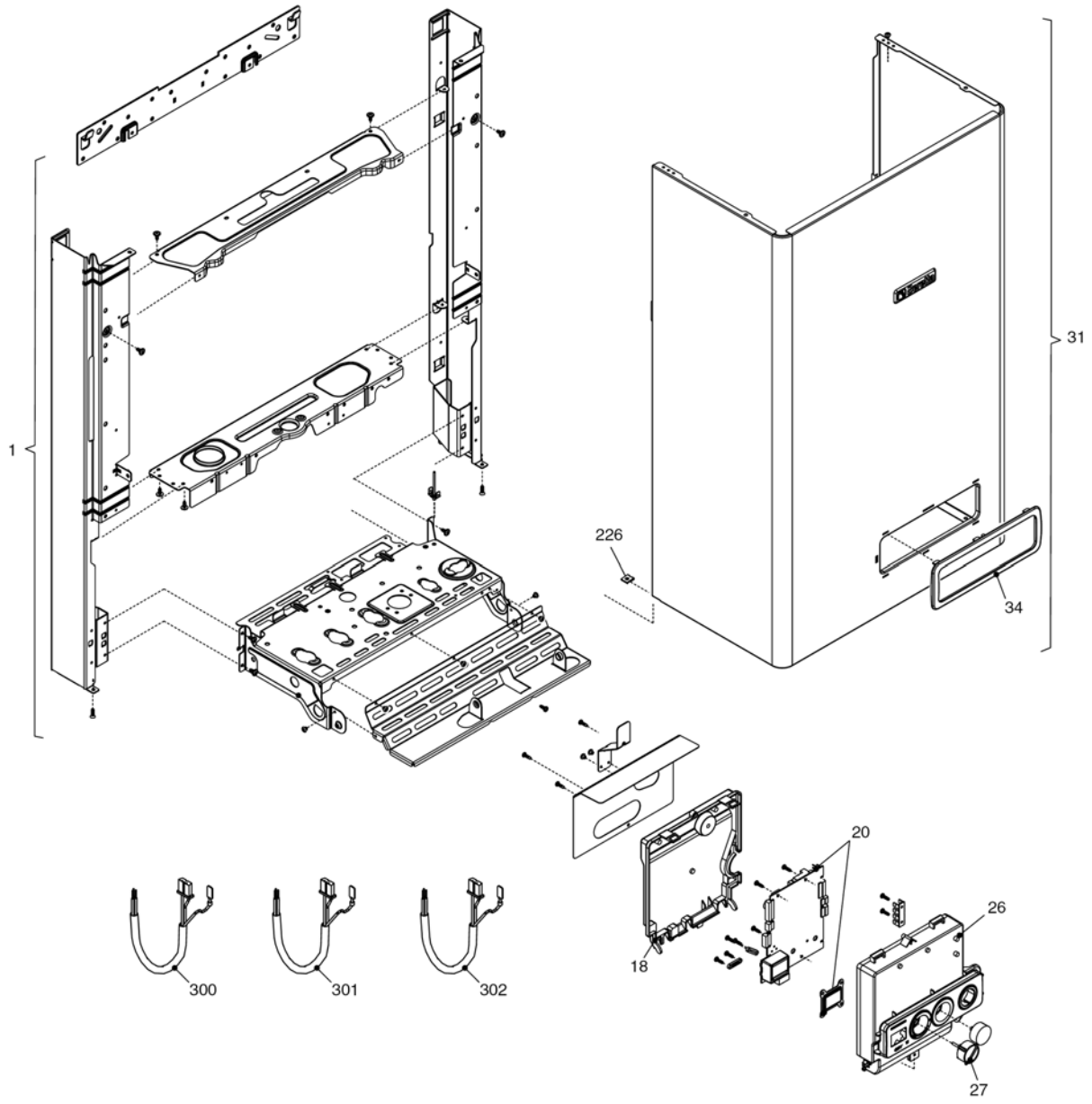
1
31
226
34
20
26
18
27
300
301
302

# City 28 RAI

## *КОРПУС, ОБЛИЦОВКА, ПАНЕЛЬ УПРАВЛЕНИЯ*

| № | Наименование | Артикул |
|---|---|---|
| 1 | Рама котла | 20015588 |
| 12 | Термоманометр | 20049617 |
| 18 | Ручка | 20049616 |
| 20 | Электронная плата | 20049611 |
| 26 | Панель управления | 20051639 |
| 27 | Ручка | 20028780 |
| 31 | Облицовка | 20051286 |
| 34 | Ручка | 20049610 |
| 226 | Клипсы | 5128 |
| 300 | Кабель электропитания | 1547 |
| 301 | Кабель низкого напряжения | 20012544 |
| 302 | Кабель электропитания | 20005572 |

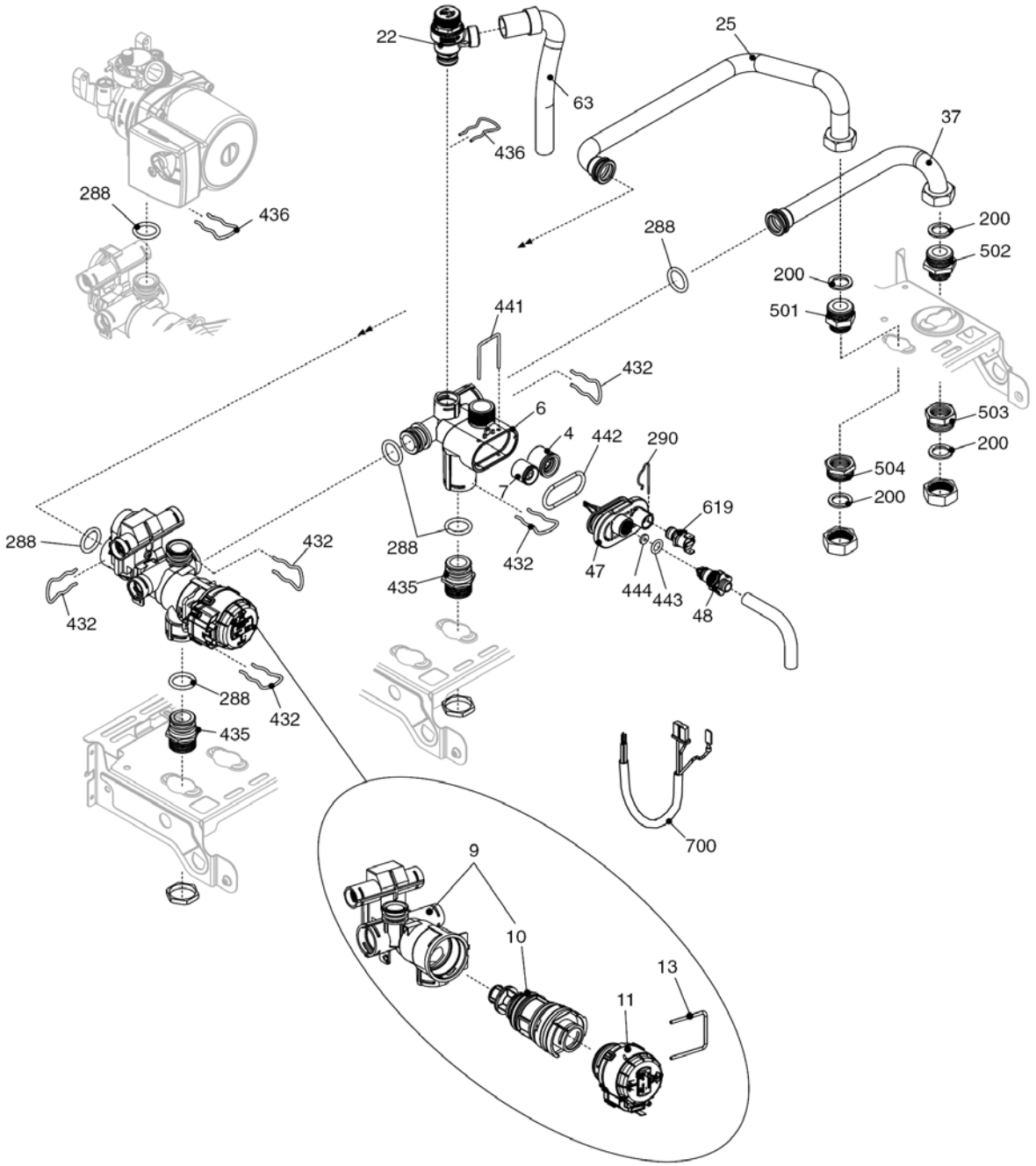
22
25
63
37
436
288
436
200
502
288
200
501
441
432
503
6
4
442
290
200
504
7
200
619
288
432
288
432
47
444
443
48
435
432
432
288
432
435
700
9
10
13
11

# City 28 RAI

## *ГИДРАВЛИЧЕСКАЯ ГРУППА 1*

| № | Наименование | Артикул |
|---|---|---|
| 4 | Обратный клапан | 10025056 |
| 6 | Узел байпаса | 10024641 |
| 7 | Клапан байпаса | 2047 |
| 9 | Трехходовой клапан в сборе | 20024204 |
| 10 | Трехходовой клапан | 20043594 |
| 11 | Сервопривод | 20017594 |
| 13 | Клипсы | 20017598 |
| 22 | Сбросной клапан | 20043820 |
| 25 | Патрубок | 10026714 |
| 37 | Патрубок | 10026713 |
| 47 | Крышка узла байпаса | 10024643 |
| 48 | Заглушка | 10024646 |
| 63 | Трубка | 10025058 |
| 200 | Прокладка | 5023 |
| 288 | Сальник | 6898 |
| 290 | Пружинная скоба | 2165 |
| 432 | Пружинная скоба | 10024958 |
| 435 | Муфта | 10025059 |
| 436 | Пружинная скоба | 10025062 |
| 441 | Пружинная скоба | 10025063 |
| 442 | Прокладка | 10025065 |
| 443 | Прокладка | 10025064 |
| 444 | Прокладка | 10025066 |
| 501 | Муфта | 10026914 |
| 502 | Муфта | 10026915 |
| 503 | Муфта | 10026917 |
| 504 | Муфта | 10026916 |
| 619 | Реле давления | 20003181 |
| 700 | Кабель сервопривода | 20017596 |

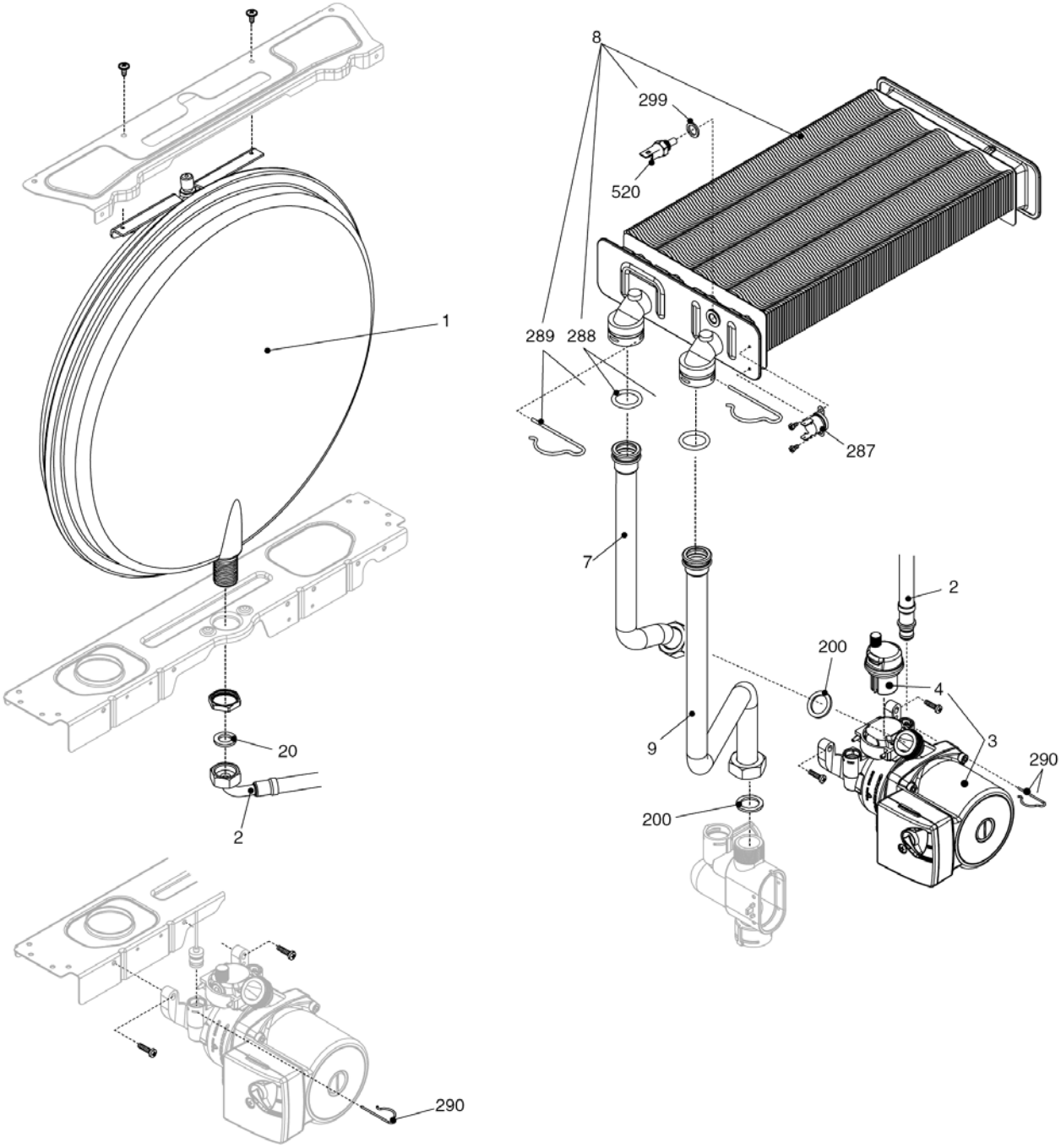
8
299
520
1
289
288
287
7
2
200
4
3
9
290
20
2
200
290

# City 28 RAI

## *ГИДРАВЛИЧЕСКАЯ ГРУППА 2*

| № | Наименование | Артикул |
|---|---|---|
| 1 | Расширительный бак | 2204 |
| 2 | Патрубок | 10025188 |
| 3 | Циркуляционный насос | 10027571 |
| 4 | Воздухоотводчик | 10025485 |
| 7 | Патрубок | 10026111 |
| 8 | Теплообменник | 20052580 |
| 9 | Патрубок | 20017732 |
| 200 | Прокладка | 5023 |
| 201 | Прокладка | 5026 |
| 287 | Датчик аварийной температуры | 2258 |
| 288 | Сальник | 6898 |
| 289 | Клипсы | 2223 |
| 290 | Пружинная скоба | 2165 |
| 299 | Прокладка | 10022726 |
| 520 | Датчик NTC | 10027352 |

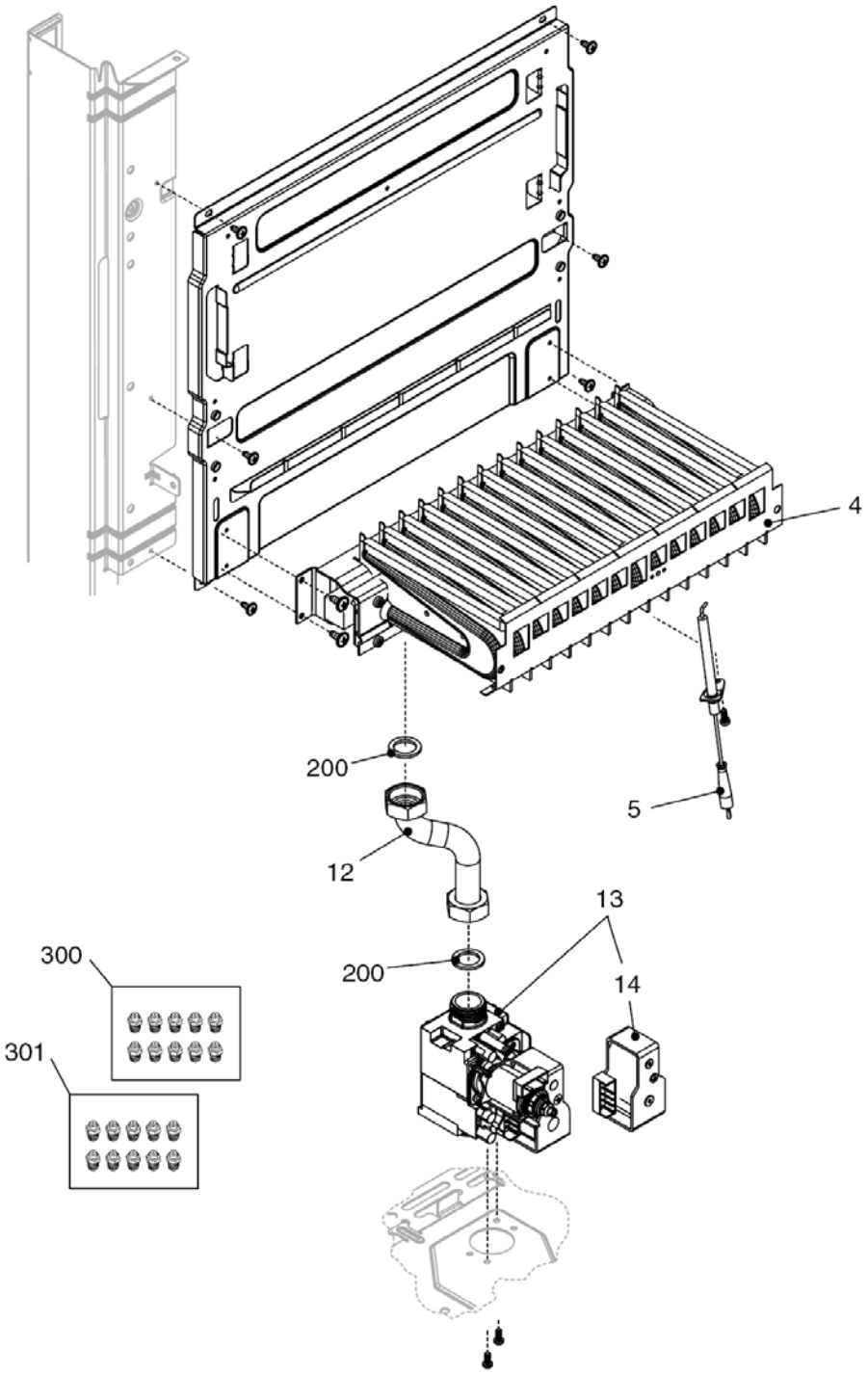
4
200
5
12
13
300
200
14
301

# City 28 RAI

***ТОПОЧНАЯ ГРУППА1***

| № | Наименование | Артикул |
|---|---|---|
| 4 | Горелка | 10023876 |
| 5 | Электрод розжига | 20049613 |
| 12 | Патрубок | 20015590 |
| 13 | Газовая арматура | 20007784 |
| 14 | Блок соленоидов | 20040675 |
| 200 | Прокладка | 5023 |
| 300 | Комплект перевода на природный газ | 20019506 |
| 301 | Комплект перевода на сжиженный газ | 20019546 |

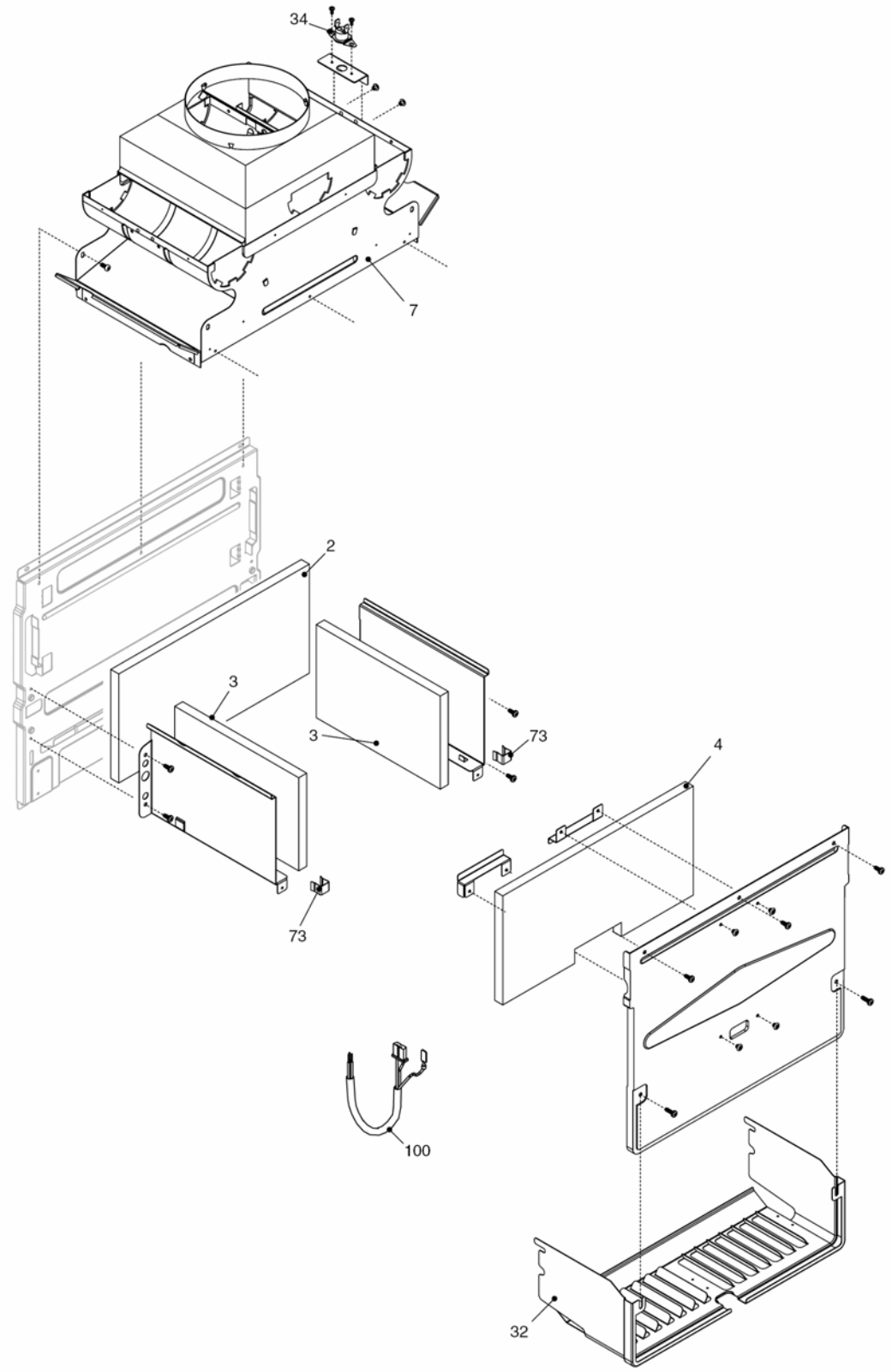
34
7
2
3
3
73
4
73
100
32

# City 28 RAI

***ТОПОЧНАЯ ГРУППА 2***

| № | Наименование | Артикул |
|---|---|---|
| 2 | Теплоизоляция задняя | 20014375 |
| 3 | Теплоизоляция боковая | 20000692 |
| 4 | Теплоизоляция передняя | 20014376 |
| 7 | Крышка камеры сгорания | 10027527 |
| 32 | Защитная решетка | 10024608 |
| 34 | Датчик температуры дымовых газов | 20013586 |
| 73 | Клипсы | 20013581 |
| 100 | Кабель камеры сгорания | 20014377 |