Библиотека СОК

City 28 CSI

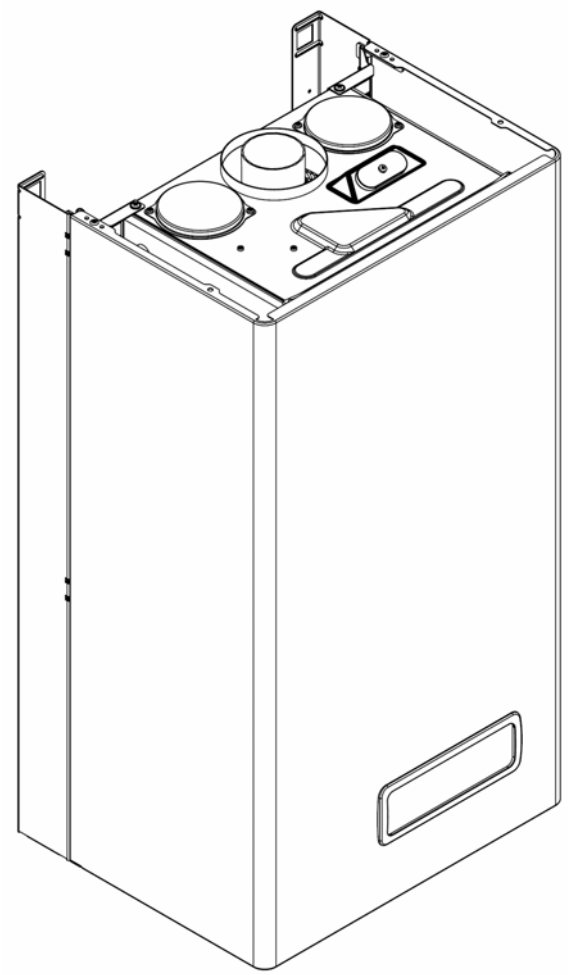

MODEL	PART NUMBER	
	MTN	GPL
City 28 CSI	20049590 (G4X)	-

Russia

Cod.E667 Rev.1.0 (05/2012)

Beretta

КОРПУС, ОБЛИЦОВКА, ПАНЕЛЬ УПРАВЛЕНИЯ

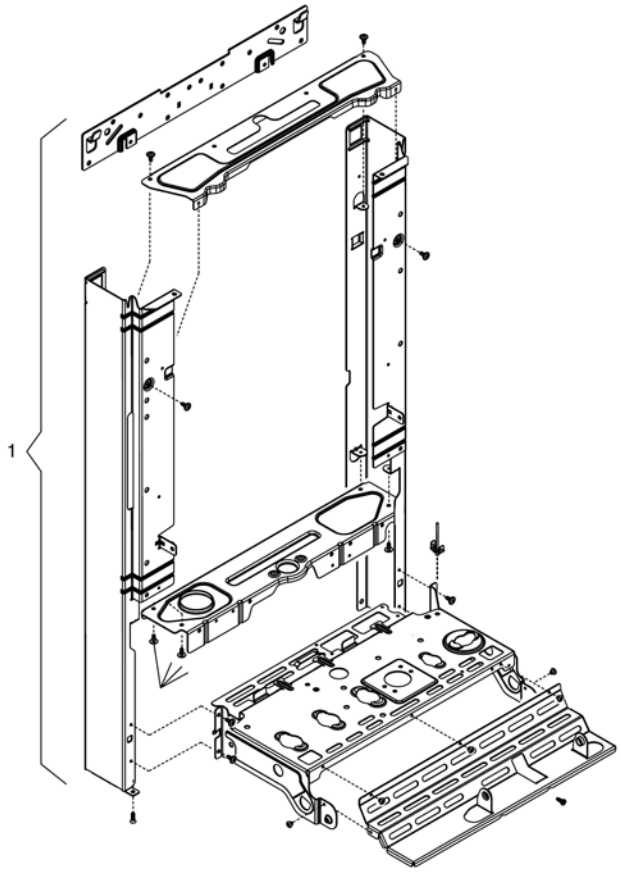

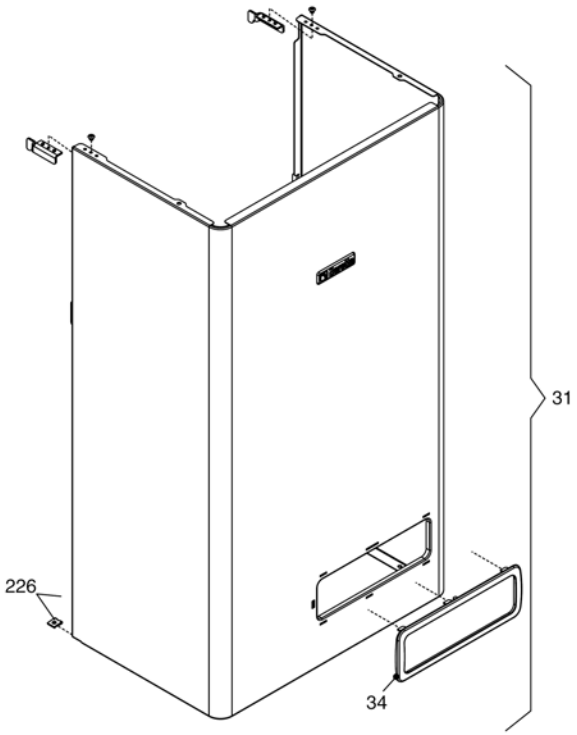

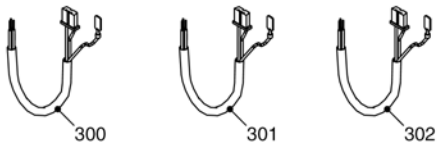

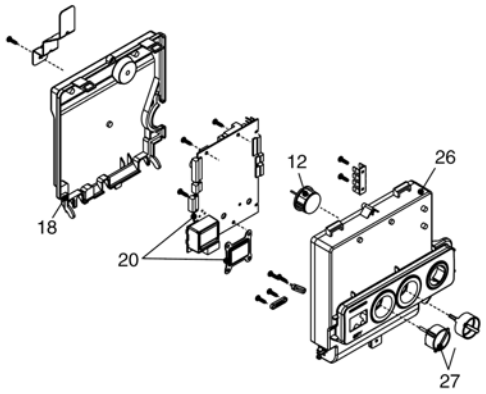

City 28 CSI *КОРПУС, ОБЛИЦОВКА, ПАНЕЛЬ УПРАВЛЕНИЯ*

№	Наименование	Артикул
1	Рама котла	20013578
12	Термоманометр	20049617
18	Ручка	20049616
20	Электронная плата	20049611
26	Панель управления	20050169
27	Ручка	20028780
31	Облицовка	20049697
34	Ручка	20049610
226	Клипсы	5128
300	Кабель низкого напряжения	20013588
301	Кабель электропитания	1547
302	Кабель электропитания	20005572

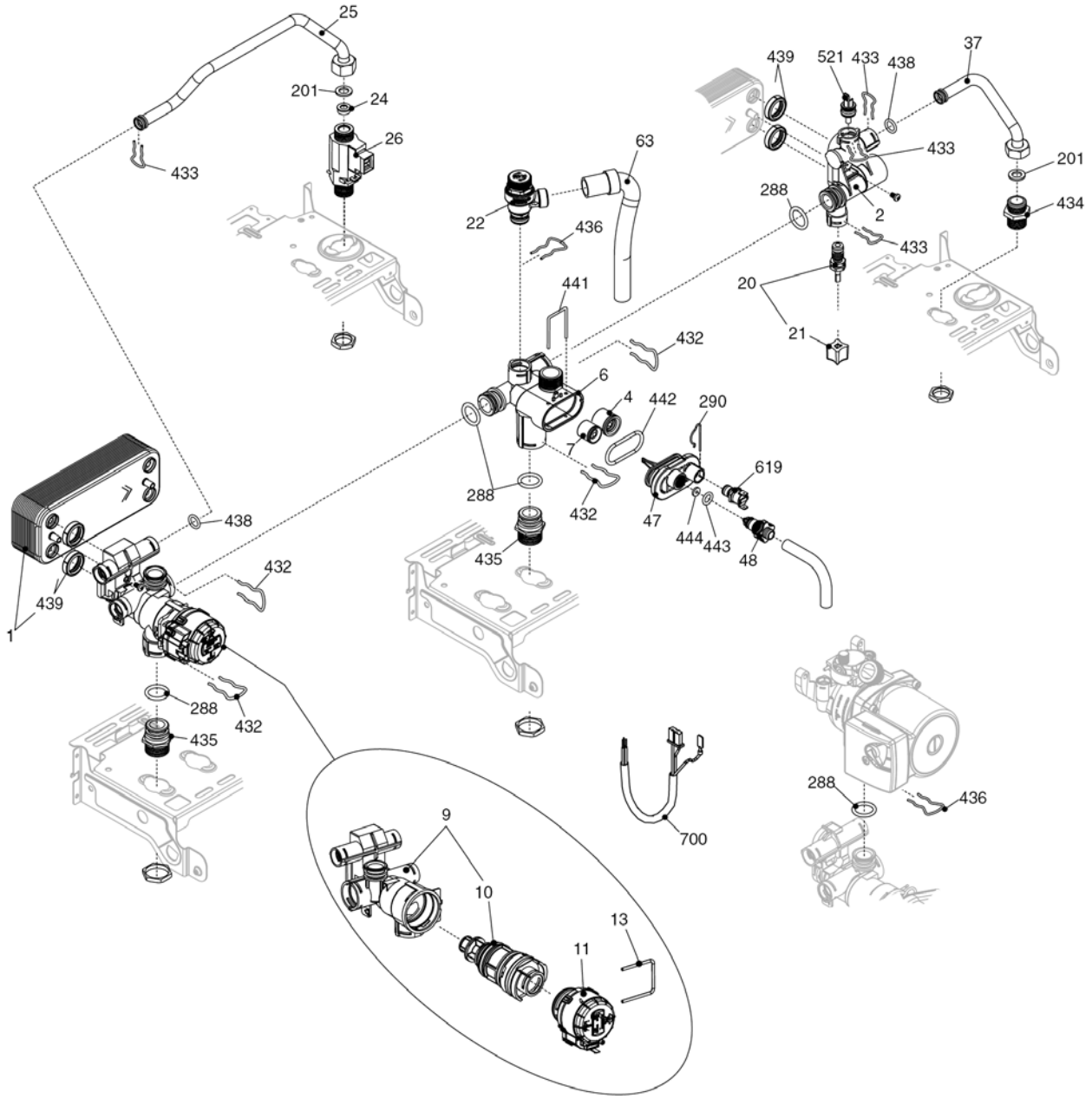
25
201
24
26
433
63
22
436
441
432
6
4
442
290
7
288
432
619
47
444
443
48
435
438
432
439
1
288
432
435
9
10
11
13
700
288
436
439
521
433
438
37
433
201
434
288
2
433
20
21

City 28 CSI

ГИДРАВЛИЧЕСКАЯ ГРУППА 1

№	Наименование	Артикул
1	Теплообменник ГВС	8037
2	Муфта	10026151
4	Обратный клапан	10025056
6	Узел байпаса	10024641
7	Клапан байпаса	2047
9	Трехходовой клапан в сборе	20021496
10	Трехходовой клапан	20043594
11	Сервопривод	20017594
13	Клипсы	20017598
20	Кран подпитки	20035649
21	Ручка крана подпитки	20035648
22	Сбросной клапан	20043820
24	Ограничитель протока	10025080
25	Патрубок	20011423
26	Датчик протока	10022348
37	Трубка	10025840
47	Крышка узла байпаса	10024643
48	Заглушка	10024646
63	Трубка	10025058
201	Прокладка	5026
288	Сальник	6898
290	Пружинная скоба	2165
432	Пружинная скоба	10024958
433	Пружинная скоба	10024986
434	Муфта	10024985
435	Муфта	10025059
436	Пружинная скоба	10025062
438	Сальник	10024988
439	Прокладка	10025067
441	Пружинная скоба	10025063
442	Прокладка	10025065
443	Прокладка	10025064
444	Прокладка	10025066
521	Датчик NTC	10027351
619	Реле давления	20003181
700	Кабель сервопривода	20017596

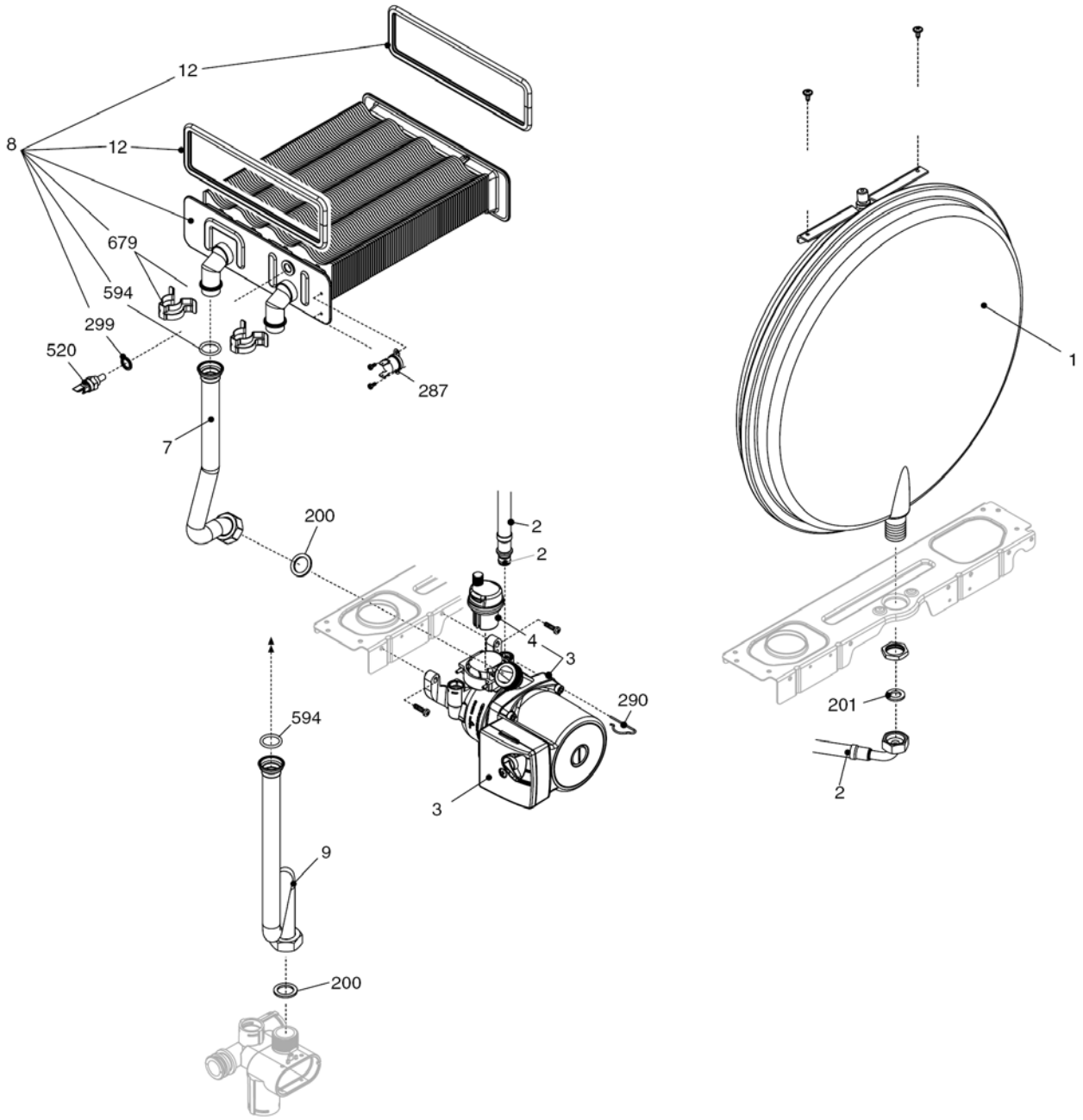
12
8
12
679
594
299
520
287
7
200
2
2
4
3
290
594
3
9
200
1
201
2

City 28 CSI

ГИДРАВЛИЧЕСКАЯ ГРУППА 2

№	Наименование	Артикул
1	Расширительный бак	2204
2	Патрубок	10025188
3	Циркуляционный насос	10027571
4	Воздухоотводчик	10025485
7	Патрубок	20014342
8	Теплообменник ГВС	20052579
9	Патрубок	20014341
12	Прокладка	2226
200	Прокладка	5023
201	Прокладка	5026
287	Аварийный датчик температуры	2258
290	Пружинная скоба	2165
299	Прокладка	10022726
520	Датчик NTC	10027352
594	Сальник	20000131
679	Клипсы	20024086

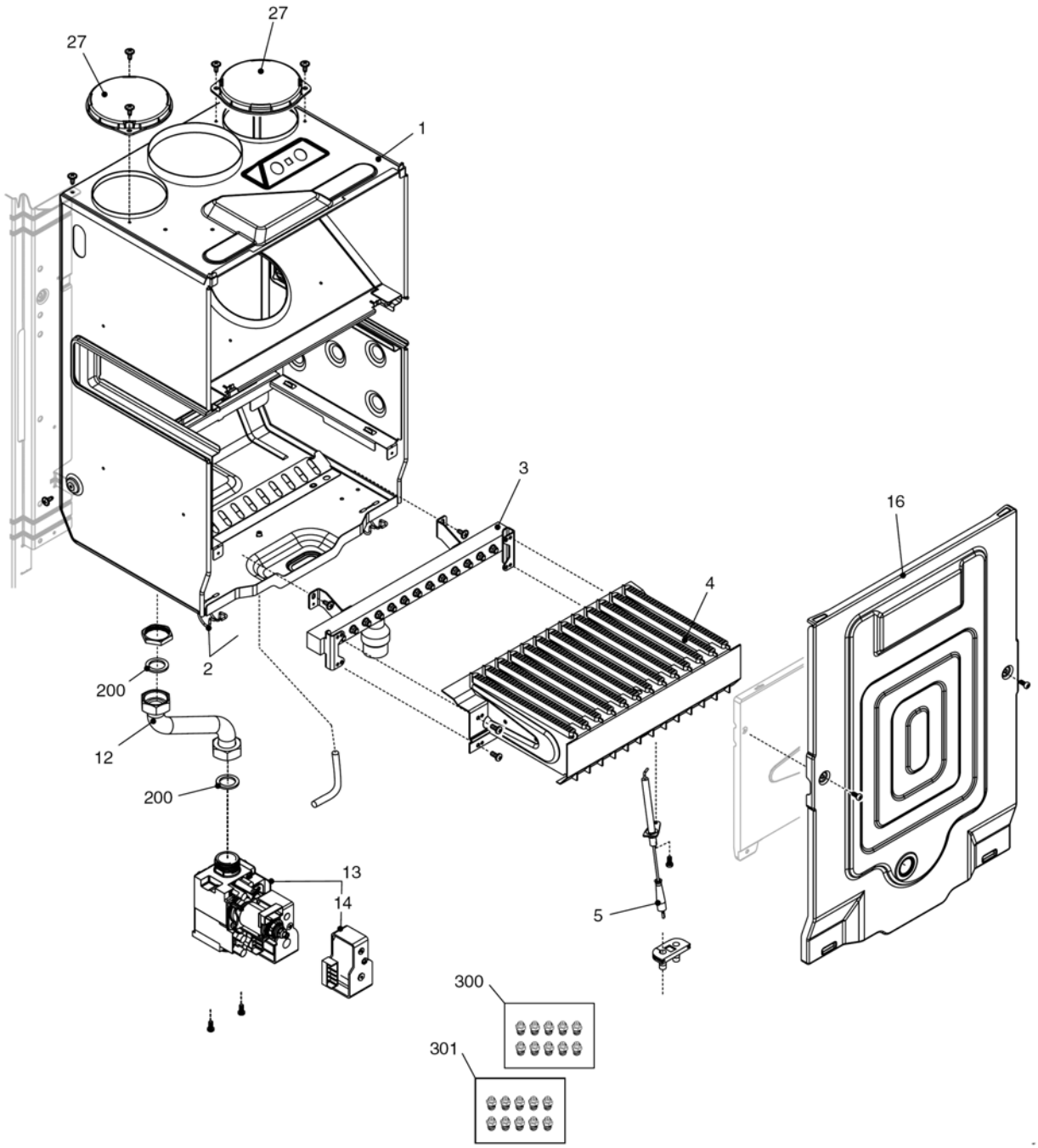
27
27
1
3
16
4
2
200
12
200
13
14
5
300
301

City 28 CSI

ТОПОЧНАЯ ГРУППА1

№	Наименование	Артикул
1	Камера сгорания	10024745
2	Клипсы	0442
3	Коллектор горелки	10024742
4	Горелка	10026102
5	Электрод розжига	20049613
12	Газовый патрубок	10023996
13	Газовая арматура	20007784
14	Блок соленоидов	20040675
16	Крышка воздушной камеры	10024779
27	Крышка	20005586
200	Прокладка	5023
300	Комплект перевода на природный газ	01005225
301	Комплект перевода на сжиженный газ	01005428

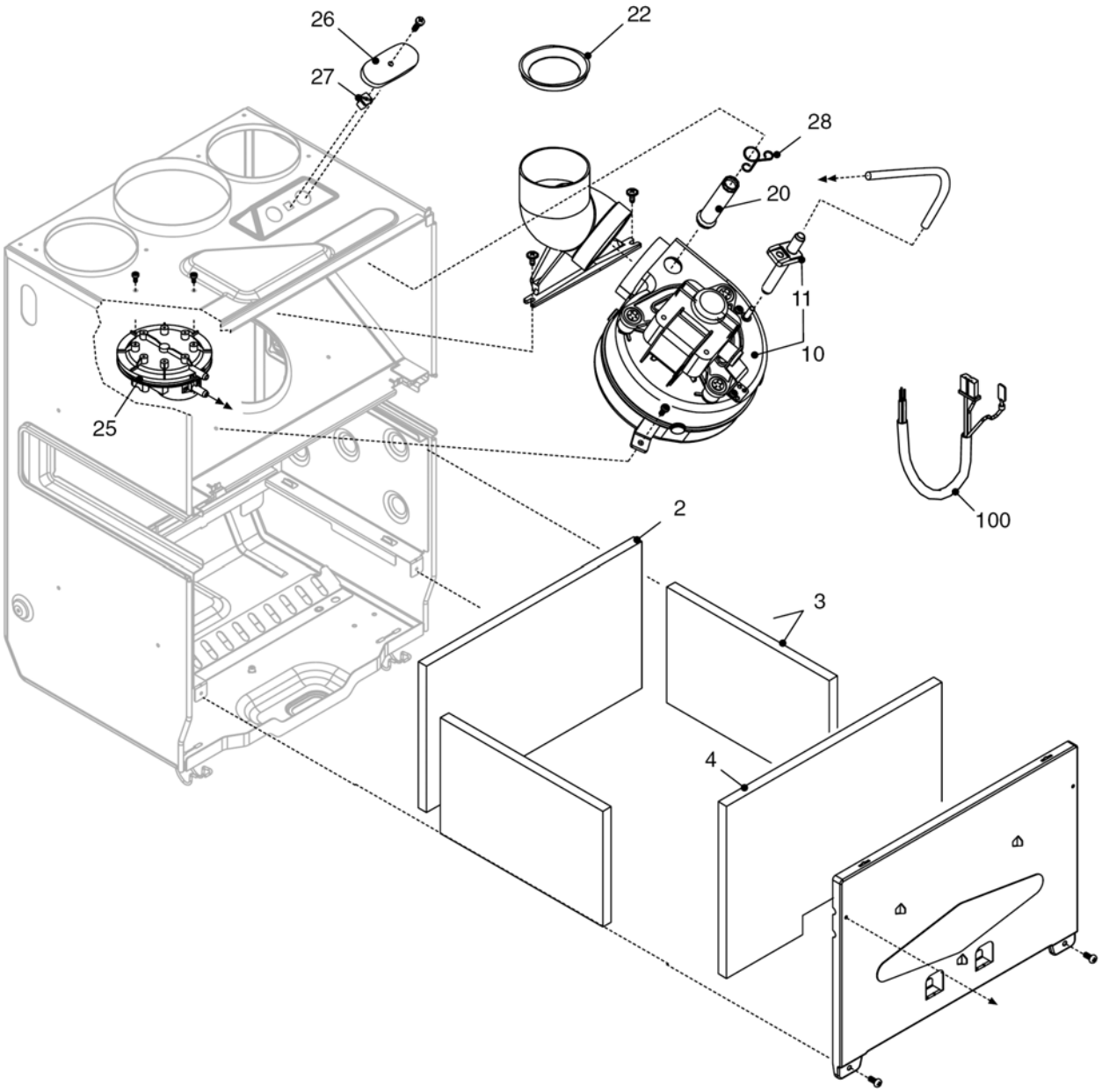
26
22
27
28
20
11
10
25
100
2
3
4

City 28 CSI

ТОПОЧНАЯ ГРУППА 2

№	Наименование	Артикул
2	Теплоизоляция задняя	2230
3	Теплоизоляция боковая	2231
4	Теплоизоляция передняя	2232
10	Вентилятор	10023907
11	Трубка пито	10024191
12	Патрубок дымоудаления	10021972
20	Трубка газоанализа	10021973
22	Дроссельная шайба 43	20020311
22	Дроссельная шайба 45	20020309
22	Дроссельная шайба 47	20020310
25	Прессостат	10023908
26	Крышка	10020624
27	Заглушка	10020625
28	Клипсы	10020626
100	Кабель камеры сгорания	20013349