Библиотека СОК

City 24 RSI

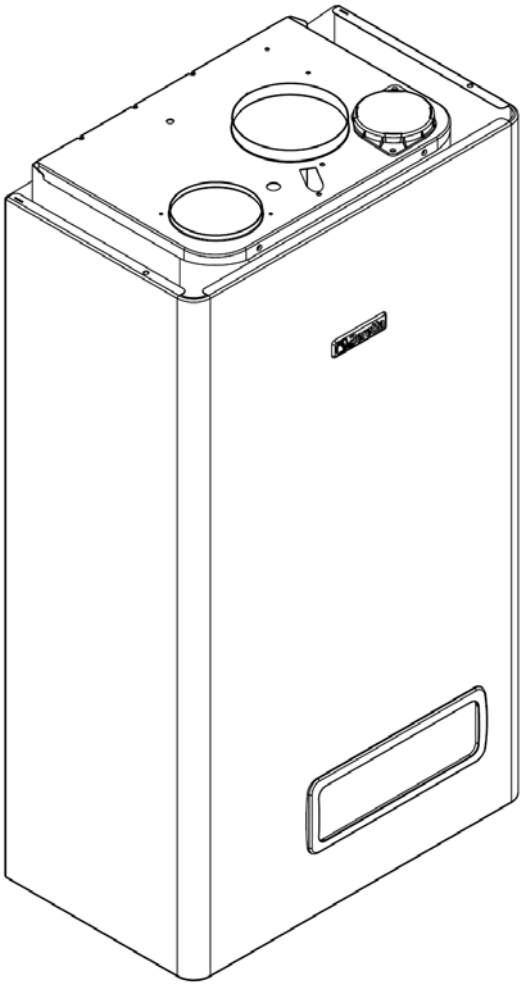

MODEL	PART NUMBER	
	MTN	GPL
City 24 RSI	20049695 (G5X)	-

Russia

Cod.E668 Rev.1.0 (05/2012)

Beretta

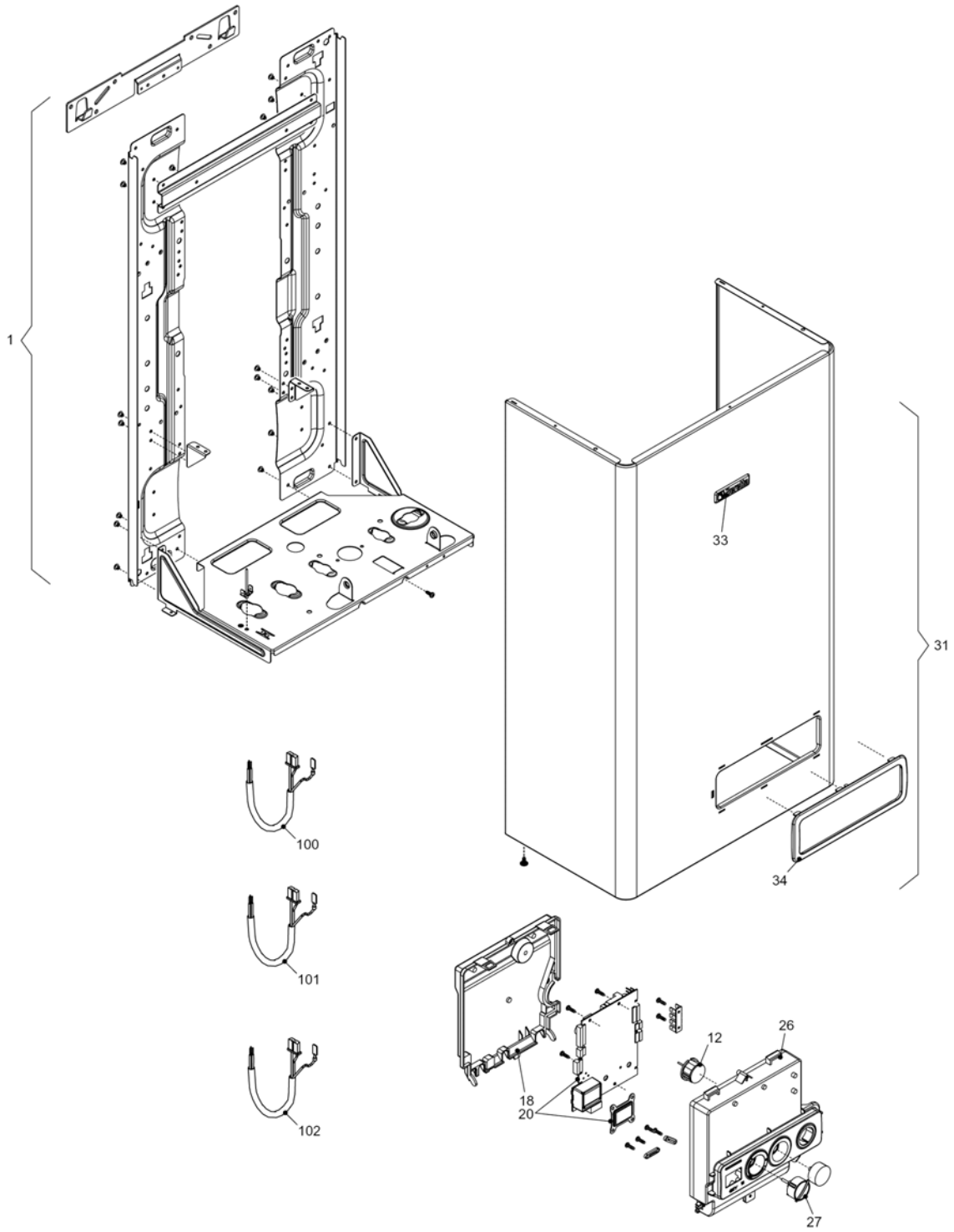
1
33
31
34
100
101
102
18
20
12
26
27

City 24 RSI *КОРПУС, ОБЛИЦОВКА, ПАНЕЛЬ УПРАВЛЕНИЯ*

№	Наименование	Артикул
1	Рама котла	20049618
12	Термоманометр	20049617
18	Ручка	20049616
20	Электронная плата	20049611
26	Панель управления	20051639
27	Ручка	20028780
31	Облицовка	20049621
34	Ручка	20049610
100	Кабель электропитания	20005572
101	Кабель низкого напряжения	20012544
102	Кабель электропитания	1547

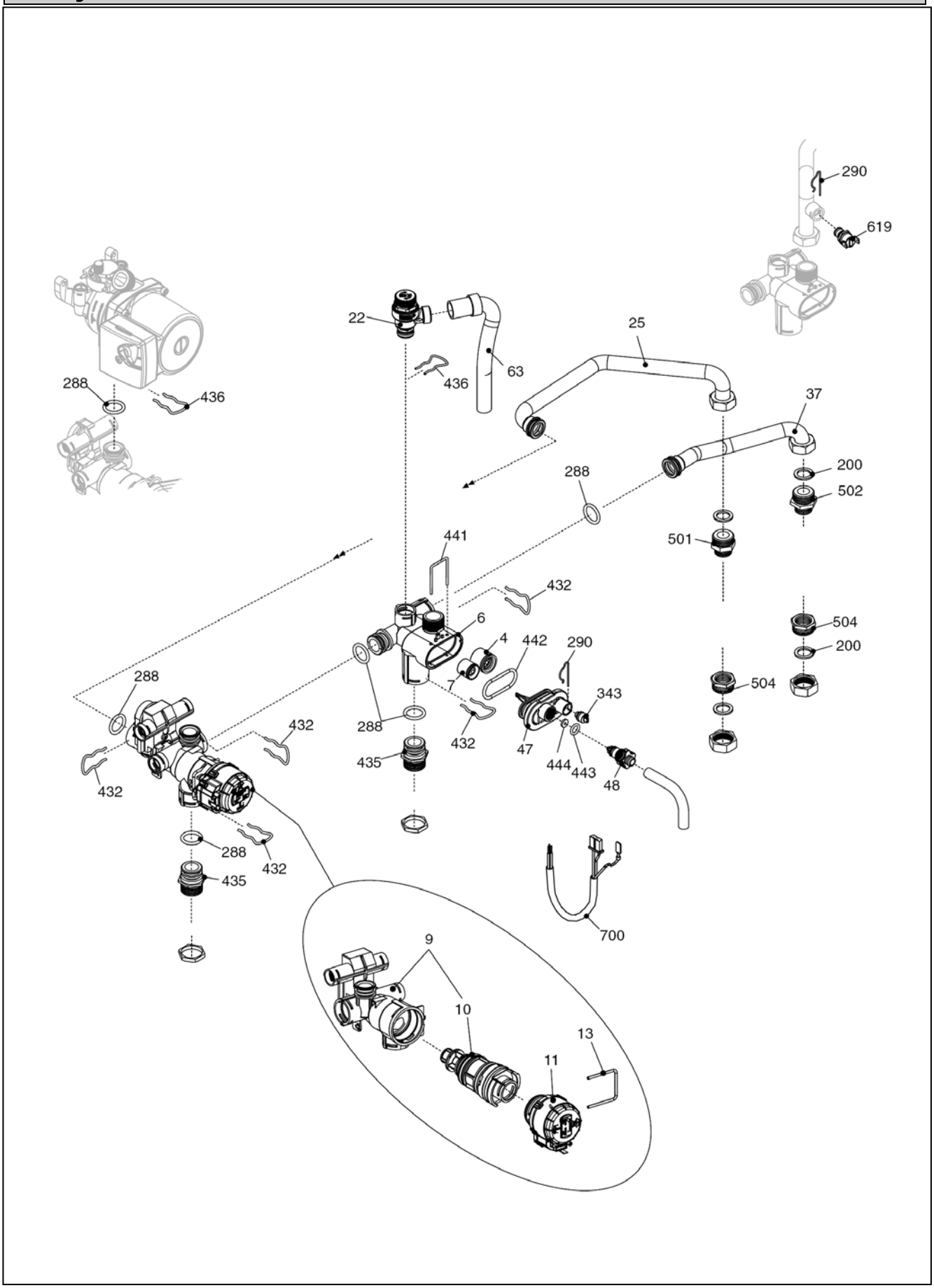
290
619
22
25
63
436
288
436
37
200
288
502
501
441
432
6
504
4
442
290
200
288
7
504
343
432
288
432
47
435
444
443
48
432
288
432
435
700
9
10
13
11

City 24 RSI

ГИДРАВЛИЧЕСКАЯ ГРУППА 1

№	Наименование	Артикул
4	Обратный клапан	10025056
6	Узел байпаса	10024641
7	Клапан байпаса	2047
9	Трехходовой клапан в сборе	20024204
10	Трехходовой клапан	20043594
11	Сервопривод	20017594
13	Клипсы	20017598
22	Сбросной клапан	20043820
25	Патрубок	20012543
37	Патрубок	20041741
47	Крышка узла байпаса	10024643
48	Заглушка	10024646
63	Трубка	10025058
200	Прокладка	5023
288	Сальник	6898
290	Пружинная скоба	2165
343	Заглушка	2216
432	Пружинная скоба	10024958
435	Муфта	10025059
436	Пружинная скоба	10025062
441	Пружинная скоба	10025063
442	Прокладка	10025065
443	Прокладка	10025064
444	Прокладка	10025066
501	Муфта	10026914
502	Муфта	10026915
504	Муфта	10026916
619	Реле давления	20003181
700	Кабель сервопривода	20017596

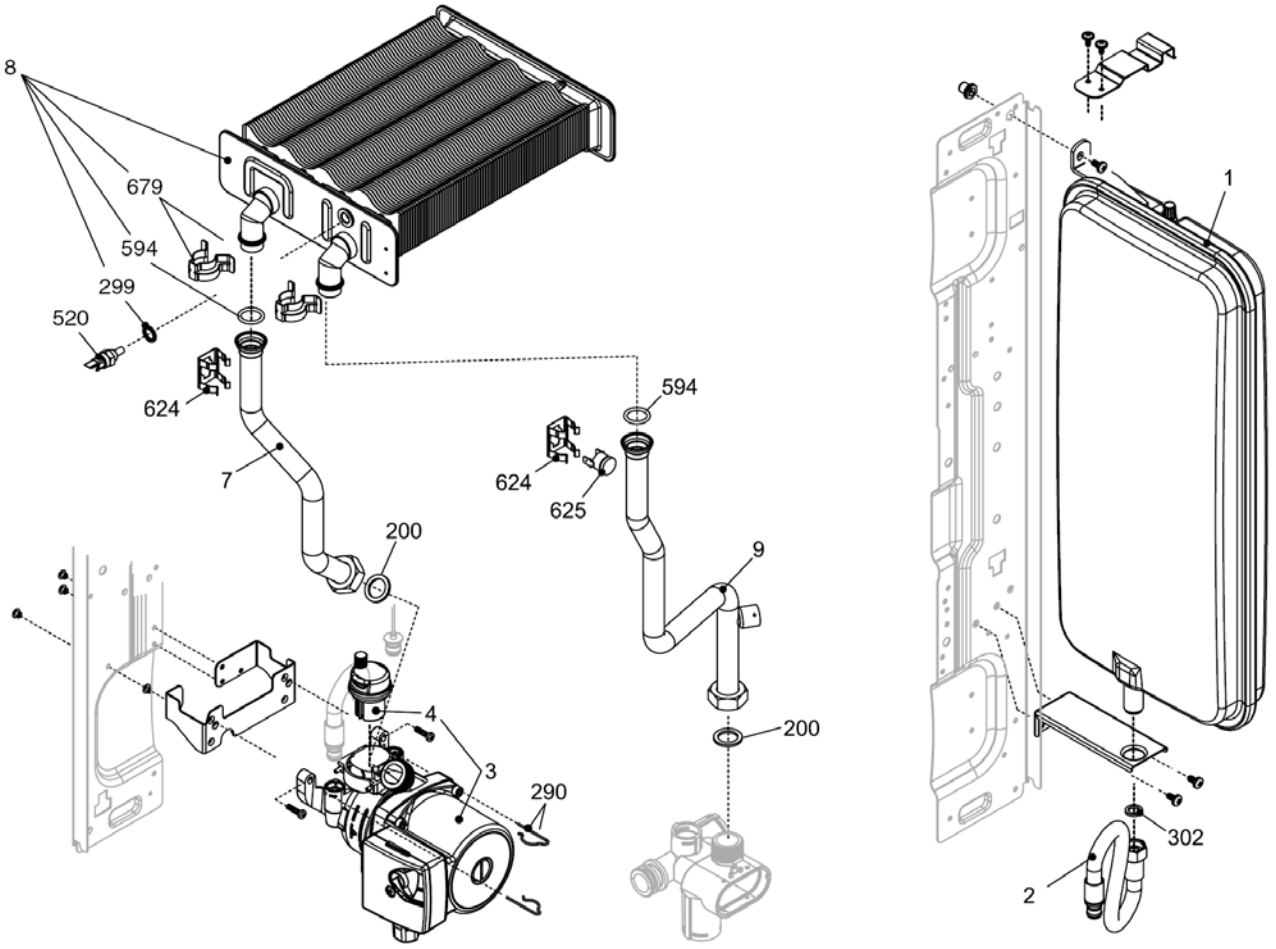
8
679
594
299
520
624
7
200
4
3
290
594
624
625
9
200
1
302
2

City 24 RSI

ГИДРАВЛИЧЕСКАЯ ГРУППА 2

№	Наименование	Артикул
1	Расширительный бак	20029826
2	Гибкий патрубок	10028603
3	Циркуляционный насос	10027571
4	Воздухоотводчик	10025485
7	Патрубок	20011421
8	Теплообменник	20052578
9	Патрубок	20011420
200	Прокладка	5023
290	Пружинная скоба	2165
299	Прокладка	10022726
302	Прокладка	5025
520	Датчик NTC	10027352
594	Сальник	20000131
624	Пружинная скоба	5472
625	Аварийный термостат	20005585
679	Клипсы	20024086

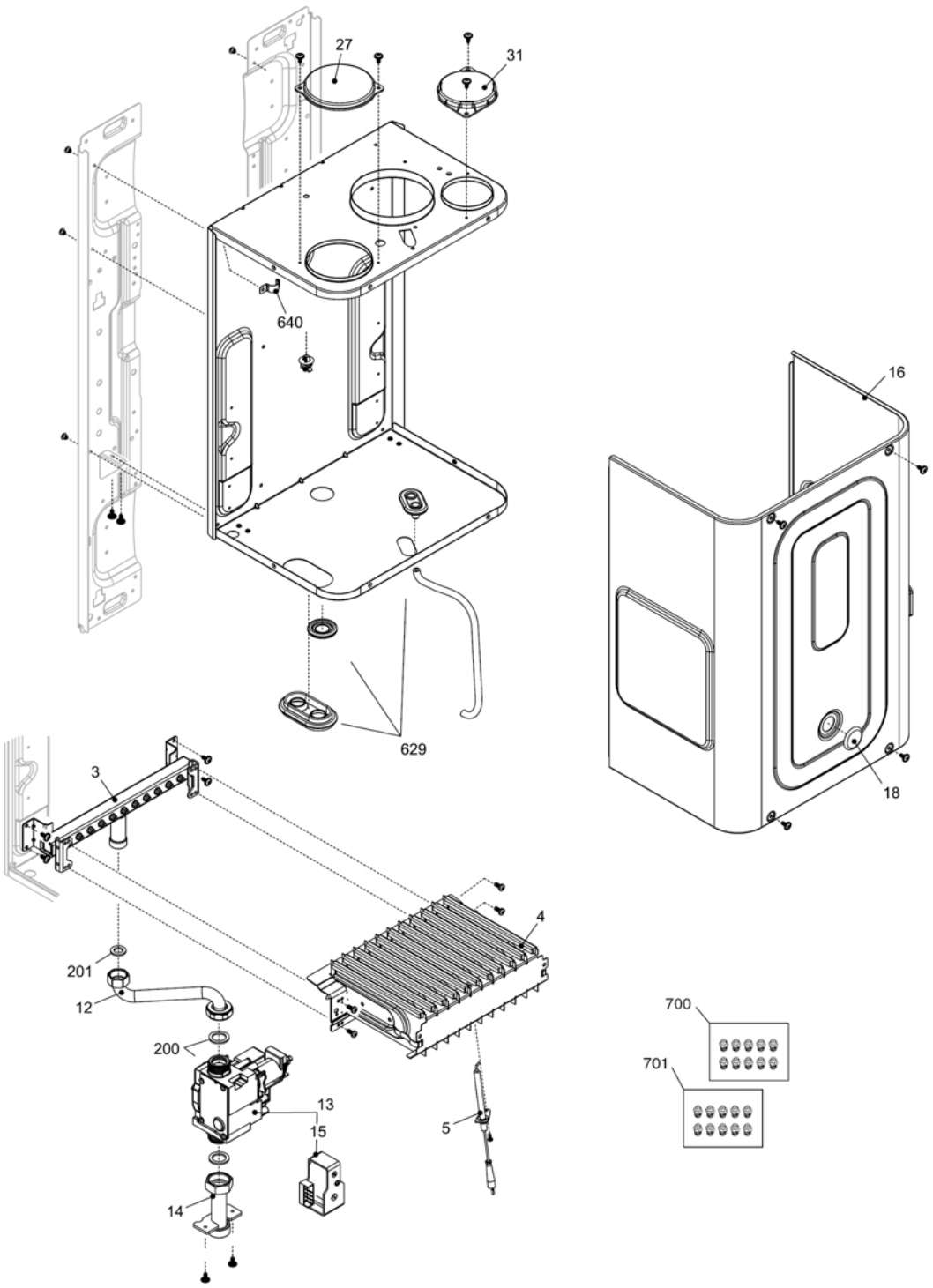
27
31
640
16
629
18
3
4
201
12
200
13
15
5
14
700
701

City 24 RSI

ТОПОЧНАЯ ГРУППА1

№	Наименование	Артикул
3	Газовый коллектор	20005584
4	Горелка	20005551
5	Электрод розжига	20049613
12	Газовый патрубок	20011422
13	Газовая арматура	20007784
14	Газовый патрубок	20005553
15	Блок соленоидов	20040675
16	Крышка воздушной камеры	20005594
18	Стекло	20005550
27	Крышка	20005586
31	Крышка	20049606
200	Прокладка	5023
201	Прокладка	5026
629	Комплект силиконовых заглушек	20005595
640	Хомут	20011042
700	Комплект перевода на природный газ	01005225
701	Комплект перевода на сжиженный газ	01005500

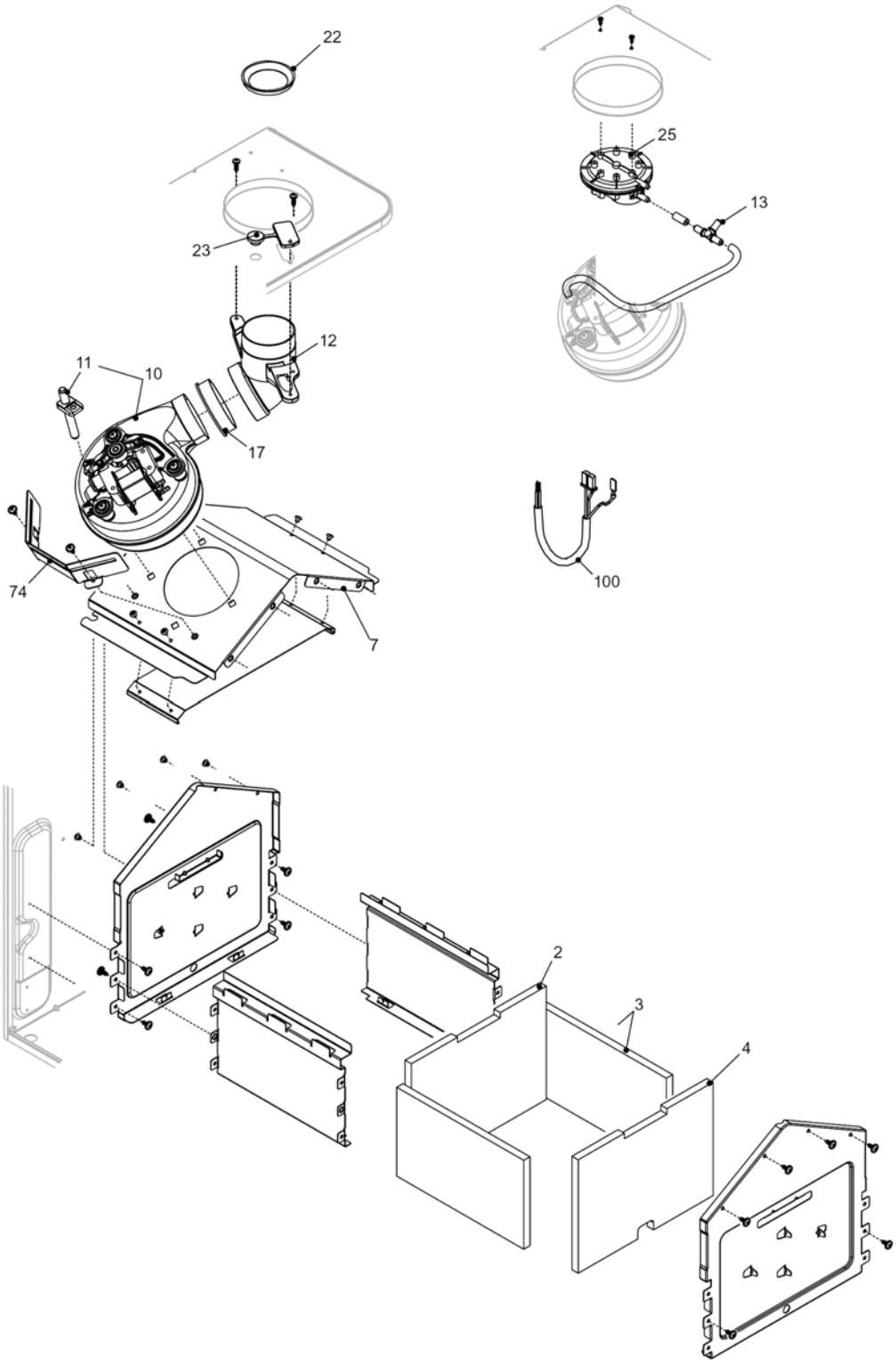
22
25
13
23
12
11
10
17
74
100
7
2
3
4

City 24 RSI

ТОПОЧНАЯ ГРУППА 2

№	Наименование	Артикул
2	Теплоизоляция задняя	20005561
3	Теплоизоляция боковая	20005562
4	Теплоизоляция передняя	20005560
7	Крышка камеры сгорания	20005596
10	Вентилятор	20026724
11	Трубка пито	20050384
12	Отвод	20011048
13	Тройник	20025687
17	Прокладка	20005552
22	Дроссельная шайба	10027845
22	Фланец	10021730
23	Заглушка	20005549
25	Прессостат	10023908
74	Суппорт вентилятора	20021597
100	Кабель камеры сгорания	20021032