Библиотека СОК

City 24 CSI

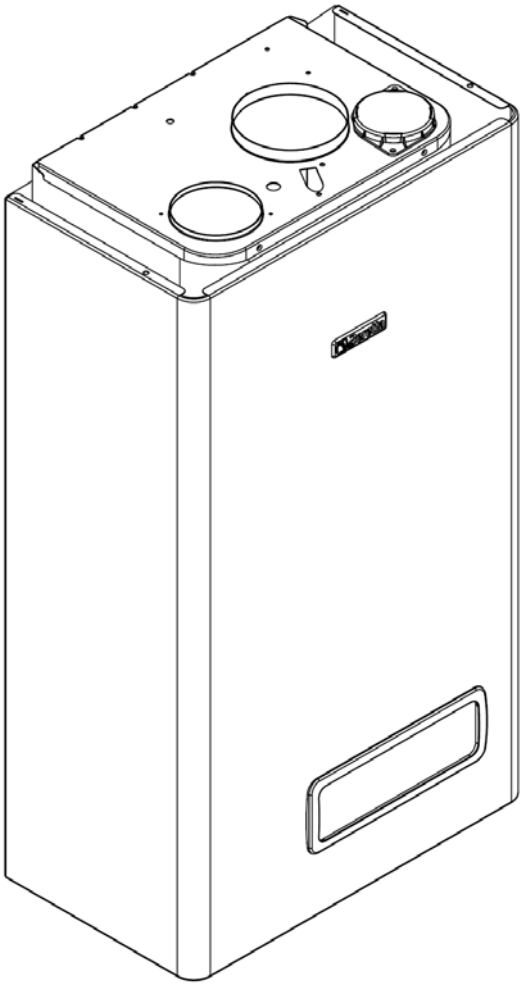

MODEL	PART NUMBER	
	MTN	GPL
City 24 CSI	20048866 (G8W)	-

Russia

Cod.E659 Rev.1,0 (05/2012)

Beretta

КОРПУС, ОБЛИЦОВКА, ПАНЕЛЬ УПРАВЛЕНИЯ

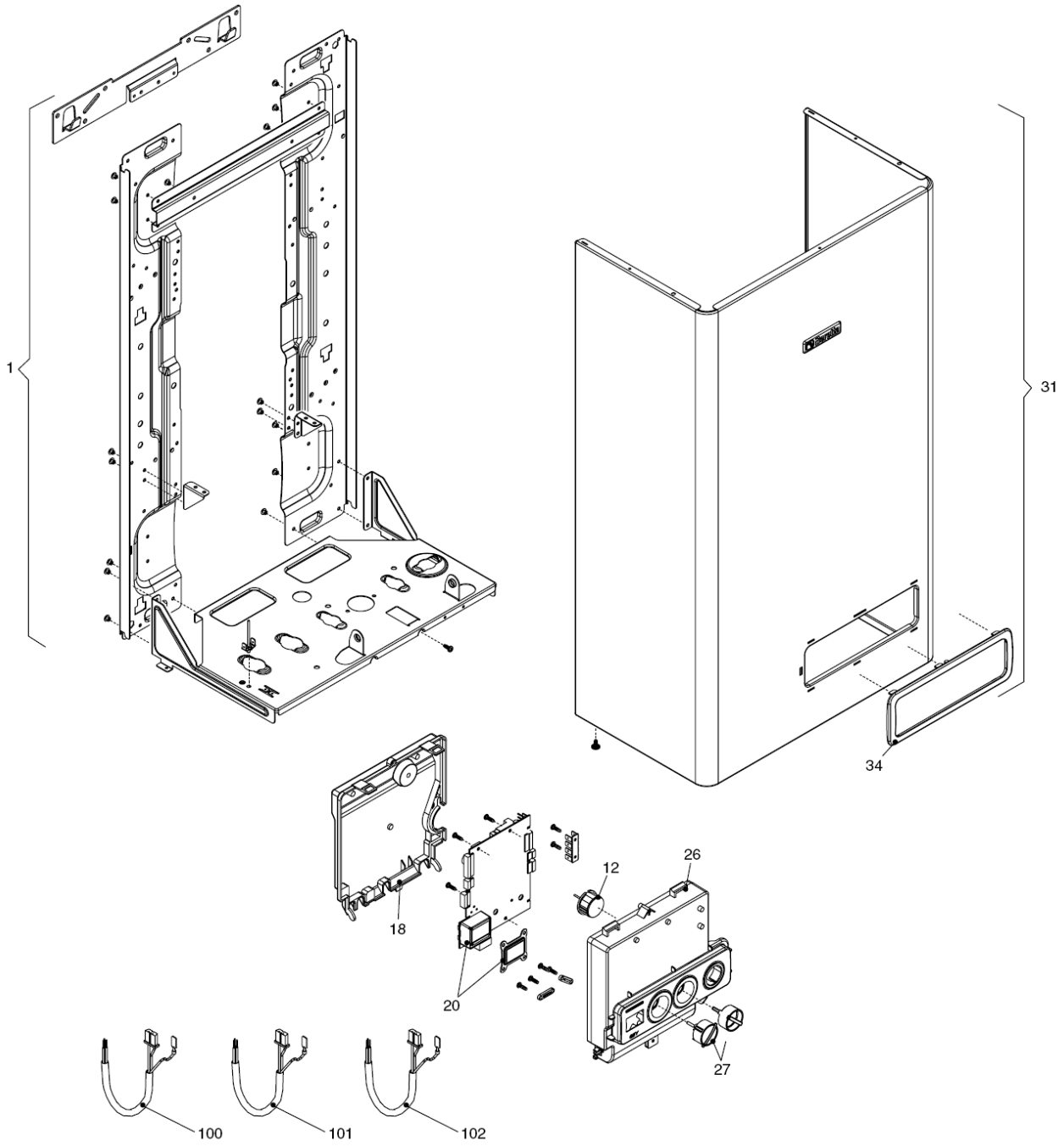

City 24 CSI *КОРПУС, ОБЛИЦОВКА, ПАНЕЛЬ УПРАВЛЕНИЯ*

№	Наименование	Артикул
1	Рама котла	20049618
12	Термоманометр	20049617
18	Ручка	20049616
20	Электронная плата	20049611
26	Панель управления	20050169
27	Ручка	20028780
31	Облицовка	20049621
34	Ручка	20049610
100	Кабель электропитания	1547
101	Кабель электропитания	20005572
102	Кабель низкого напряжения	20013588

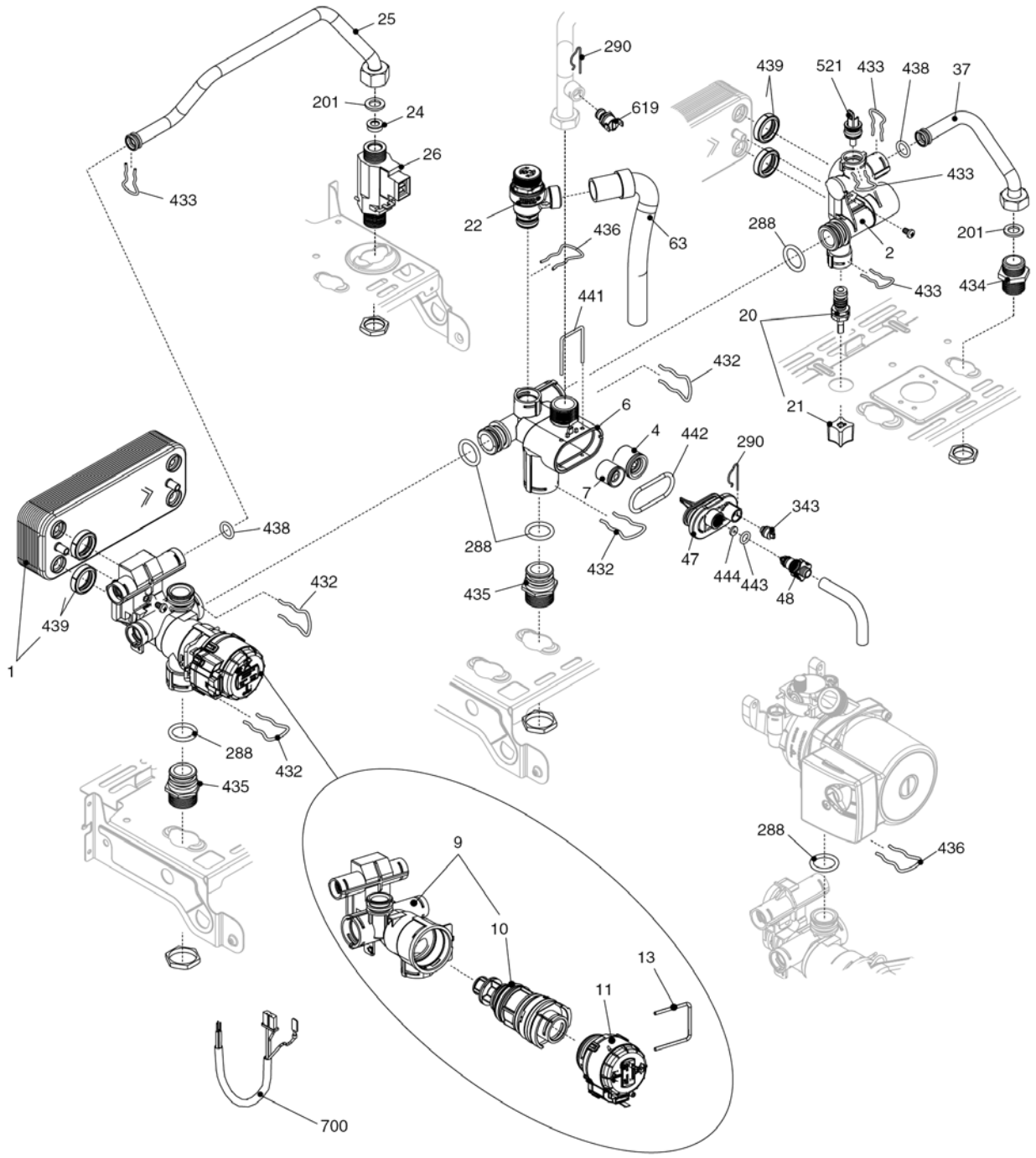
25
290
439
521
433
438
37
201
24
619
26
433
433
22
436
63
288
2
201
433
434
441
20
432
21
6
4
442
290
7
343
438
288
432
47
444
443
48
432
435
439
1
288
432
435
288
436
9
10
13
11
700

City 24 CSI

ГИДРАВЛИЧЕСКАЯ ГРУППА 1

№	Наименование	Артикул
1	Теплообменник ГВС	8036
2	Муфта	10026151
4	Обратный клапан	10025056
6	Узел байпаса	10024641
7	Клапан байпаса	2047
9	Трехходовой клапан в сборе	20021496
10	Трехходовой клапан	20043594
11	Сервопривод	20017594
13	Клипсы	20017598
20	Кран подпитки	10025060
21	Ручка крана подпитки	20035648
22	Сбросной клапан	20043820
24	Ограничитель протока	10024987
25	Патрубок	20011423
26	Датчик протока	10022348
37	Трубка	10025840
47	Крышка узла байпаса	10024643
48	Заглушка	10024646
63	Трубка	10025058
201	Прокладка	5026
288	Сальник	6898
290	Пружинная скоба	2165
343	Заглушка	2216
432	Пружинная скоба	10024958
433	Пружинная скоба	10024986
434	Муфта	10024985
435	Муфта	10025059
436	Пружинная скоба	10025062
438	Сальник	10024988
439	Прокладка	10025067
441	Пружинная скоба	10025063
442	Прокладка	10025065
443	Прокладка	10025064
444	Прокладка	10025066
521	Датчик NTC	10027351
619	Реле давления	20003181
700	Кабель сервопривода	20017596

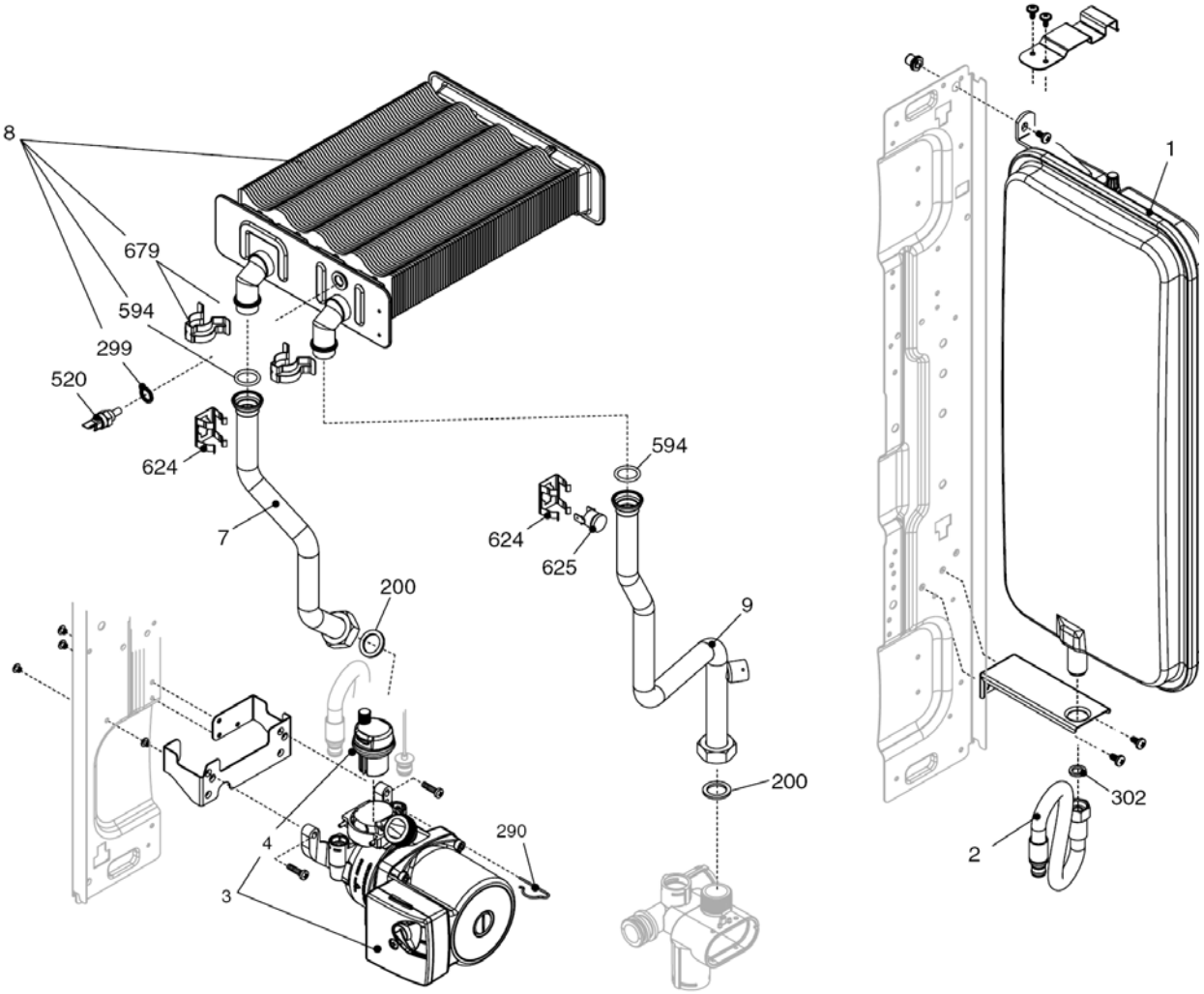
8
679
594
299
520
624
7
200
594
624
625
9
200
290
4
3
1
302
2

City 24 CSI

ГИДРАВЛИЧЕСКАЯ ГРУППА 2

№	Наименование	Артикул
1	Расширительный бак	20029826
2	Гибкий патрубок	10028603
3	Циркуляционный насос	10027571
4	Воздухоотводчик	10025485
7	Патрубок	20011421
8	Теплообменник	20052578
9	Патрубок	20011420
200	Прокладка	5023
290	Пружинная скоба	2165
299	Прокладка	10022726
302	Прокладка	5025
520	Датчик NTC	10027352
594	Сальник	20000131
624	Пружинная скоба	5472
625	Аварийный термостат	20005585
679	Клипсы	20024086

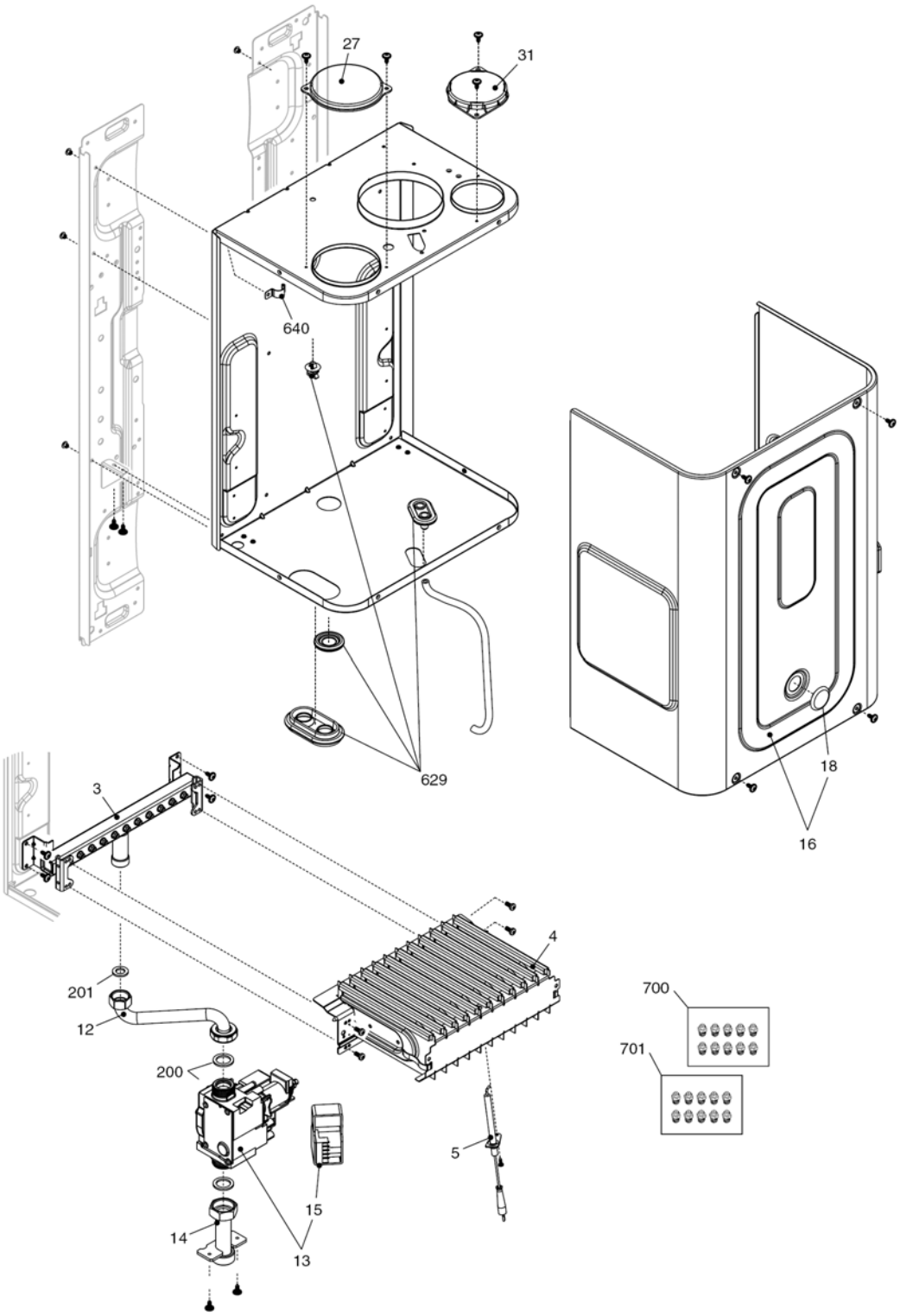
27
31
640
629
18
16
3
4
201
12
200
700
701
5
15
14
13

City 24 CSI

ТОПОЧНАЯ ГРУППА1

№	Наименование	Артикул
3	Газовый коллектор	20005584
4	Горелка	20005551
5	Электрод розжига	20049613
12	Газовый патрубок	20011422
13	Газовая арматура	20007784
14	Газовый патрубок	20005553
15	Блок соленоидов	20040675
16	Крышка воздушной камеры	20005594
18	Стекло	20005550
27	Крышка	20005586
31	Крышка	20049606
200	Прокладка	5023
201	Прокладка	5026
629	Комплект силиконовых заглушек	20005595
640	Хомут	20011042
700	Комплект перевода на природный газ	01005225
701	Комплект перевода на сжиженный газ	01005500

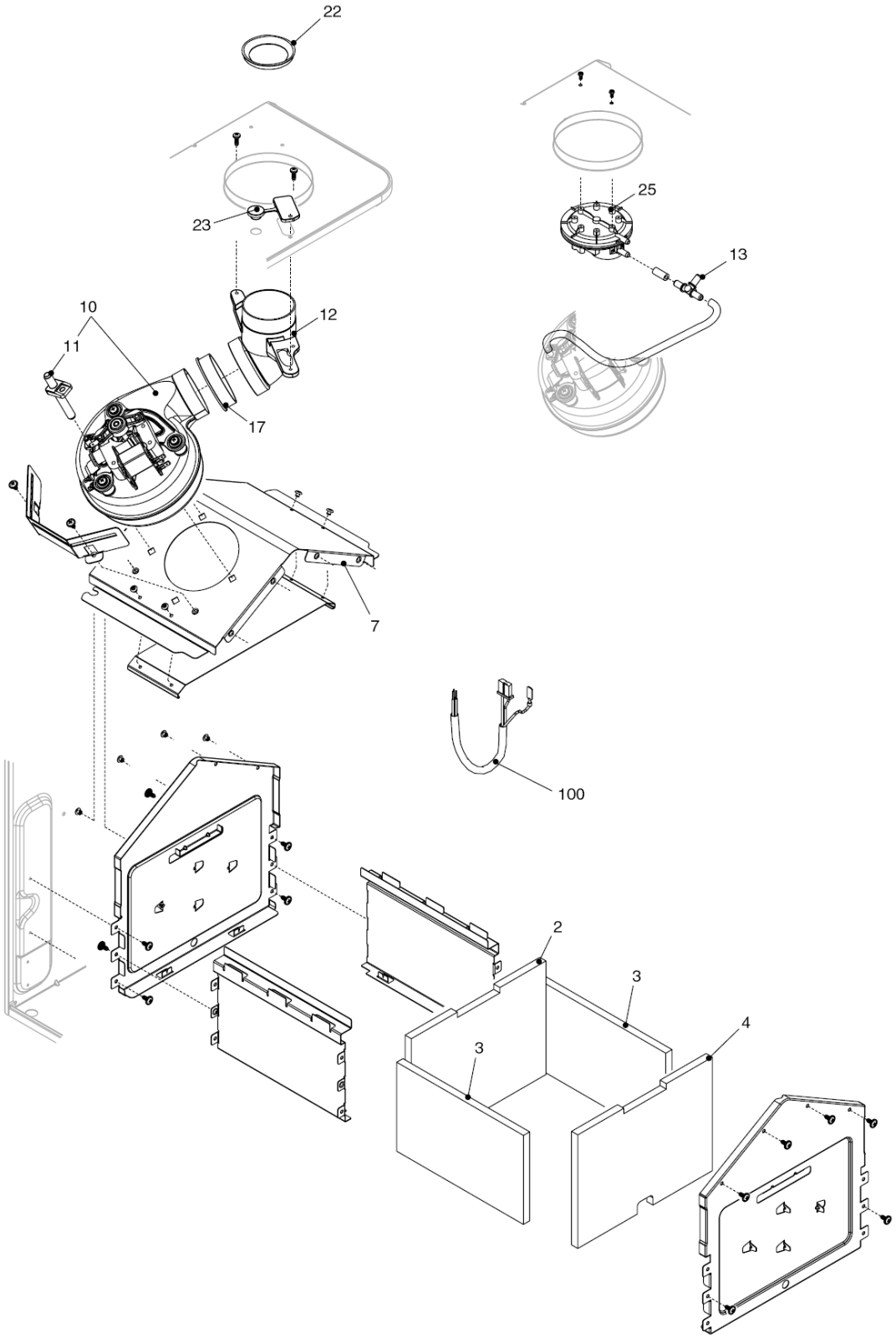
22
23
25
13
10
11
12
17
7
100
2
3
3
4

City 24 CSI

ТОПОЧНАЯ ГРУППА 2

№	Наименование	Артикул
2	Теплоизоляция задняя	20005561
3	Теплоизоляция боковая	20005562
4	Теплоизоляция передняя	20005560
7	Крышка камеры сгорания	20005596
10	Вентилятор	20026724
11	Трубка пито	20021548
12	Отвод	20011048
13	Тройник	20025687
17	Прокладка	20005552
22	Дроссельная шайба	10027845
22	Фланец	10021730
23	Заглушка	20005549
25	Прессостат	10023908
100	Кабель камеры сгорания	20021032